外部　仕上表【庁舎】

金属屋根	庁舎：t0.4カラーガルバリウム鋼板竪ハゼ葺きh32、t=1.0ゴムアスファルトルーフィング敷き、太陽光発電取付金具
陸屋根	庁舎：t80押えコンクリート金ゴテ仕上+伸縮目地:W25(既製品)@3,000内外+t25ポリスチレンフォーム+アスファルト防水AI-1
	塔屋：コンクリート金ゴテ仕上の上ウレタン塗膜防水X-2工法+トップコート(シリコン系保護塗料)
屋根	車庫：コンクリート金ゴテ仕上の上ウレタン塗膜防水X-1工法+トップコート(シリコン系保護塗料)、脱気装置 8基※70㎡あたり1基程度
	ピロティ：コンクリート金ゴテ仕上の上ウレタン塗膜防水X-2工法+トップコート(シリコン系保護塗料)
設備基礎	コンクリート金ゴテ押え　ウレタン系塗膜防水X-2工法
断熱材	屋根　：t30mm 吹付硬質ウレタンフォーム（現場発泡）※熱伝導率0.026W/m・度
	壁　：t25mm 吹付硬質ウレタンフォーム（現場発泡）※熱伝導率0.026W/m・度
	天井の熱橋部折り返しはt25mmとする　※梁型がある場合は、梁と天井の入隅から450mmの範囲
	1階床下：t30mm 押出法ポリスチレンフォーム保温板3種打込み　※熱伝導率0.028W/m

外壁	庁舎：コンクリート打放しの上耐候性塗料(水系4フッ化フッ素系トップコート)、
	t0.4カラーガルバリウム鋼板竪ハゼ葺き、
軒天	コンクリート打放しの上耐候性塗料(水系4フッ化フッ素系トップコート)
	t3アルミパネル
	t6ケイ酸カルシウム板　NAD塗装
バルコニー	コンクリート金ゴテ仕上の上ウレタン塗膜防水X-2工法
	トップコート(シリコン系保護塗料)
通用ロポーチ床	無機表面硬化塗床材
通用ロポーチ柱	st柱φ216.3x6　耐火塗料
パラペット	笠木：アルミ笠木(電解二次着色)
	立上り部：砂付ルーフィング増貼

開口部	アルミサッシ(標準色)、アルミカーテンウォール、自動ドア
	鋼製建具(フッ素樹脂塗装)、オーバースライディングドア
	ポリカーボネート樹脂製ジョイント式システムパネルt40(ｽﾁｰﾙ枠)
竪樋	アルミ製（既製品）φ114 バンドレスタイプ
ルーフドレイン	鋳鉄製　竪・横共/打込型
手摺 1(バルコニー)	手摺：st丸ﾊﾟｲﾌﾟφ42.7　支柱：stFB t19x60 @1060　中桟：st丸パイプ φ16 3段
手摺 2(バルコニー)	手摺：st丸ﾊﾟｲﾌﾟφ42.7　支柱：stFB t19x60 @800　中桟：stFB t16x50 3段
	※外部手摺はすべて溶融亜鉛メッキ処理仕上
落下防止手摺(屋上)	アルミ製（既製品）

その他	ホース乾燥塔：30本収納
	グレーチング：SUS既製品
	タラップ：SUS既製品
	ポスト：アルミ既製品
	ゴミストッカー：アルミ既製品

内部　仕上表【庁舎】

使用材料及び下地材、接着剤等すべて全てF☆☆☆☆とする（家具含む、換気経路とならない収納・室・天井についても同様）。

階	室名	床 下地	床 仕上	幅木 仕上	幅木 高さ	壁 下地	壁 仕上	壁 断熱材	天井 仕上	天井 廻縁	天井 天井高	天井 上部断熱材	BOX	備考
庁舎1階	車庫	C	無機表面硬化塗床材	-	-	RC	打放ｺﾝｸﾘｰﾄ 撥水材塗布【一部異種用途区画】		躯体表し(直天) 撥水剤塗布	-	7,470	○	-	資機材収納棚(備品工事)、SUSパイプバー、
			ひび割れ低減混和材入り											コーナーガード、白線引き、床排水溝、グレーチング
			目地@3000以内			LGS	t12.5GB-F+t12.5GB-Fの上 EP-G【異種用途区画】							SUS流し、鏡
	消防資機材庫1	C	無機表面硬化塗床材	床材塗上げ	100	RC	打放ｺﾝｸﾘｰﾄ ｸﾘｱ塗装		躯体表し(直天) クリア塗装	-	3,820		-	資機材収納棚(備品工事)
						LGS	t12.5GB-F+t12.5GB-Fの上 EP-G【異種用途区画】							
	ポンペ収納庫	C	無機表面硬化塗床材	床材塗上げ	100	RC	打放ｺﾝｸﾘｰﾄ ｸﾘｱ塗装		躯体表し(直天) クリア塗装	-	3,820		-	資機材収納棚(備品工事)
						LGS	t12.5GB-F+t12.5GB-Fの上 EP-G【異種用途区画】							
							t12.5GB-R+t 9.5GB-R-Hの上 EP-G							
	油庫	C	無機表面硬化塗床材	床材塗上げ	100	RC	打放ｺﾝｸﾘｰﾄ ｸﾘｱ塗装		躯体表し(直天) クリア塗装	-	3,820		-	
														防油堤、資機材収納棚(備品工事)
						LGS	t12.5GB-F+t12.5GB-Fの上 EP-G【異種用途区画】							
							t12.5GB-R+t 9.5GB-R-Hの上 EP-G							
	WC 1※車庫内	C	ウレタン系樹脂塗床材	床材塗上げ	100	LGS	t12.5GB-F+t12.5GB-Fの上 t6化粧ケイカル板	○	t12.5GB-Rの上 t6化粧ケイカル板	V	2,300		-	ライニング、フック、吊戸棚
							【異種用途区画】							
							t12.5GB-Rの上 t6化粧ケイカル板							
	救助資機材庫	C	ウレタン系樹脂塗床材	床材塗上げ	100	RC	打放ｺﾝｸﾘｰﾄ ｸﾘｱ塗装	○	t12.5GB-Rの上 t6化粧ケイカル板	-	2,700		-	資機材収納棚(備品工事)
						LGS	t12.5GB-R+t 9.5GB-R-Hの上 EP-G							
	救急資機材庫	C	ウレタン系樹脂塗床材	床材塗上げ	100	RC	打放ｺﾝｸﾘｰﾄ ｸﾘｱ塗装	○	t12.5GB-Rの上 t6化粧ケイカル板	V	2,700		-	資機材収納棚(備品工事)
						LGS	t12.5GB-R+t 9.5GB-R-Hの上 EP-G							
						LGS	t12.5GB-F+t12.5GB-Fの上 EP-G【面積区画】							
	救急消毒室	C	ウレタン系樹脂塗床材	床材塗上げ	100	RC	打放ｺﾝｸﾘｰﾄ ｸﾘｱ塗装	○	t12.5GB-Rの上 t6化粧ケイカル板	V	2,700		-	ライニング、床排水溝、グレーチング、SUS流し
						LGS	t12.5GB-F+t12.5GB-Fの上 化粧ｹｲｶﾙ板t6							(設備工事)：掃除流し、汚物流し、洗濯パンx1
							【一部面積区画】							
							t21GB-F+t21GB-Fの上 化粧ｹｲｶﾙ板t6【面積区画】							
	出勤準備室	C	樹脂系塗床材	V	60	LGS	t12.5GB-R+t 9.5GB-R-Hの上 EP-G	○	躯体表し(直天) クリア塗装	-	3,720		-	スポーツロッカーx62
														床見切 SUS FB-t6
	ホール	C	t2.5ビニル床シート	V	60	RC	打放ｺﾝｸﾘｰﾄ ｸﾘｱ塗装	○	t12.5GB-Rの上t9.0岩綿吸音板	V	2,700		-	誘導点字ブロック、施設案内板、
											一部2,900			掲示板 w3600xh900(備品工事)、モニター(電気工事)
						LGS	t12.5GB-R+t9.5GB-R-Hの上 t0.7メラミン化粧板貼							
	風除室	C	150角磁器質ﾀｲﾙ	-	-	RC	打放ｺﾝｸﾘｰﾄ ｸﾘｱ塗装		t12.5GB-Rの上t9.0岩綿吸音板	V	2,900		-	衝突防止柵 SUS
				磁器質タイル	60	LGS	t12.5GB-R+t9.5GB-R-Hの上 t0.7メラミン化粧板貼							
	防火相談室1 防火相談室2	C	t2.5ビニル床シート	V	60	LGS	t12.5GB-R+t9.5GB-R-Hの上 ﾋﾞﾆﾙｸﾛｽ貼り	○	t12.5GB-Rの上t9.0岩綿吸音板	V	2,700		BB	ピクチャレール、ブラインド
	事務室	OA H100	t5.0 ビニル床タイル	-	-	RC	打放ｺﾝｸﾘｰﾄ ｸﾘｱ塗装	○	t12.5GB-Rの上t9.0岩綿吸音板	V	2,700		BB	受付カウンター、造作収納棚
														モニター(電気工事)、ブラインド
				V	60	LGS	t12.5GB-R+t9.5GB-R-Hの上 ﾋﾞﾆﾙｸﾛｽ貼り							
						LGS	t12.5GB-Rの上 ﾎﾜｲﾄﾎﾞｰﾄﾞ ※ﾎﾜｲﾄﾎﾞｰﾄﾞとして使用							
	放送室	OA H100	t5.0 ビニル床タイル	V	60	LGS	t12.5GB-R+t9.5GB-R-Hの上 ﾋﾞﾆﾙｸﾛｽ貼り	○	t12.5GB-Rの上t9.0岩綿吸音板	V	2,500	○	-	
	給湯室	C	t2.5ビニル床シート	V	60	LGS	t12.5GB-R+t9.5GB-R-Hの上 ﾋﾞﾆﾙｸﾛｽ貼り		t9.5GB-D	V	2,500		-	ミニキッチン（収納棚：メラミン化粧板同等品、
														シンク：SUS製）
	署長室	OA H100	t5.0 ビニル床タイル	V	60	LGS	t12.5GB-R+t9.5GB-R-Hの上 ﾋﾞﾆﾙｸﾛｽ貼り	○	t12.5GB-Rの上t9.0岩綿吸音板	V	2,700		BB	ピクチャレール、ブラインド

階	室名	床 下地	床 仕上	幅木 仕上	幅木 高さ	壁 下地	壁 仕上	壁 断熱材	天井 仕上	天井 廻縁	天井 天井高	天井 上部断熱材	BOX	備考
庁舎1階	災害対策室	OA H100	t5.0 ビニル床タイル	V	60	LGS	t12.5GB-R+t9.5GB-R-Hの上 ﾋﾞﾆﾙｸﾛｽ貼り	○	t12.5GB-Rの上t9.0岩綿吸音板	V	2,700		BB	ホワイトボード w1800xh900(備品工事)、ブラインド
														可動式ホワイトボード w1800xh900(備品工事)
	日動更衣室(男)	C	t2.5ビニル床シート	-	-	RC	打放ｺﾝｸﾘｰﾄ ｸﾘｱ塗装	○	t9.5GB-D	V	2,500		-	資機材収納棚(備品工事)
				V	60	LGS	t12.5GB-R+t9.5GB-R-Hの上 ﾋﾞﾆﾙｸﾛｽ貼り							
	職員玄関	C	200角磁器質ﾀｲﾙ	-	-	RC	打放ｺﾝｸﾘｰﾄ ｸﾘｱ塗装	○	t9.5GB-D	V	2,500		-	上框（床見切）
				V	60	LGS	t12.5GB-R+t9.5GB-R-Hの上 ﾋﾞﾆﾙｸﾛｽ貼り							
	ﾄﾚｰﾆﾝｸﾞ室	C	t2.5ビニル床シート	W	60	LGS	t12.5GB-R+t9.5GB-R-Hの上 ﾋﾞﾆﾙｸﾛｽ貼り	○	t12.5GB-Rの上t9.0岩綿吸音板	V	2,700		BB	大型鏡、ブラインド
	食堂	C	t2.5ビニル床シート	V	60	LGS	t12.5GB-R+t 9.5GB-R-Hの上 EP-G	○	t12.5GB-Rの上t9.0岩綿吸音板	V	2,700		BB	配膳カウンター、掲示板 w1800xh900(備品工事)
														ブラインド
	厨房	C	t2.5 ビニル床シート(防滑)	V	60	LGS	t12.5GB-Rの上 t6化粧ケイカル板	○	t12.5GB-Rの上 t6化粧ケイカル板	V	2,700		-	厨房機器、レンジ廻り壁t1.0ステンレス貼り
														床見切 SUS FB-t6
	洗濯室(男)	C	ウレタン系樹脂塗床材	V	60	LGS	t12.5GB-Rの上 t6化粧ケイカル板	○	t12.5GB-Rの上 t6化粧ケイカル板	V	2,700		-	ライニング、地流し、床排水溝、グレーチング、
						LGS	t12.5GB-F+t12.5GB-Fの上 t6化粧ケイカル板							SUS流し、鏡、ユニットシャワーx2、
							【面積区画】							(設備工事)：洗濯パンx2
	洗濯室(女)	C	ウレタン系樹脂塗床材	V	60	LGS	t12.5GB-Rの上 t6化粧ケイカル板	○	t12.5GB-Rの上 t6化粧ケイカル板	V	2,700		-	地流し、床排水溝、グレーチング、SUS流し、鏡、
														ユニットシャワーx1、
						RC	t12.5GB-Rの上 t6化粧ケイカル板【異種用途区画】							(設備工事)：洗濯パンx1
	脱衣室 洗濯室(男)(女)内	C	t2.5ビニル床シート(ﾕﾆｯﾄﾌﾛｱ)	V	60	LGS	t12.5GB-R+t9.5GB-R-Hの上 ﾋﾞﾆﾙｸﾛｽ貼り		t12.5GB-Rの上 t6化粧ケイカル板	V	2,300			枕棚、上框SUS40mm、ユニットフロアh100
	WC 洗濯室(女)内	C	t2.5ビニル床シート(抗菌)	V	60	LGS	t12.5GB-R+t9.5GB-R-Hの上 ﾋﾞﾆﾙｸﾛｽ貼り	○	t12.5GB-Rの上 ﾋﾞﾆﾙｸﾛｽ貼り	V	2,300			ライニング、フック、吊戸棚
	乾燥室	C	ウレタン系樹脂塗床材	-	-	RC	打放ｺﾝｸﾘｰﾄ ｸﾘｱ塗装【面積区画】	○	t12.5GB-Rの上 t6化粧ケイカル板	V	2,700		-	物干し吊り金物SUS製
				V	60	LGS	t12.5GB-Rの上 t6化粧ケイカル板							乾燥機(備品工事)
														※乾燥温風の仕上対応
	MWC(2) WWC(2)	C	t2.5ビニル床シート(抗菌)	-	-	RC	打放ｺﾝｸﾘｰﾄ ｸﾘｱ塗装	○	t9.5GB-D	V	2,500		-	共通：ライニング、鏡、トイレブース、フック
				V	60	LGS	t12.5GB-Rの上 t6化粧ケイカル板							MWC：隔て板、汚垂石
	MWC(1) WWC(1)	C	t2.5ビニル床シート(抗菌)	V	60	RC	t12.5GB-Rの上 t6化粧ケイカル板【一部異種用途区画】	○	t9.5GB-D	V	2,500		-	共通：ライニング、洗面カウンター、鏡、
						LGS	t12.5GB-Rの上 t6化粧ケイカル板							トイレブース、フック
														MWC：隔て板、汚垂石
	ﾊﾞﾘｱﾌﾘｰWC	C	t2.5ビニル床シート(抗菌)	V	60	LGS	t12.5GB-Rの上 t6化粧ケイカル板	○	t9.5GB-D	V	2,500		-	ベビーチェア、固定手摺、可動手摺
														多機能トイレパック(設備工事)
	書庫 1	C	樹脂塗床材 ※床レール対応	W	150	LGS	t12.5GB-R+t 9.5GB-R-Hの上 EP-G		t9.5GB-D	V	2,500		-	可動書架、書架床露出レール
	物品庫 1	C	t2.5ビニル床シート	v	60	LGS	t12.5GB-R+t9.5GB-R-H 素地　※一部GL		t12.5GB-R 素地	V	2,500		-	

●防火材料一覧表

材料の名称・規格	認定番号	材料の名称・規格	認定番号	材料の名称・規格	認定番号
石膏ボード:GB-R　t12.5	不燃: NM－8619	岩綿吸音板:RB　t9.0、t12.0、t15.0	不燃: NM－8599	メラミン不燃化粧板 t3	不燃: NM－2183
石膏ボード:GB-R　t9.5	準不燃:QM－9828	無石綿ケイ酸カルシウム板:AB　t6、8	不燃: NM－8578	メラミン不燃化粧板 t0.7	不燃: NM－3951(1)
シージング石膏ボード:GB-S　t12.5	不燃: NM－9639	化粧ケイ酸カルシウム板:化粧AB　t6	不燃: NM－0458	グラスウール保温板:GW-B	不燃: NM－8605
シージング石膏ボード:GB-S　t9.5、12.5	準不燃:QM－9826	ビニルクロス	不燃: NM－0342	繊維混入石膏ボード t8	不燃: NM－2286
強化石膏ボード:GB-F　t12.5、15.0、21.0	不燃: NM－8615	掲示用クロス	準不燃: QM－0824	EP-G(つや有合成樹脂エマルションペイント)	不燃: NM－8585
化粧石膏ボード:GB-D　t9.5	準不燃:QM－0524	不燃構造用合板 t12	不燃: NM－1596	NAD(アクリル樹脂系非水分散形塗料)	不燃: NM－8585
普通硬質石膏ボード:GB-R-H　t9.5、12.5、15.0	不燃: NM－9645	天然木化粧合板 t9	不燃: NM－1325	※クリア塗装、撥水剤は基材浸透のため、RC打放し仕上げ同等	

耐火リスト(庁舎:RC造)

部位	構造	性能	認定番号又は告示番号
壁	鉄筋コンクリート t=100以上	1時間耐火	H12 建設省告示1399号第1(二)イ
間仕切り壁(防火間仕切)	軽量鉄骨下地 強化石膏ボードGB-Ft12.5+ 強化石膏ボードGB-Ft12.5(両面)	1時間耐火	FP060NP-0174
	軽量鉄骨下地 強化石膏ボードt21.0X2(片面)	1時間耐火	FP060NP-0007
	鉄筋コンクリート t=70以上	1時間耐火	H12 建設省告示1399号第1(二)イ

部位	構造	性能	認定番号又は告示番号
柱	鉄筋コンクリート造	1時間耐火	H12 建設省告示1399号第2(三)イ
	鉄骨造　耐火塗料塗布	1時間耐火	FP060CN-9472
床	鉄筋コンクリート造	1時間耐火	H12 建設省告示1399号第3(二)イ
梁	鉄筋コンクリート造	1時間耐火	H12 建設省告示1399号第4(三)イ
屋根	鉄筋コンクリート造	30分耐火	H12 建設省告示1399号第5(一)
階段(庁舎内)	鉄骨造	30分耐火	H12 建設省告示1399号第6(四)
階段(車庫内)	鉄筋コンクリート造	30分耐火	H12 建設省告示1399号第6(一)

一級建築士事務所　東京都登録第4539号
株式会社 楠山設計
東京都千代田区神田小川町三丁目２０番地

意匠設計
一級建築士登録第 301497 号
高橋 徹

構造設計
構造設計一級建築士登録第 6676 号
仮屋薗 耕一
一級建築士登録第 271669 号
仮屋薗 耕一

設備設計
設備設計一級建築士登録第 1800 号
高橋 徹
一級建築士登録第 301497 号
高橋 徹

DATE

TITLE　坂東消防署庁舎建設工事

SUBTITLE　庁舎 外部・内部仕上表 1

SCALE　A1：NON　A3：NON

DRAWN NO.　設計図　意匠 AA － 001

内部　仕上表

使用材料及び下地材、接着剤等すべて全てF☆☆☆☆とする（家具含む、換気経路とならない収納・室・天井についても同様）

階	室名	床 下地	床 仕上	幅木 仕上	幅木 高さ	壁 下地	壁 仕上	壁 断熱材	天井 仕上	天井 廻縁	天井 天井高	天井 上部断熱材	BOX	備考
庁舎２階	ホワイエ	C	t2.5ビニル床シート	-	-	RC	打放ｺﾝｸﾘｰﾄ ｸﾘｱ塗装	○	t9.5GB-D	V	2,500～	○		ピクチャレール、掲示板 w2000xh900(備品工事)
						RC	t12.5GB-R+t 9.5GB-R-Hの上 EP-G				5,685			
				V	60	LGS	t12.5GB-R+t 9.5GB-R-Hの上 EP-G		t12.5GB-R+t12.5GB-Rの上 EP-G					
									※CH2500ﾌﾗｯﾄ面					
	多目的室	OA H100	t5.0 ビニル床タイル	V	60	LGS	t12.5GB-R+t 9.5GB-R-Hの上 EP-G	○	t15.0岩綿吸音板 ﾘﾌﾞ付 ※勾配天井	V	2,500～	○	BB	造作収納棚、天井吊り照明レール
									t9.0岩綿吸音板 ※CH2500ﾌﾗｯﾄ面		5,340			簡易電動ロールスクリーン
									※上記共にt12.5GB-Rを下貼り					
	会議室 1 会議室 2	C	t2.5ビニル床シート	V	60	LGS	t12.5GB-R+t 9.5GB-R-Hの上 EP-G	○	t15.0岩綿吸音板 ﾘﾌﾞ付 ※勾配天井	V	2,500～	○	BB	スライディングウォール、天井吊り照明レール
						LGS	t12.5GB-Rの上 ﾎｰﾛｰﾊﾞｽﾀ ※ﾎﾜｲﾄﾎﾞｰﾄﾞとして使用		t9.0岩綿吸音板 ※CH2500ﾌﾗｯﾄ面		5,340			電動ロールスクリーン
							t12.5GB-R+ t12.5GB-Rの上t9.0岩綿吸音板 ※折上部壁		※上記共にt12.5GB-Rを下貼り					
	収納	C	t2.5ビニル床シート	V	60	LGS	t12.5GB-R+t 9.5GB-R-Hの上 EP-G	○	t9.5GB-D	V	2,700	○		
						LGS	t12.5GB-F+t12.5GB-Fの上 EP-G【面積区画】							
	男性仮眠室	C	t2.5ビニル床タイル	W	60	LGS	t12.5GB-R+t9.5GB-R-Hの上 ﾋﾞﾆﾙｸﾛｽ貼り	○	t12.5GB-Rの上 ﾋﾞﾆﾙｸﾛｽ貼り	V	2,500	○	CB	カウンター、ランドリーハンガーx2、ｱﾙﾐ物干竿φ25mm
														ロールスクリーン
	更衣室(男)	C	t3.2ビニル織物床シート	-		RC	打放ｺﾝｸﾘｰﾄ ｸﾘｱ塗装		t12.5GB-Rの上 ﾋﾞﾆﾙｸﾛｽ貼り	V	2,500	○		床見切り：SUS FB-t6
			※靴脱ぎエリア											
			t2.5ビニル床シート	V	60	LGS	t12.5GB-R+t9.5GB-R-Hの上 ﾋﾞﾆﾙｸﾛｽ貼り							
	MWC(一般) WWC(一般)	C	t2.5ビニル床シート(抗菌)	-		RC	打放ｺﾝｸﾘｰﾄ ｸﾘｱ塗装	○	t12.5GB-Rの上 t6化粧ケイカル板	V	2,500	○		共通：ライニング、洗面カウンター、鏡、
														トイレブース、フック
				V	60	LGS	t12.5GB-Rの上 t6化粧ケイカル板							MWC：隅て板、汚垂石
	WC 2	C	t2.5ビニル床シート(抗菌)	V	60	LGS	t12.5GB-R+t9.5GB-R-Hの上 ﾋﾞﾆﾙｸﾛｽ貼り	○	t12.5GB-Rの上 t6化粧ケイカル板	V	2,500	○		フック、吊戸棚
	洗面/洗濯(男)	C	t2.5ビニル床シート	-		RC	打放ｺﾝｸﾘｰﾄ ｸﾘｱ塗装		t12.5GB-Rの上 t6化粧ケイカル板	V	2,500	○		ライニング、洗面カウンター、鏡、洗濯パンx2、
				V	60	LGS	t12.5GB-R+t9.5GB-R-Hの上 ﾋﾞﾆﾙｸﾛｽ貼り							個人用ロッカーx60、
	脱衣(男)	C	t3.2ビニル織物床シート(ﾕﾆｯﾄﾌﾛｱ)	V	60	LGS	t12.5GB-R+t9.5GB-R-Hの上 ﾋﾞﾆﾙｸﾛｽ貼り		t12.5GB-Rの上 t6化粧ケイカル板	V	2,400	○		ユニットバスx1、ユニットシャワーx2
			※靴脱ぎエリア											枕棚、上框SUS130xh100、ユニットフロアh100
	利用者休憩ｽﾍﾟｰｽ	C	t2.5ビニル床シート	V	60	LGS	t12.5GB-R+t 9.5GB-R-Hの上 EP-G	○	t9.5GB-D	V	2,700		-	ベンチ
						LGS	t12.5GB-R+t 9.5GB-R-Hの上 掲示ｸﾛｽ貼り							
	ﾘﾌﾚｯｼｭｽﾍﾟｰｽ	C	t3.2ビニル織物床シート	V	60	LGS	t12.5GB-R+t 9.5GB-R-Hの上 EP-G	○	t 9.5GB-R-Hの上 EP-G	V	2,700		-	造作収納棚、ベンチ、床見切 SUS FB-t6
	物品庫 2	C	t2.5ビニル床シート	V	60	LGS	t12.5GB-R+t 9.5GB-R-Hの上 EP-G		t12.5GB-R 素地	V	2,500	○		
	書庫 2	C	樹脂塗床材 ※床レール対応	-		RC	打放ｺﾝｸﾘｰﾄ ｸﾘｱ塗装		t9.5GB-D	V	2,500	○		可動書架、書架床露出レール
						LGS	t12.5GB-R+t 9.5GB-R-Hの上 EP-G							
				W	150	LGS	t12.5GB-F+t12.5GB-Fの上 EP-G【面積区画】							
	倉庫	C	無機表面硬化塗床材	-		RC	打放ｺﾝｸﾘｰﾄ ｸﾘｱ塗装		躯体表し(直天)	-	-	○		資機材収納棚(備品工事)
				V	60	LGS	t12.5GB-R+t 9.5GB-R-Hの上 EP-G							
	消防資機材庫2	C	無機表面硬化塗床材	-		RC	打放ｺﾝｸﾘｰﾄ 撥水材塗布		躯体表し(直天)	-	-	○		資機材収納棚(備品工事)
						LGS	t12.5GB-R+t9.5GB-R-Hの上 EP-G							

階	室名	床 下地	床 仕上	幅木 仕上	幅木 高さ	壁 下地	壁 仕上	壁 断熱材	天井 仕上	天井 廻縁	天井 天井高	天井 上部断熱材	BOX	備考
庁舎２階女性エリア	女性仮眠室	C	t3.2ビニル織物床シート	W	60	LGS	t12.5GB-R+t9.5GB-R-Hの上 ﾋﾞﾆﾙｸﾛｽ貼り	○	t12.5GB-Rの上 ﾋﾞﾆﾙｸﾛｽ貼り	V	2,500	○	CB	カウンター、ランドリーハンガーx2、
			※靴脱ぎエリア											ロールスクリーン
	女性エリア/洗面	C	t3.2ビニル織物床シート	-		RC	打放ｺﾝｸﾘｰﾄ ｸﾘｱ塗装	○	t12.5GB-Rの上 t6化粧ケイカル板	V	2,500	○	CB	洗面カウンター、個人用ロッカー、鏡、洗濯パンx1
			※靴脱ぎエリア											床見切り：SUS FB-t6、ロールスクリーン
				W	60	LGS	t12.5GB-R+t9.5GB-R-Hの上 ﾋﾞﾆﾙｸﾛｽ貼り							
	更衣室(女)	C	t3.2ビニル織物床シート	-		RC	打放ｺﾝｸﾘｰﾄ ｸﾘｱ塗装		t12.5GB-Rの上 t6化粧ケイカル板	V	2,500	○	C	カーテンレール
			※靴脱ぎエリア											
				W	60	LGS	t12.5GB-R+t9.5GB-R-Hの上 ﾋﾞﾆﾙｸﾛｽ貼り							
	脱衣(女)	C	t3.2ビニル織物床シート	W	60	LGS	t12.5GB-R+t9.5GB-R-Hの上 ﾋﾞﾆﾙｸﾛｽ貼り		t12.5GB-Rの上 t6化粧ケイカル板	V	2,500	○		造作棚
			※靴脱ぎエリア											
	WC 3	C	t2.5ビニル床シート(抗菌)	V	60	LGS	t12.5GB-R+t9.5GB-R-Hの上 ﾋﾞﾆﾙｸﾛｽ貼り	○	t12.5GB-Rの上 t6化粧ケイカル板	V	2,500	○		ライニング、フック、吊戸棚
			※靴脱ぎエリア											
庁舎共通	廊下	C	t2.5ビニル床シート	V	60	RC	t12.5GB-R+t 9.5GB-R-Hの上 EP-G	○	t9.5GB-D	V	2,700※1階		-	造作収納棚、飾り棚(2F)
						LGS	t12.5GB-R+t 9.5GB-R-Hの上 EP-G				2,500※2階			
	吹抜・階段	ｽﾁｰﾙ	t2.5ビニル床シート※ﾓﾙﾀﾙ充填	ササラ巾木	-	RC	t12.5GB-R+t9.5GB-R-H EP-G	○	t9.5GB-D	V	-	○	BB	電動換気窓
						LGS	t12.5GB-R+t9.5GB-R-H EP-G							ﾉﾝｽﾘｯﾌﾟ、注意喚起点字鋲：ｶﾞｲﾄﾞｽﾃｯﾌﾟSCS14
						LGS	t8.0繊維混入石膏ボード 3枚貼り EP-G ※曲面壁							
	PS・EPS	C	防塵塗装	V	60	RC	t12.5GB-R+t9.5GB-R-H 素地	○	躯体表し(直天)	-	-		-	
						LGS	t12.5GB-R+t9.5GB-R-H 素地							
	sk	C	t2.5ビニル床シート	V	60	RC	t12.5GB-R+t9.5GB-R-H EP-G	○	t9.5GB-D	V	2500		-	sk流し、枕棚
						LGS	t12.5GB-R+t9.5GB-R-H EP-G							
	物入	C	t2.5ビニル床シート	V	60	RC	t12.5GB-R+t9.5GB-R-H EP-G	○	t9.5GB-D	V	2500		-	
						LGS	t12.5GB-R+t9.5GB-R-H EP-G							

●防火材料一覧表

材料の名称・規格		認定番号	材料の名称・規格		認定番号	材料の名称・規格	認定番号
石膏ボード：GB-R	t12.5	不燃：NM－8619	岩綿吸音板：RB	t9.0、t12.0、t15.0	不燃：NM－8599	メラミン不燃化粧板 t3	不燃：NM－2183
石膏ボード：GB-R	t9.5	準不燃：QM－9828	無石綿ケイ酸カルシウム板：AB	t6、8	不燃：NM－8578	メラミン不燃化粧板 t0.7	不燃：NM－3951(1)
シージング石膏ボード：GB-S	t12.5	不燃：NM－9639	化粧ケイ酸カルシウム板：化粧AB	t6	不燃：NM－0458	グラスウール保温板：GW-B	不燃：NM－8605
シージング石膏ボード：GB-S	t9.5、12.5	準不燃：QM－9826	ビニルクロス		不燃：NM－0342	繊維混入石膏ボード t8	不燃：NM－2286
強化石膏ボード：GB-F	t12.5、15.0、21.0	不燃：NM－8615	掲示用クロス		準不燃：QM－0824	EP-G(つや有合成樹脂エマルションペイント)	不燃：NM－8585
化粧石膏ボード：GB-D	t9.5	準不燃：QM－0524	不燃構造用合板 t12		不燃：NM－1596	NAD(アクリル樹脂系非水分散形塗料)	不燃：NM－8585
普通硬質石膏ボード：GB-R-H	t9.5、12.5、15.0	不燃：NM－9645	天然木化粧合板 t9		不燃：NM－1325	※クリア塗装、撥水剤は基材浸透のため、RC打放し仕上げ同等	

耐火リスト(庁舎：RC造)

部位	構造	性能	認定番号又は告示番号
壁	鉄筋コンクリート t=100以上	1時間耐火	H12 建設省告示1399号第1(二)イ
間仕切り壁(防火間仕切)	軽量鉄骨下地 強化石膏ボードGB-Ft12.5+ 強化石膏ボードGB-Ft12.5(両面)	1時間耐火	FP060NP-0174
	軽量鉄骨下地 強化石膏ボードt21.0X2(片面)	1時間耐火	FP060NP-0007
	鉄筋コンクリート t=70以上	1時間耐火	H12 建設省告示1399号第1(二)イ

部位	構造	性能	認定番号又は告示番号
柱	鉄筋コンクリート造	1時間耐火	H12 建設省告示1399号第3(三)イ
	鉄骨造 耐火塗料塗布	1時間耐火	FP060CN-9472
床	鉄筋コンクリート造	1時間耐火	H12 建設省告示1399号第3(二)イ
梁	鉄筋コンクリート造	1時間耐火	H12 建設省告示1399号第4(三)イ
屋根	鉄筋コンクリート造	30分耐火	H12 建設省告示1399号第5(一)
階段(庁舎内)	鉄骨造	30分耐火	H12 建設省告示1399号第6(四)
階段(車庫内)	鉄筋コンクリート造	30分耐火	H12 建設省告示1399号第6(一)

一級建築士事務所　東京都登録第4539号
株式会社 楠山設計
東京都千代田区神田小川町三丁目２０番地

意匠設計　一級建築士登録第 301497 号　高橋 徹

構造設計　構造設計一級建築士登録第 6676 号　仮屋薗 耕一　一級建築士登録第 271669 号　仮屋薗 耕一

設備設計　設備設計一級建築士登録第 1800 号　高橋 徹　一級建築士登録第 301497 号　高橋 徹

DATE

TITLE　坂東消防署庁舎建設工事

SUBTITLE　庁舎 外部・内部仕上表 2

SCALE　A1：NON　A3：NON

DRAWN NO.　設計図　意匠 AA － 002

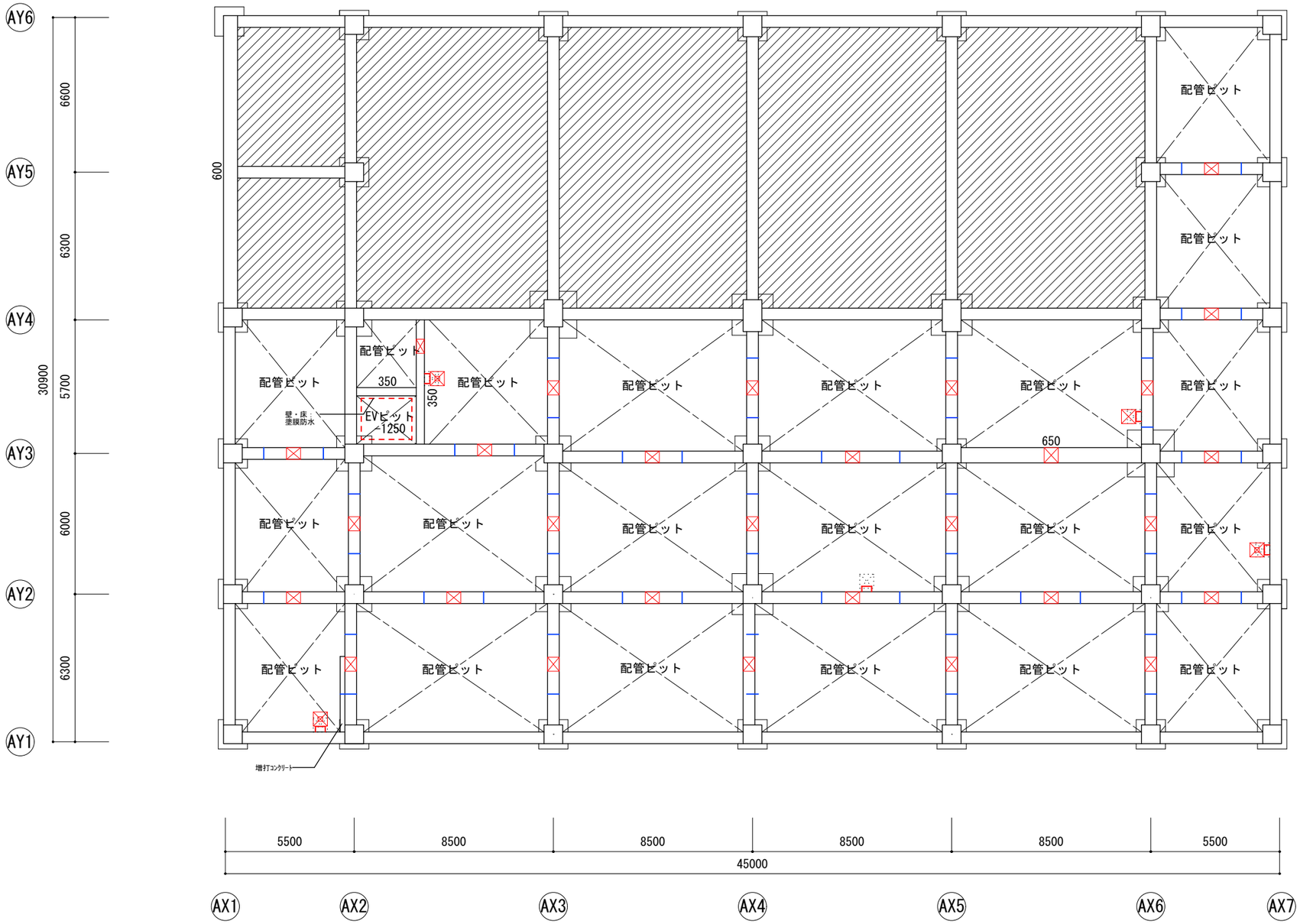

図形	名称・サイズ
	特記無き限り人通口：600x600 ※人通口のある部分には以下を設ける 上段　通気口：φ75VP　2箇所 下段　連通管：特記無き限りφ150VP、半割
	釜場：特記無き限り600x600xh600 防水モルタル仕上げ
	鉄製タラップ：W400xD250 @300 ノンスリップ付溶融亜鉛メッキ処理
	上部床下点検口：600x600 ステンレス枠床仕上げ貼り用(防臭型、鍵付)
	通水管：φ100　VP半割

※特記無き限り捨てコン天端はFL-1950
※基礎梁：特記無き限り500x2000
※配管ピット床仕上げは防塵塗装とする。
※ハッチ部　　は埋め戻しとする。

梁貫通リスト

	電　気		機械設備(空調・給排水)					
開　口	100 φ	150 φ	100 φ	150 φ	200 φ	220 φ	250 φ	300 φ
1F・ﾋﾟｯﾄ	40	6	25	60	25			
2F			20	25			2	
RF				10			20	

一級建築士事務所　東京都登録第4539号
株式会社 楠山設計
東京都千代田区神田小川町三丁目２０番地

意匠設計　一級建築士登録第 301497 号　高 橋　徹

構造設計　構造設計一級建築士登録第 6676 号　仮 屋 薗　耕 一　一級建築士登録第 271669 号　仮 屋 薗　耕 一

設備設計　設備設計一級建築士登録第　号　一級建築士登録第 301497 号　高 橋　徹

DATE

TITLE　坂東消防署庁舎建設工事

SUBTITLE　庁舎　ピット平面図

SCALE　A1：S=1/100　A3：A1×1/2

DRAWN NO.　設計図　意匠　AA－003

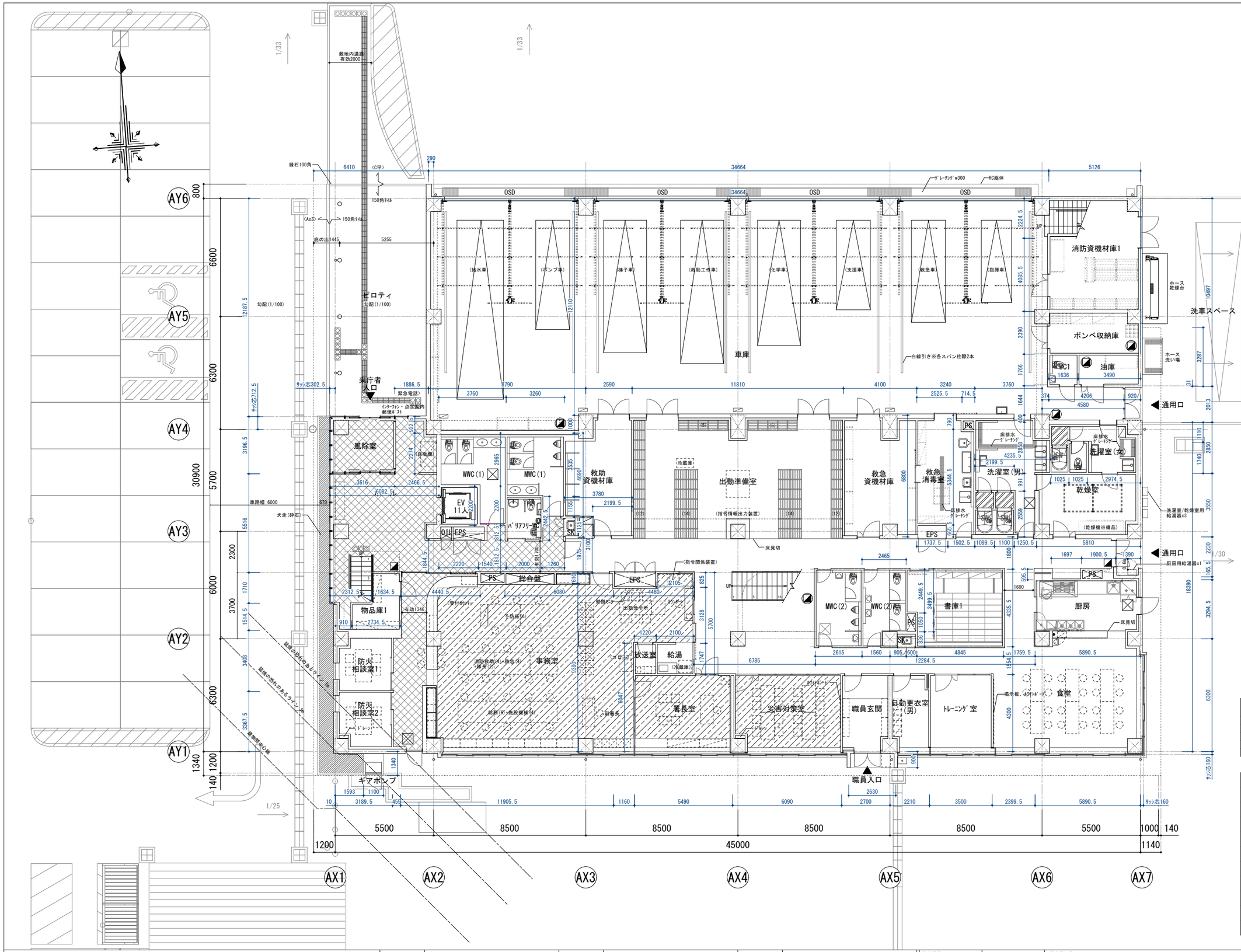

階段 1 ※ホール（鉄骨造）		階段 2 ※中央吹抜（鉄骨造）		階段 3 ※車庫内（RC造）	
階段幅	1220mm	階段幅	1650mm	階段幅	1235mm
踏面	270mm	踏面	280mm	踏面	260mm
蹴上	180mm	蹴上	182mm	蹴上	191mm
踊り場	1241mm	踊り場	1650mm	踊り場	1235mm
手摺	有	手摺	有	手摺	無

■凡例

	来庁者エリア
	OAフロア範囲を示す※2階についてはスラブを下げる
	ユニットフロア範囲を示す(FL+100)
OSD	オーバースライディングドア
◎	縦引ＲＤ：鋳鉄製 既製品
~~▥~~	~~横引ＲＤ：鋳鉄製 既製品~~
~~⊕~~	~~中継ＲＤ：鋳鉄製 既製品~~
○	竪樋 φ114アルミ製
◪	消火器ボックスを示す
◪	消火器置き型を示す
⊠⊠⊠	点字誘導ブロック

一級建築士事務所　東京都登録第4539号
株式会社 楠山設計
東京都千代田区神田小川町三丁目２０番地

意匠設計
一級建築士登録第 301497 号
高 橋 徹

構造設計
構造設計一級建築士登録第 6676 号
仮 屋 薗 耕 一
一級建築士登録第 271669 号
仮 屋 薗 耕 一

設備設計
設備設計一級建築士登録第 号
一級建築士登録第 301497 号
高 橋 徹

DATE

TITLE
坂東消防署庁舎建設工事

SUBTITLE
庁舎 1階平面図

SCALE
A1：S=1/100
A3：A1×1/2

DRAWN NO.
設計図 意匠 AA － 004

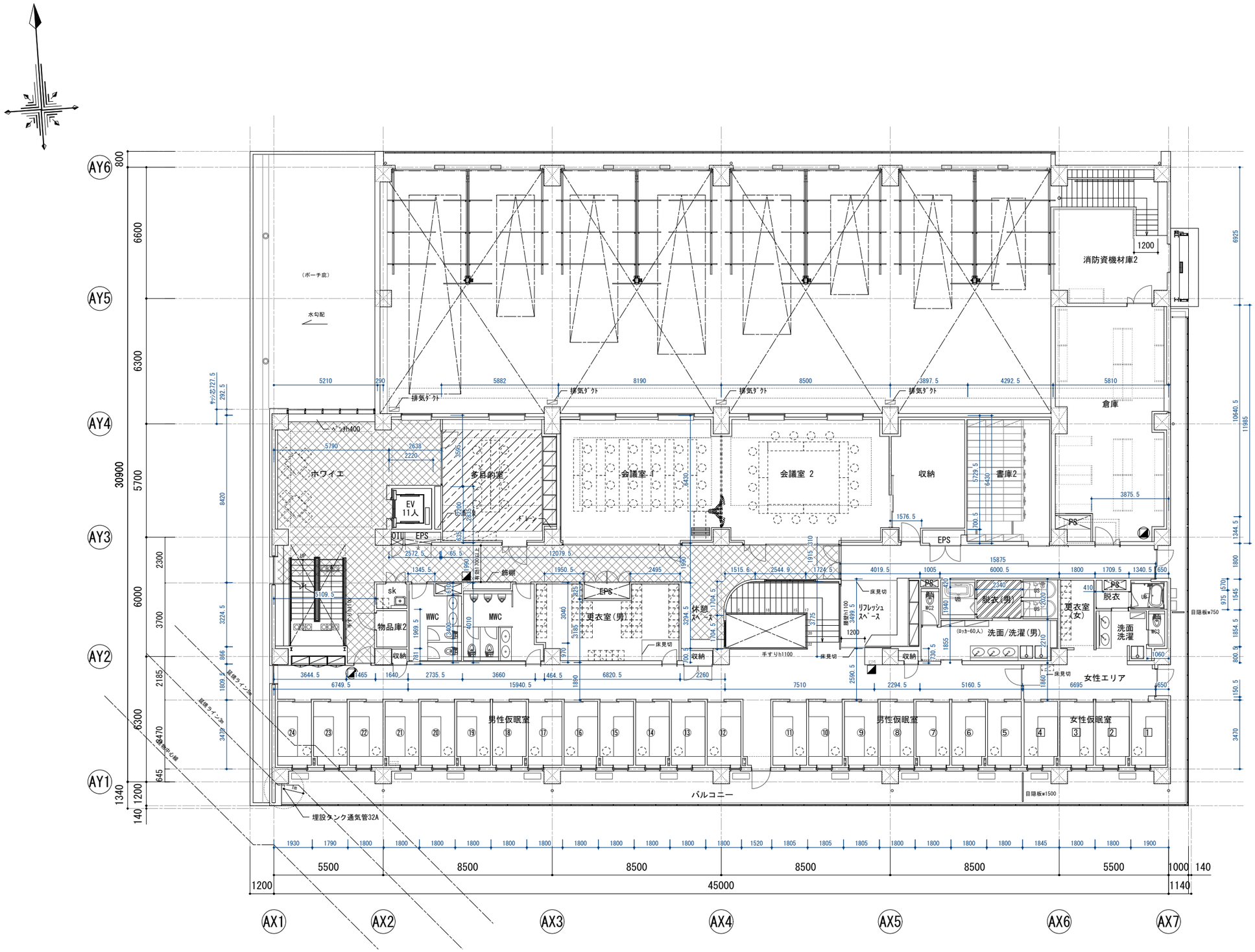

階段 1 ※ホール（鉄骨造）		階段 2 ※中央吹抜（鉄骨造）		階段 3 ※車庫内（RC造）	
階段幅	1220mm	階段幅	1650mm	階段幅	1235mm
踏面	270mm	踏面	280mm	踏面	260mm
蹴上	180mm	蹴上	182mm	蹴上	191mm
踊り場	1241mm	踊り場	1650mm	踊り場	1235mm
手摺	有	手摺	有	手摺	無

■凡例

	来庁者エリア
	OAフロア範囲を示す※2階についてはスラブを下げる
	ユニットフロア範囲を示す(FL+100)
OSD	オーバースライディングドア
◎	縦引ＲＤ：鋳鉄製 既製品
~~横引ＲＤ：鋳鉄製 既製品~~	
~~中継ＲＤ：鋳鉄製 既製品~~	
○	竪樋 φ114アルミ製
◪	消火器ボックスを示す
◪	消火器置き型を示す
	点字誘導ブロック

一級建築士事務所　東京都登録第4539号
株式会社 楠山設計
東京都千代田区神田小川町三丁目２０番地

意匠設計
一級建築士登録第 301497 号
高 橋 徹

構造設計
構造設計一級建築士登録第 6676 号
仮 屋 薗 耕 一
一級建築士登録第 271669 号
仮 屋 薗 耕 一

設備設計
設備設計一級建築士登録第 号
一級建築士登録第 301497 号
高 橋 徹

DATE

TITLE
坂東消防署庁舎建設工事

SUBTITLE
庁舎 2階平面図

SCALE
A1：S=1/100
A3：A1×1/2

DRAWN NO.
設計図　意匠　AA － 005

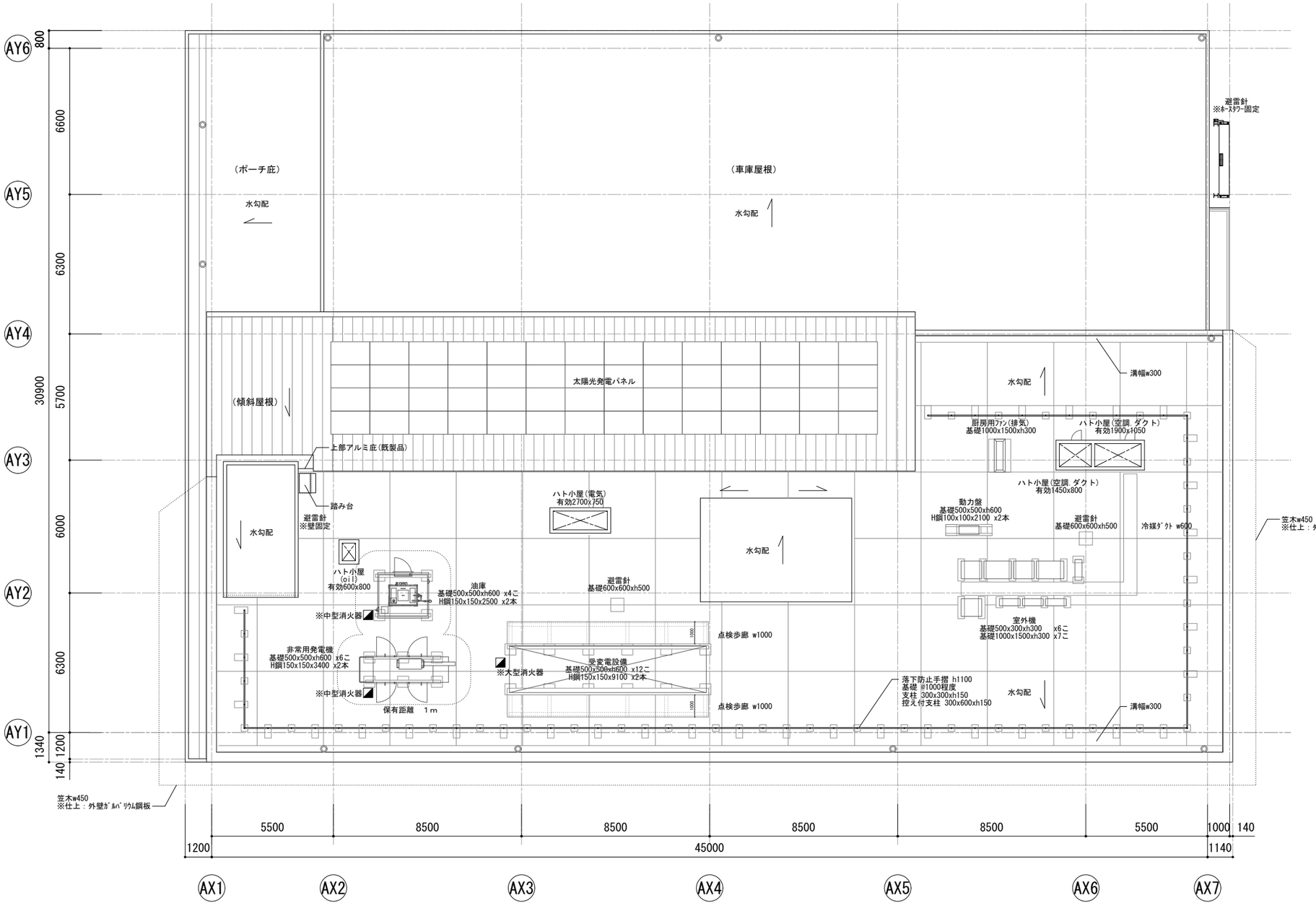

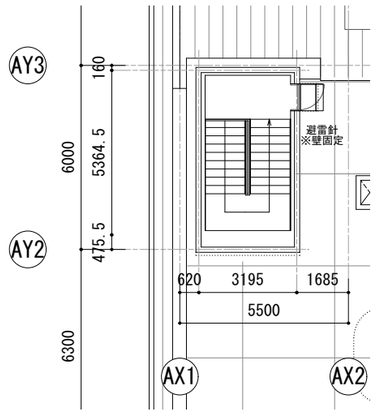

■凡例

	来庁者エリア
	OAフロア範囲を示す※2階についてはスラブを下げる
	ユニットフロア範囲を示す(FL+100)
OSD	オーバースライディングドア
	縦引ＲＤ：鋳鉄製 既製品
	~~横引ＲＤ：鋳鉄製 既製品~~
	~~中継ＲＤ：鋳鉄製 既製品~~
	竪樋 φ114アルミ製
	消火器ボックスを示す
	消火器置き型を示す
	点字誘導ブロック

一級建築士事務所　東京都登録第4539号

株式会社 楠山設計

東京都千代田区神田小川町三丁目２０番地

意匠設計　一級建築士登録第 301497 号　高 橋 徹

構造設計　構造設計一級建築士登録第 6676 号　仮 屋 薗 耕 一　一級建築士登録第 271669 号　仮 屋 薗 耕 一

設備設計　設備設計一級建築士登録第 号　一級建築士登録第 301497 号　高 橋 徹

DATE

TITLE　坂東消防署庁舎建設工事

SUBTITLE　庁舎 R階平面図

SCALE　A1：S=1/100　A3：A1×1/2

DRAWN NO.　設計図　意匠 A-A- 006

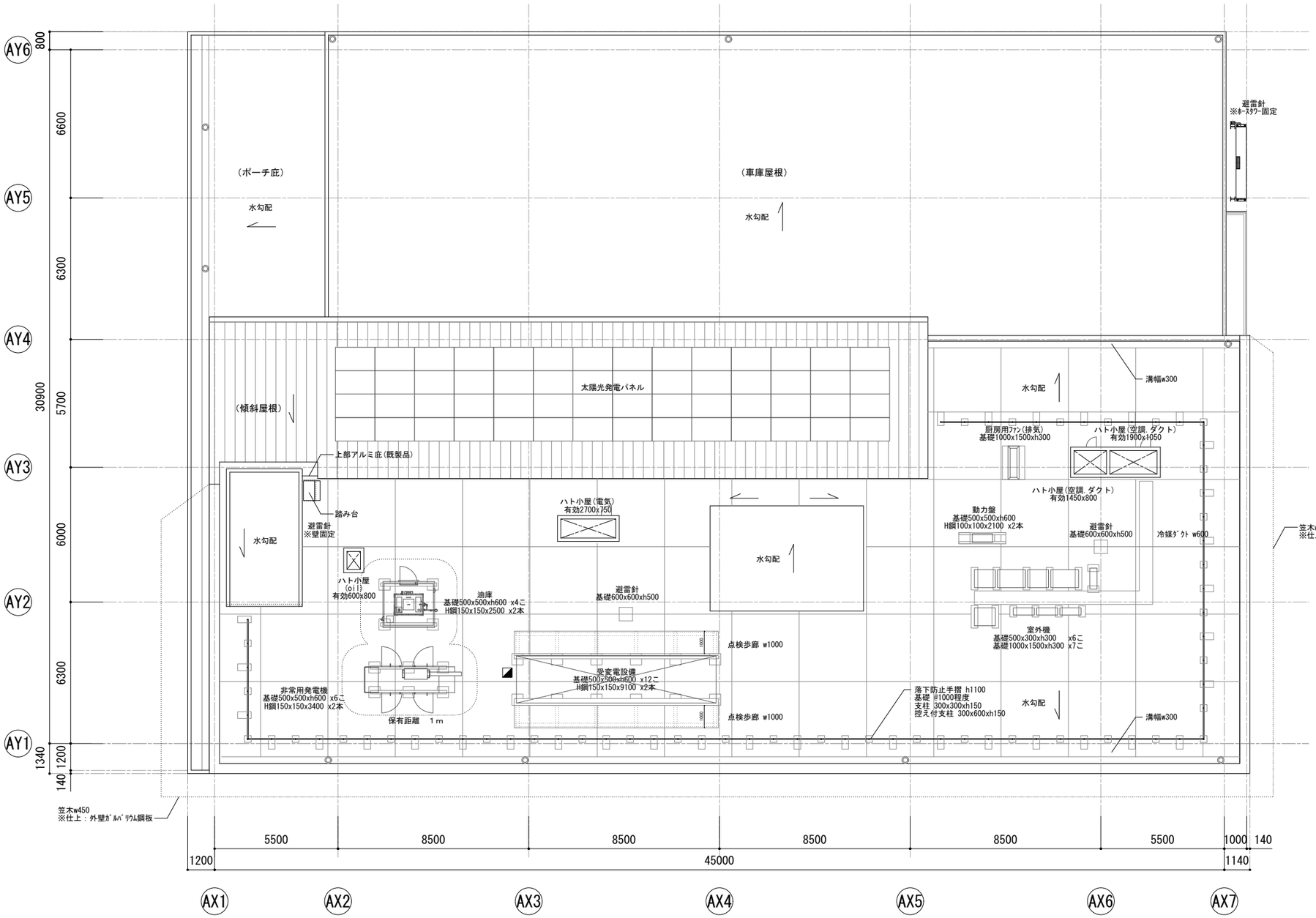

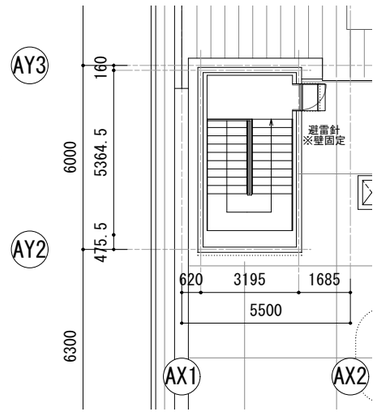

■凡例

	来庁者エリア
	OAフロア範囲を示す※2階についてはスラブを下げる
	ユニットフロア範囲を示す(FL+100)
OSD	オーバースライディングドア
	縦引ＲＤ：鋳鉄製 既製品
	横引ＲＤ：鋳鉄製 既製品
	中継ＲＤ：鋳鉄製 既製品
	竪樋 φ114アルミ製
	消火器ボックスを示す
	消火器置き型を示す
	点字誘導ブロック

一級建築士事務所　東京都登録第4539号
株式会社 楠山設計
東京都千代田区神田小川町三丁目２０番地

意匠設計
一級建築士登録第 301497 号
高 橋 徹

構造設計
構造設計一級建築士登録第 6676 号
仮 屋 薗 耕 一
一級建築士登録第 271669 号
仮 屋 薗 耕 一

設備設計
設備設計一級建築士登録第 号
一級建築士登録第 301497 号
高 橋 徹

DATE

TITLE
坂東消防署庁舎建設工事

SUBTITLE
庁舎 R階平面図

SCALE
A1：S=1/100
A3：A1×1/2

DRAWN NO.
設計図 意匠 A-A- 006

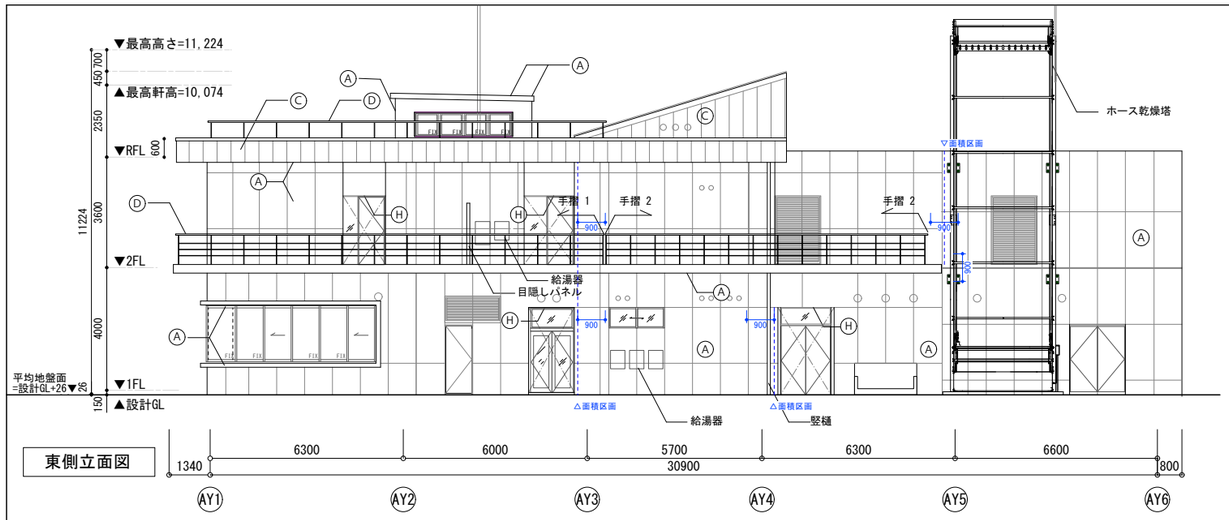

東側立面図

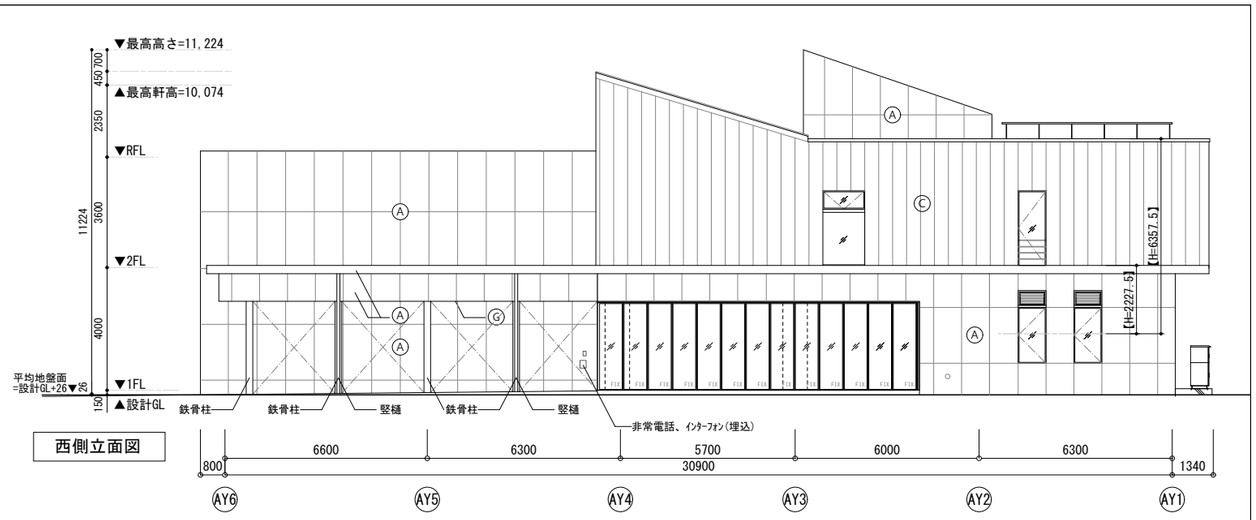

西側立面図

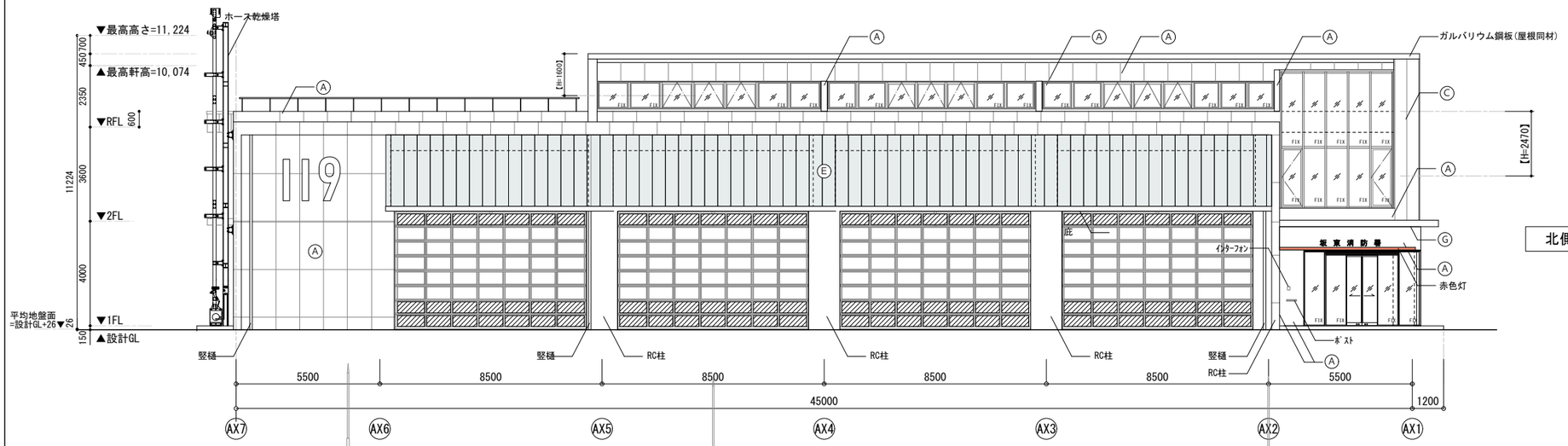

北側立面図

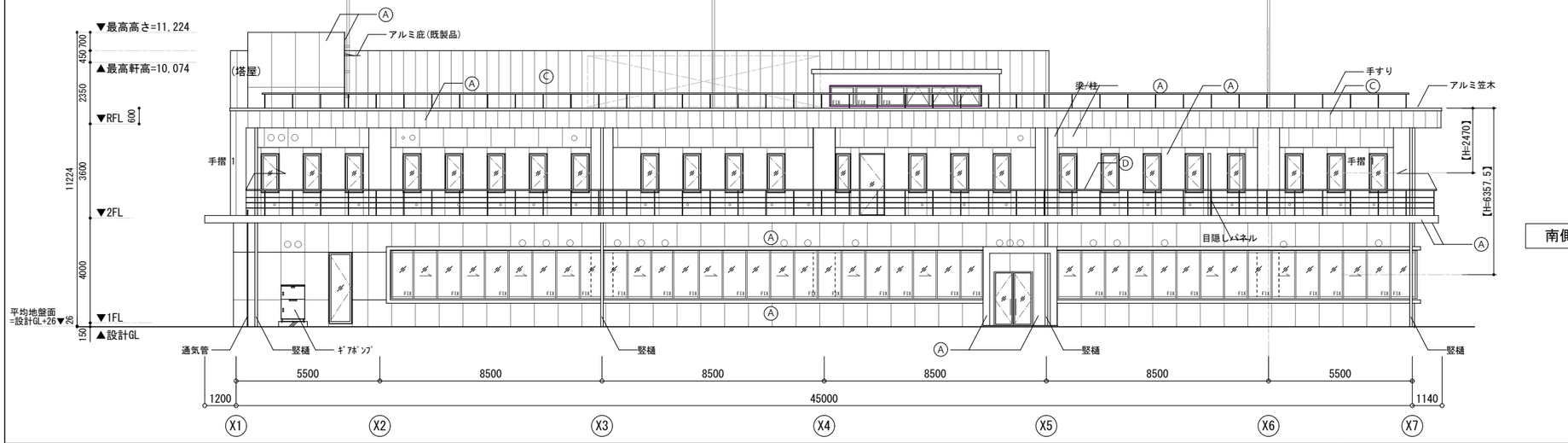

南側立面図

記号	仕　上
Ⓐ	コンクリート打ち放しの上 水系4フッ化フッ素クリア塗装 ※開口部際には誘発目地を設けること
~~Ⓑ~~	~~押出成形セメント板 親水性フッ素樹脂クリア塗装~~
Ⓒ	ガルバリウム鋼板 竪ハゼ葺き フッ素樹脂焼付塗装
Ⓓ	手摺 スチール 溶融亜鉛メッキ処理　※手摺1 支柱@1060　手摺2 支柱@800
Ⓔ	ポリカーボネート複層板
Ⓖ	アルミパネル フッ素樹脂焼付塗装
Ⓗ	ケイ酸カルシウム板 塗装

一級建築士事務所　東京都登録第4539号
株式会社 楠山設計
東京都千代田区神田小川町三丁目２０番地

意匠設計
一級建築士登録第 301497 号
高 橋 徹

構造設計
構造設計一級建築士登録第 6676 号
仮 屋 薗 耕 一
一級建築士登録第 271669 号
仮 屋 薗 耕 一

設備設計
設備設計一級建築士登録第 号
一級建築士登録第 301497 号
高 橋 徹

DATE

TITLE
坂東消防署庁舎建設工事

SUBTITLE
庁舎 立面図

SCALE
A1：S=1/100
A3：A1×1/2

DRAWN NO.
設計図　意匠　AA－007

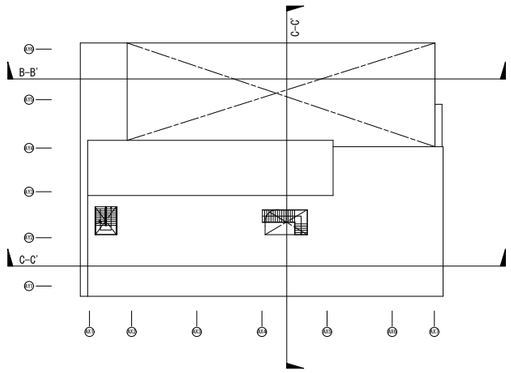

A-A'断面

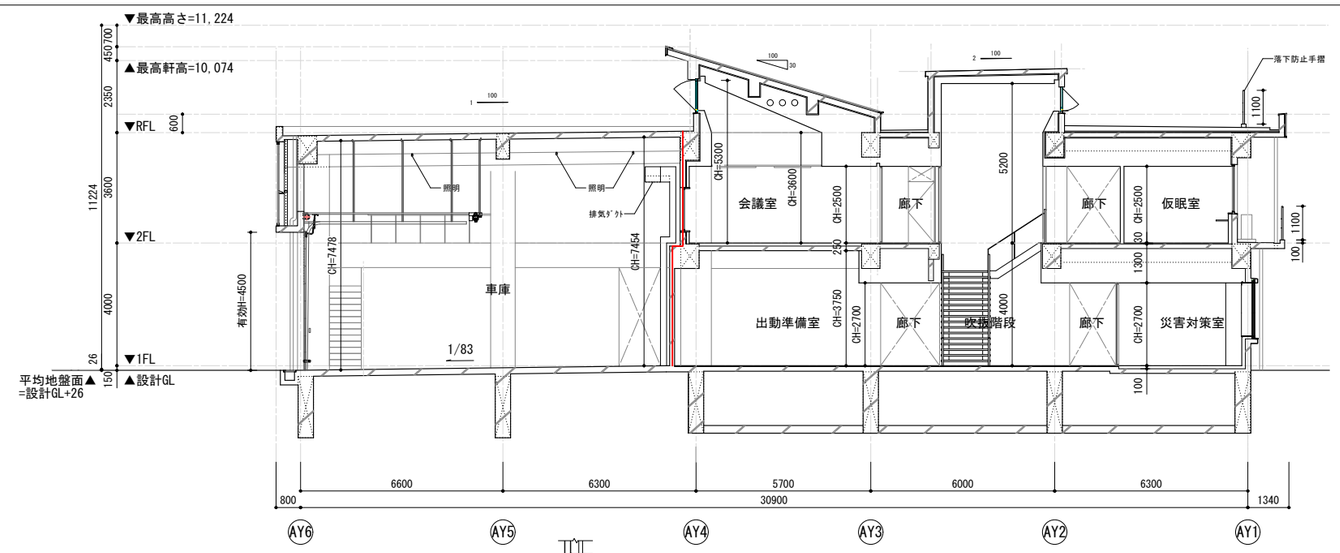

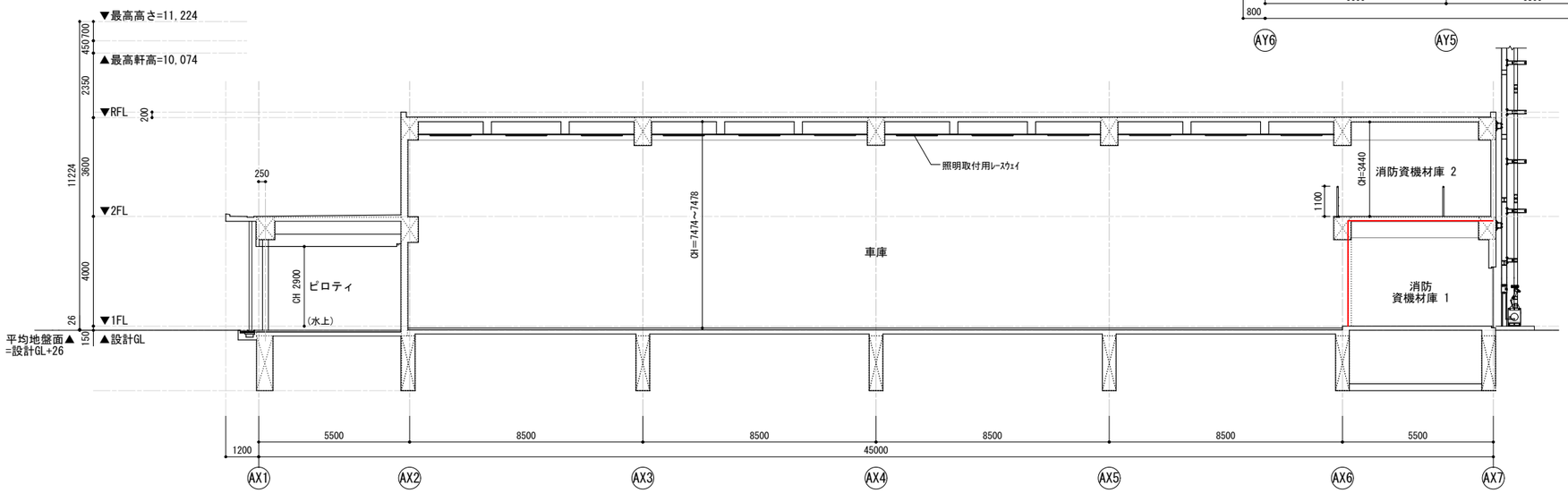

B-B'断面

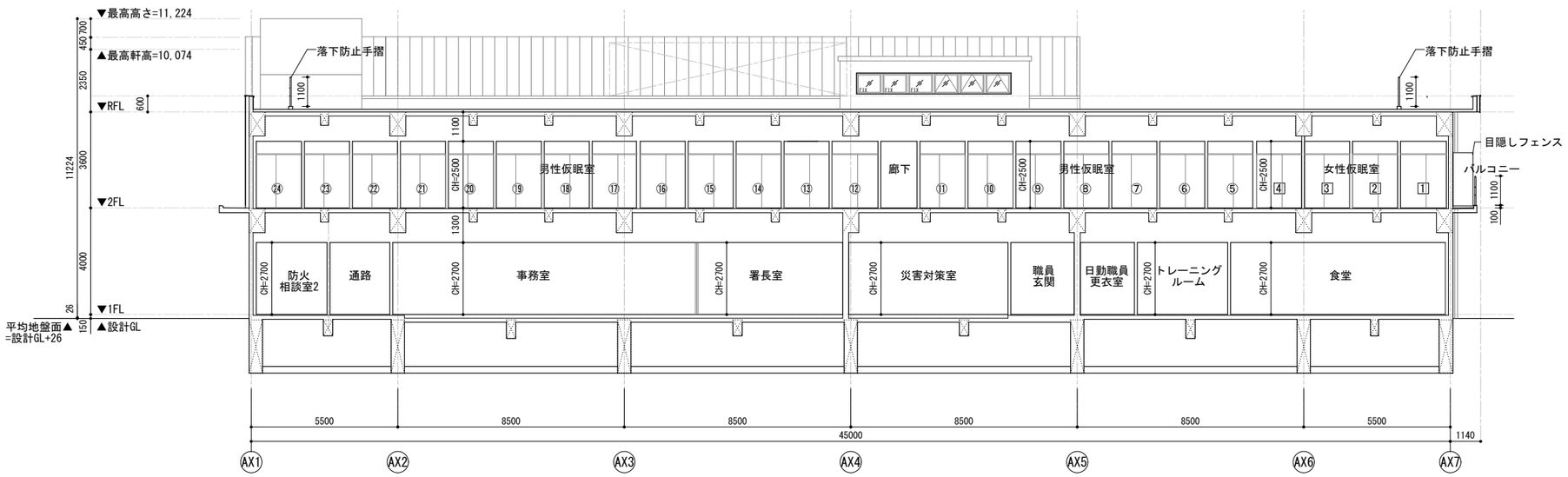

C-C'断面

凡例

:異種用途区画(112条18項)

※平均地盤面＝設計GL+26(TP 18.626m)
※道路の反対側の境界線より20m以内に申請建物が存在しないため、
道路斜線は明らかに適合
※道申請建物の最高高さが20m以下であるため、隣地斜線は明らかに適合

一級建築士事務所 東京都登録第4539号 株式会社 楠山設計 東京都千代田区神田小川町三丁目２０番地	意匠設計	一級建築士登録第 301497 号 高 橋 徹	構造設計	構造設計一級建築士登録第 6676 号 仮 屋 薗 耕 一 一級建築士登録第 271669 号 仮 屋 薗 耕 一	設備設計	設備設計一級建築士登録第 号 一級建築士登録第 301497 号 高 橋 徹	DATE
							TITLE 坂東消防署庁舎建設工事
							SUBTITLE 庁舎 断面図
							SCALE A1：S=1/100 A3：A1×1/2
							DRAWN NO. 設計図 意匠 AA－008

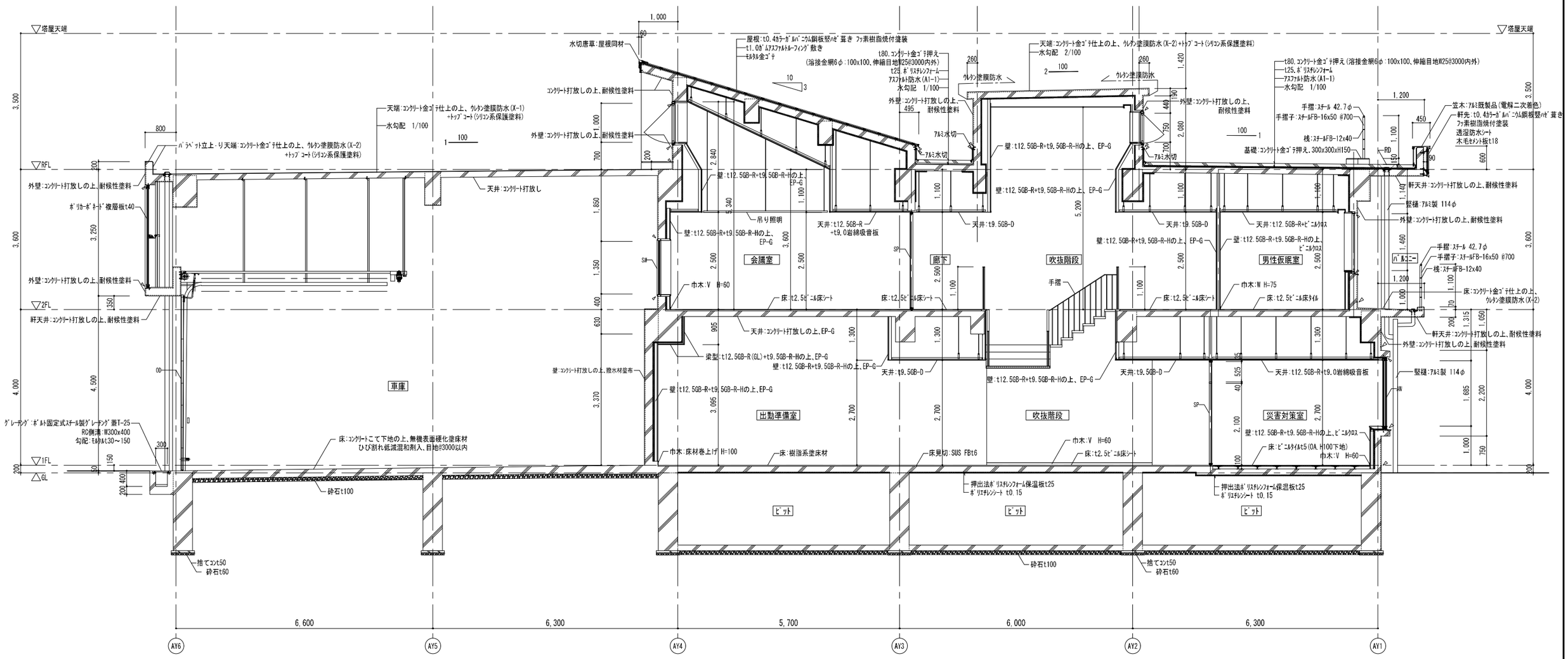

一級建築士事務所　東京都登録第4539号

株式会社 楠山設計

東京都千代田区神田小川町三丁目２０番地

意匠設計	一級建築士登録第 301497 号 高橋 徹	構造設計	構造設計一級建築士登録第 6676 号 仮屋薗 耕一 一級建築士登録第 271669 号 仮屋薗 耕一
設備設計	設備設計一級建築士登録第 号 一級建築士登録第 301497 号 高橋 徹	DATE	

TITLE: 坂東消防署庁舎建設工事

SUBTITLE: 庁舎　矩計図-1

SCALE: A1：S=1/50　A3：A1×1/2

DRAWN NO.: 設計図　意匠 AA － 009

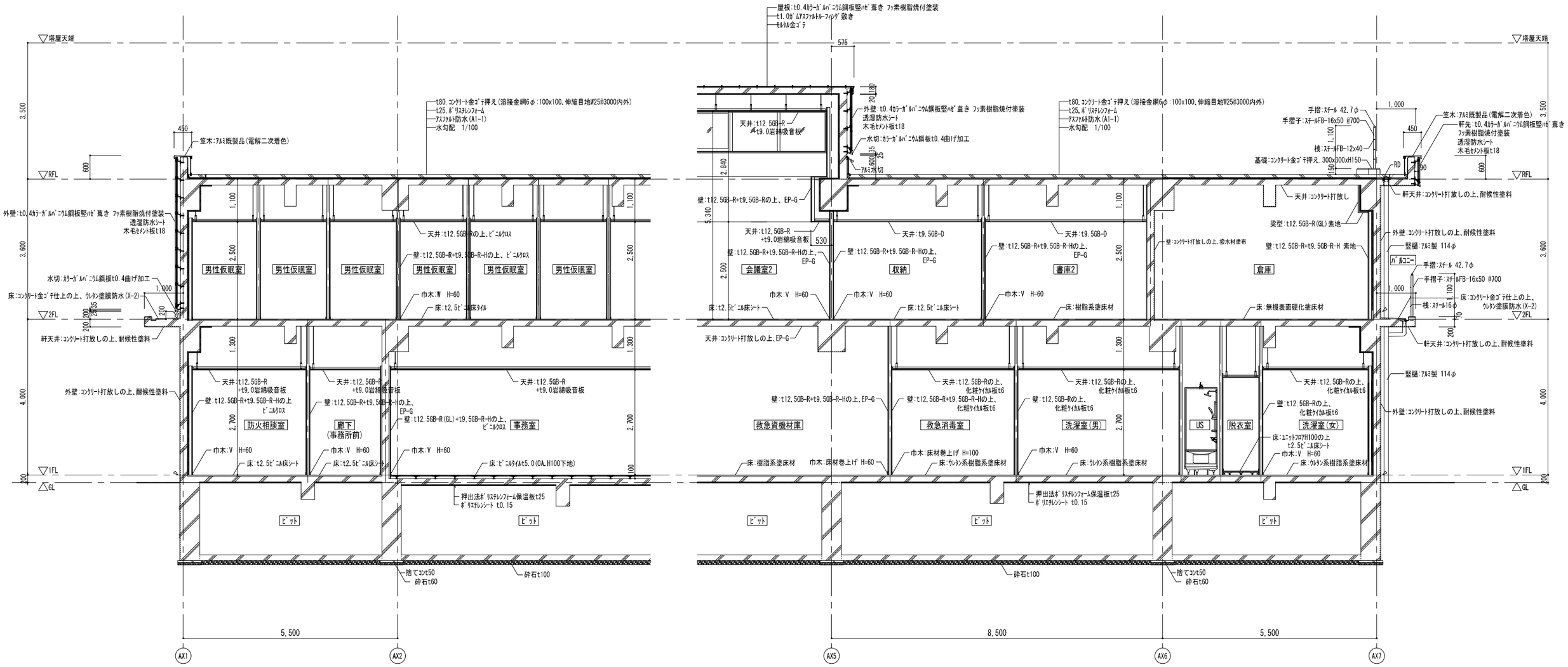

一級建築士事務所　東京都登録第4539号

株式会社 楠山設計

東京都千代田区神田小川町三丁目２０番地

意匠設計	一級建築士登録第 301497 号 高橋 徹	構造設計	構造設計一級建築士登録第 6676 号 仮屋薗 耕一 一級建築士登録第 271669 号 仮屋薗 耕一	設備設計	設備設計一級建築士登録第 号 一級建築士登録第 301497 号 高橋 徹	DATE	TITLE 坂東消防署庁舎建設工事
							SUBTITLE 庁舎 矩計図-2
							SCALE A1：S=1/50 A3：A1×1/2
							DRAWN NO. 設計図 意匠 AA－010

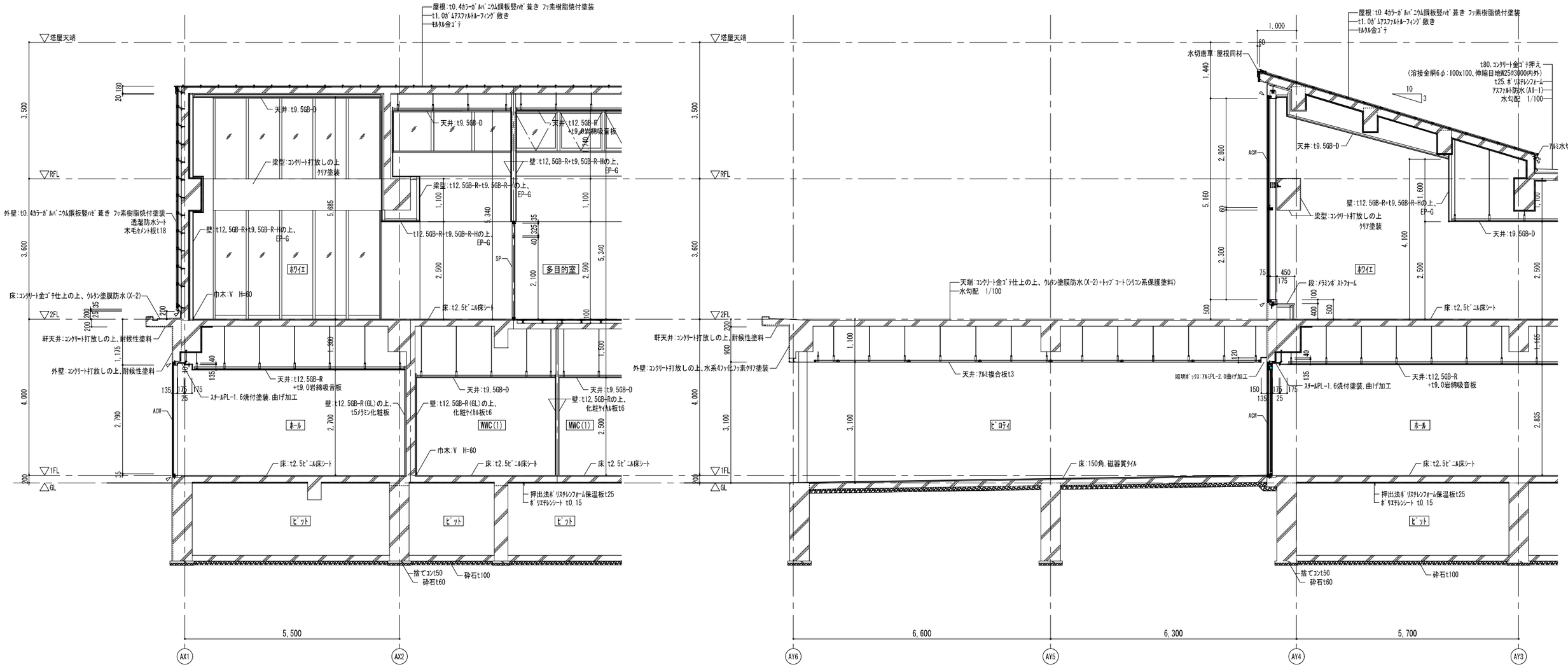

一級建築士事務所 東京都登録第4539号 株式会社 楠山設計 東京都千代田区神田小川町三丁目２０番地	意匠設計	一級建築士登録第 301497 号 高橋 徹	構造設計	構造設計一級建築士登録第 6676 号 仮屋薗 耕一 一級建築士登録第 271669 号 仮屋薗 耕一	設備設計	設備設計一級建築士登録第 号 一級建築士登録第 301497 号 高橋 徹	DATE

TITLE: 坂東消防署庁舎建設工事

SUBTITLE: 庁舎 矩計図-3

SCALE: A1：S=1/50 A3：A1×1/2

DRAWN NO.: 設計図 意匠 AA − 011

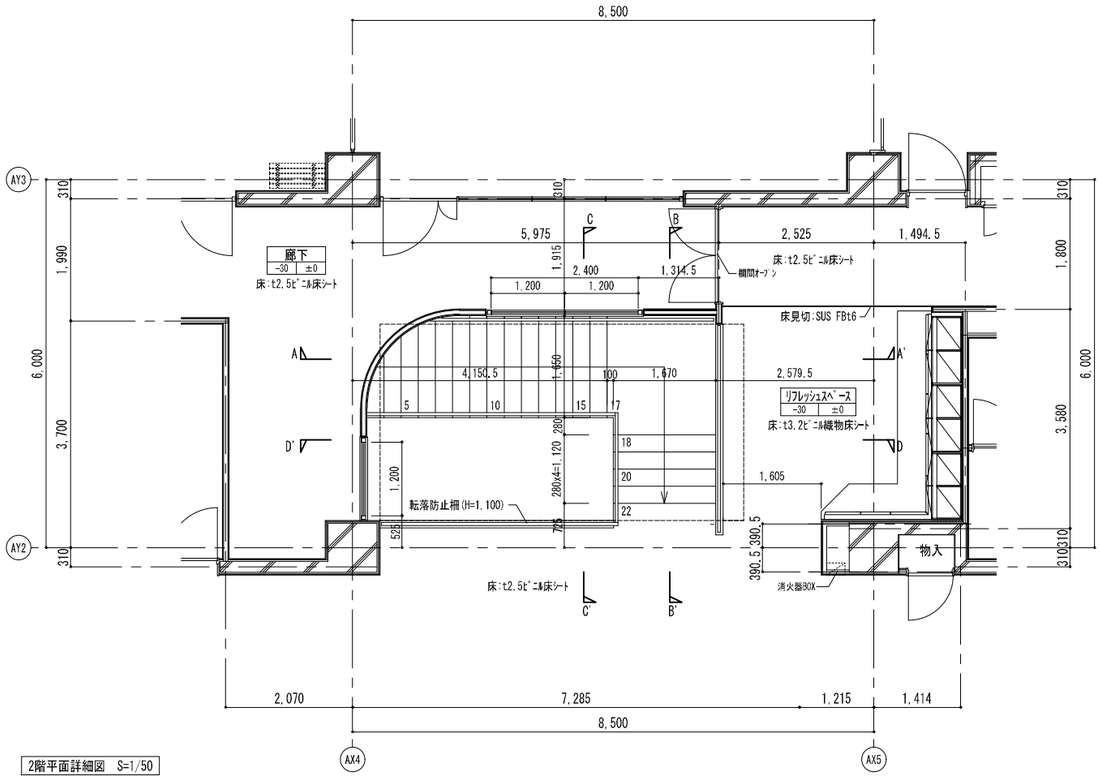

2階平面詳細図 S=1/50

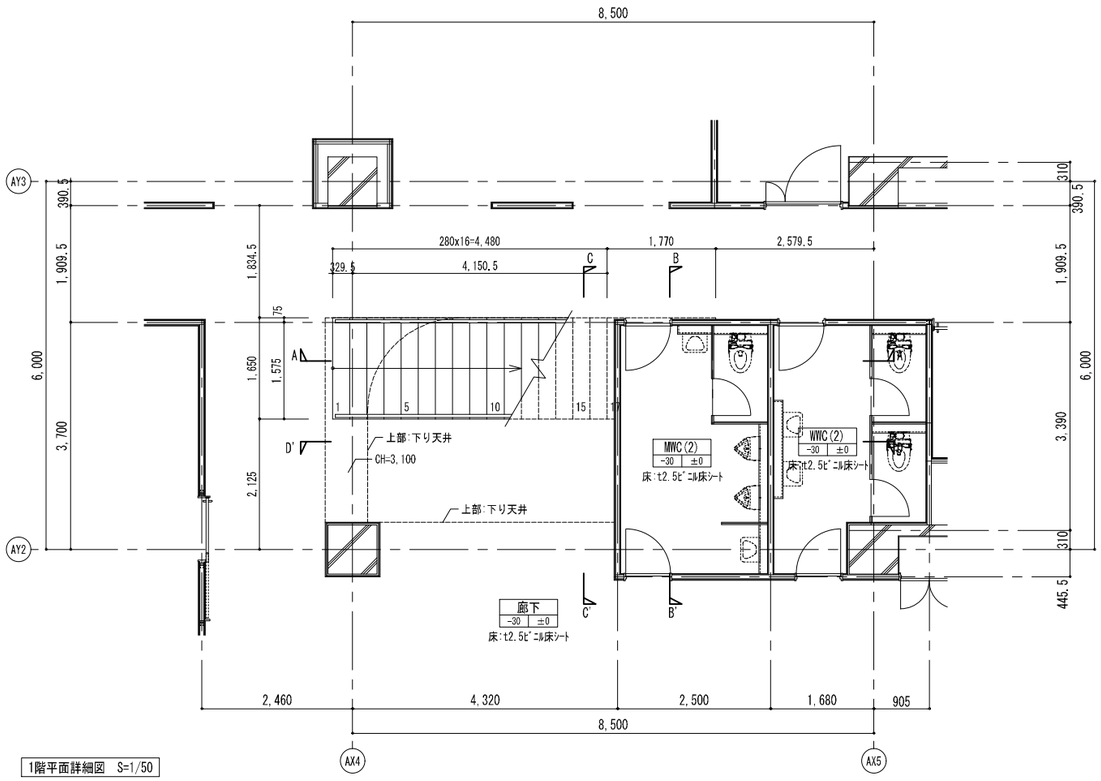

1階平面詳細図 S=1/50

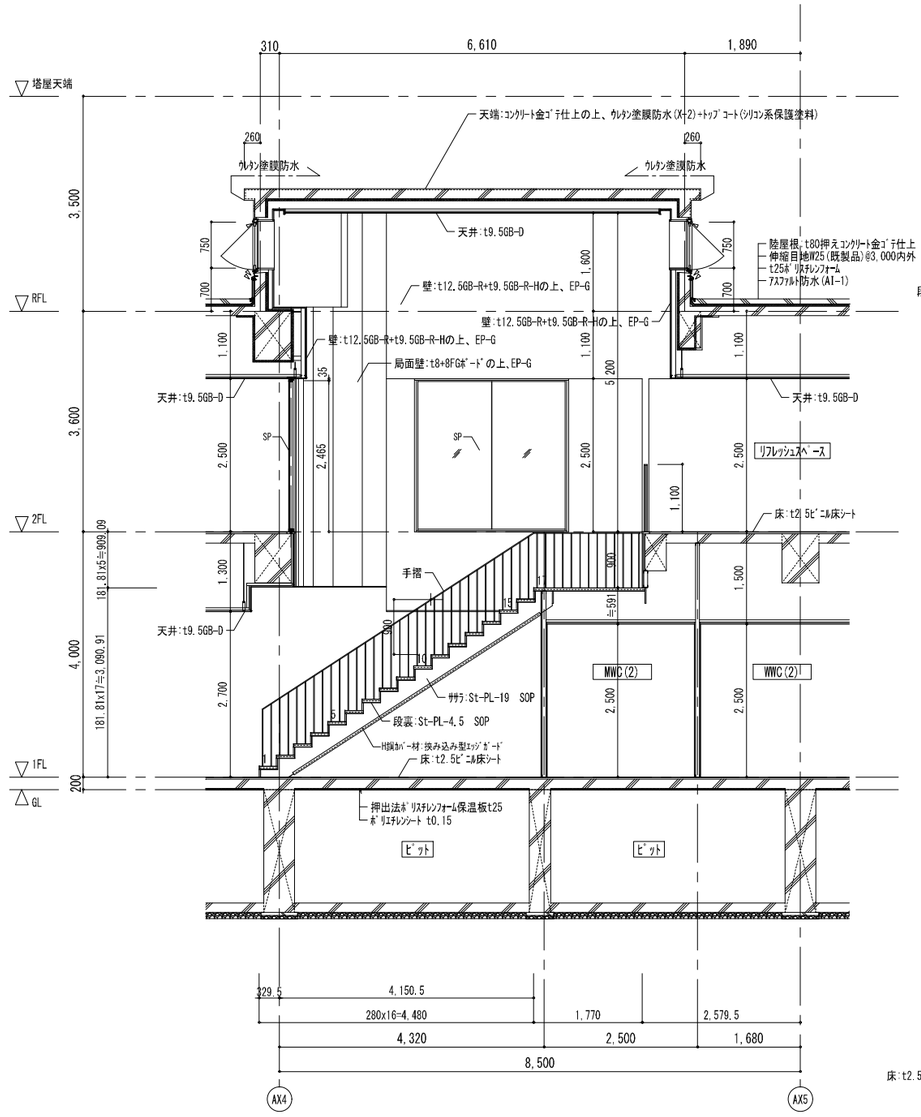

A-A' 部 断面図 S=1/50

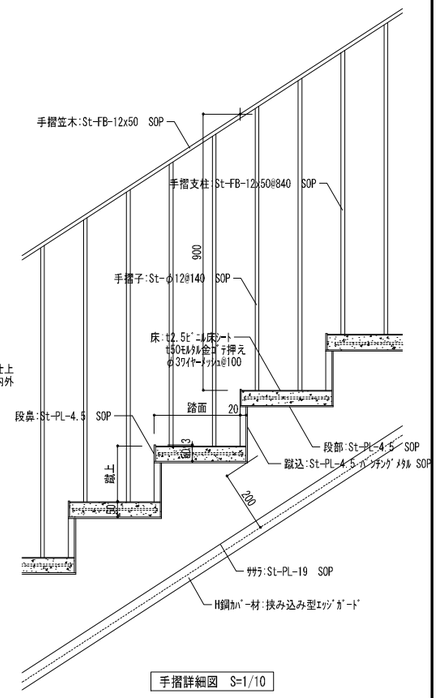

手摺詳細図 S=1/10

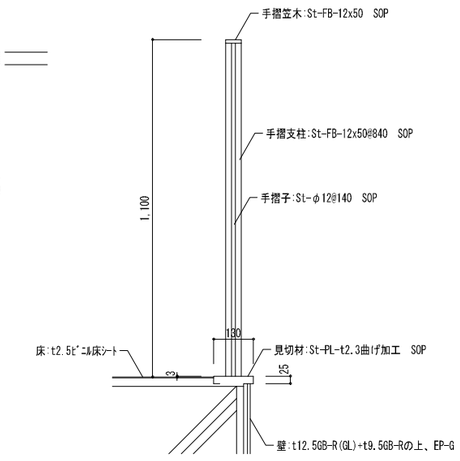

転落防止柵詳細図 S=1/10

一級建築士事務所 東京都登録第4539号 株式会社 楠山設計 東京都千代田区神田小川町三丁目２０番地	意匠設計	一級建築士登録第 301497 号 高橋 徹	構造設計	構造設計一級建築士登録第 6676 号 仮屋薗 耕一 一級建築士登録第 271669 号 仮屋薗 耕一	設備設計	設備設計一級建築士登録第 号 一級建築士登録第 301497 号 高橋 徹	DATE	TITLE 坂東消防署庁舎建設工事 SUBTITLE 庁舎 吹抜階段詳細図-1	SCALE A1: S=1/50 A3: A1×1/2 DRAWN NO. 設計図 意匠 AA − 012

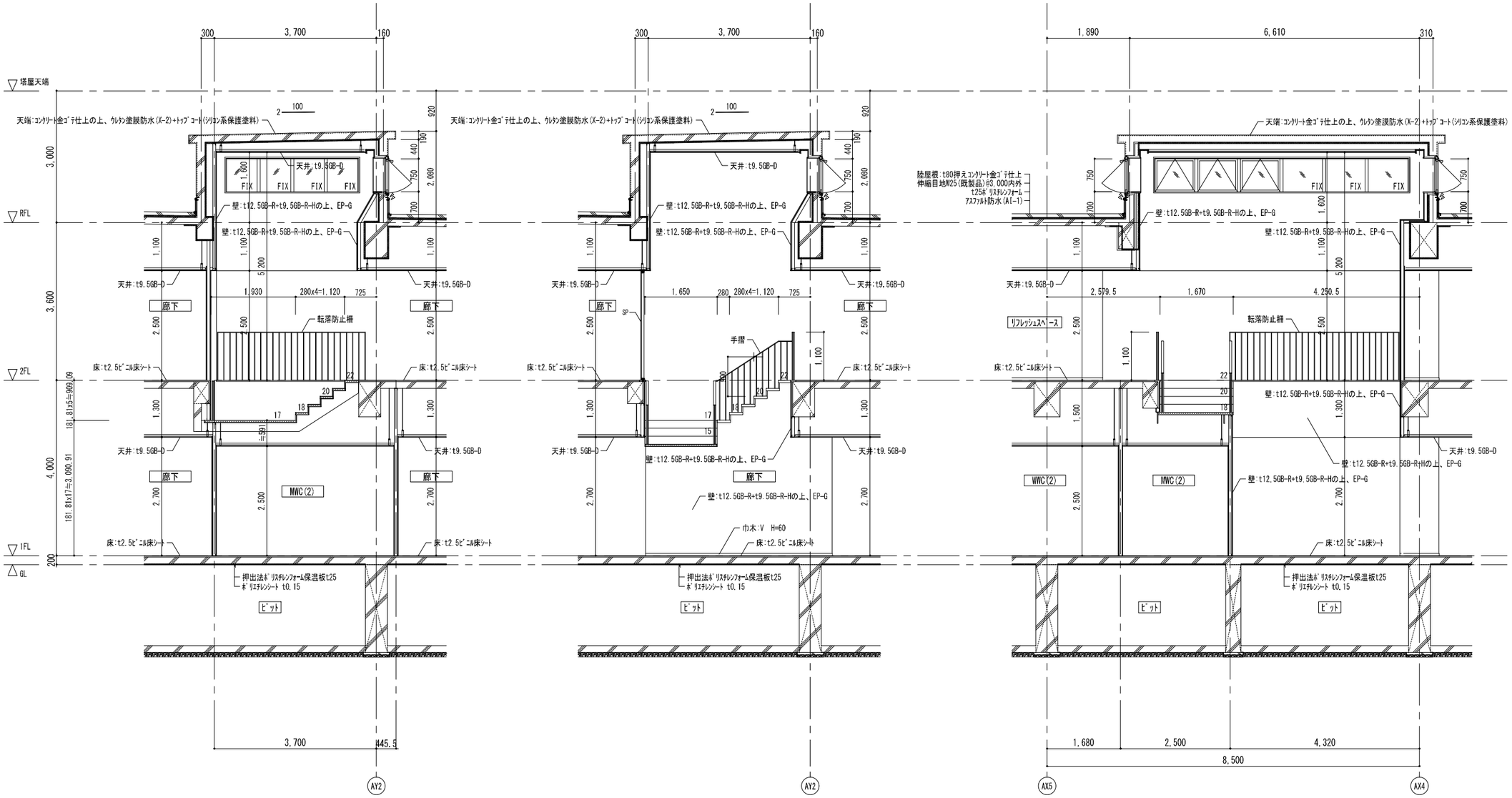

B-B'部 断面図 S=1/50

C-C'部 断面図 S=1/50

D-D'部 断面図 S=1/50

一級建築士事務所 東京都登録第4539号 株式会社 楠山設計 東京都千代田区神田小川町三丁目２０番地	意匠設計	一級建築士登録第 301497 号 高橋 徹	構造設計	構造設計一級建築士登録第 6676 号 仮屋薗 耕一 一級建築士登録第 271669 号 仮屋薗 耕一	設備設計	設備設計一級建築士登録第 号 一級建築士登録第 301497 号 高橋 徹	DATE

TITLE 坂東消防署庁舎建設工事

SUBTITLE 庁舎 吹抜階段詳細図-2

SCALE A1：S=1/50 A3：A1×1/2

DRAWN NO. 設計図 意匠 AA － 013

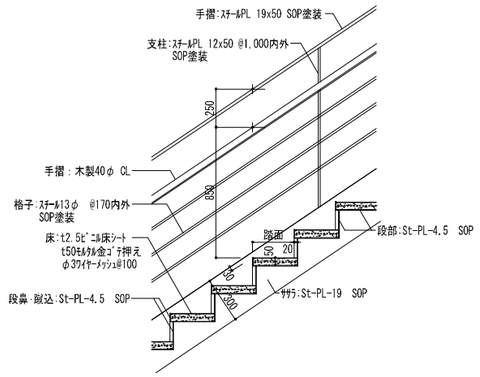

段部・手摺部 詳細図 S=1/20

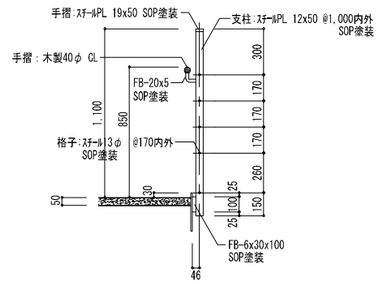

手摺部 詳細図 S=1/20

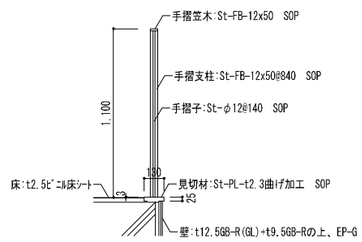

転落防止柵詳細図 S=1/20

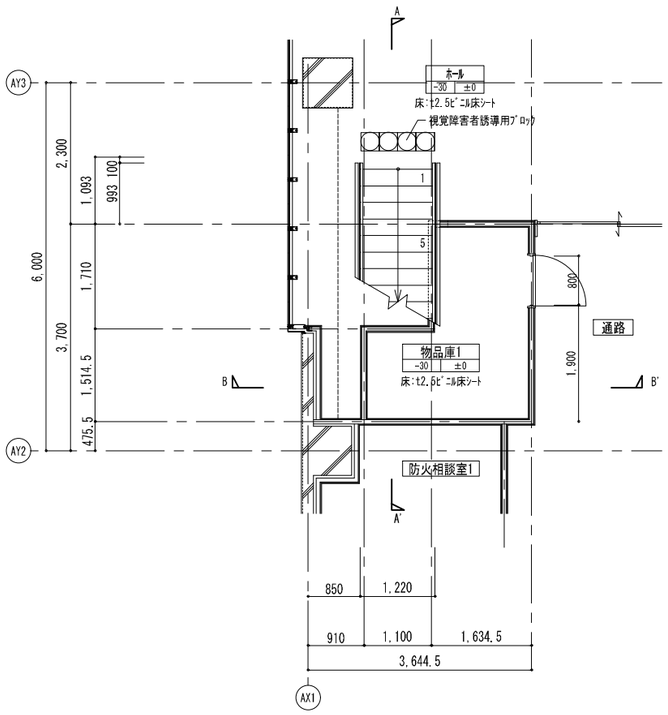

1階平面詳細図 S=1/50

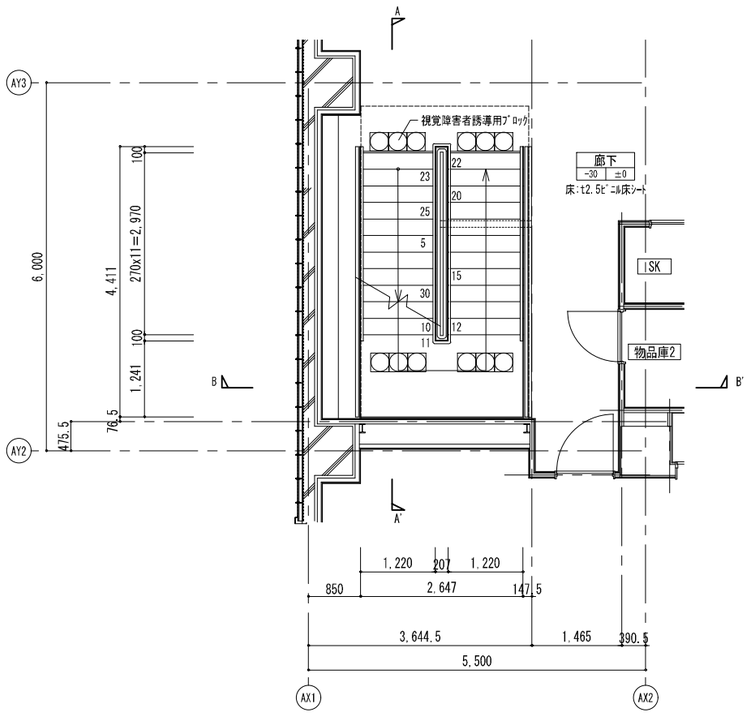

2階平面詳細図 S=1/50

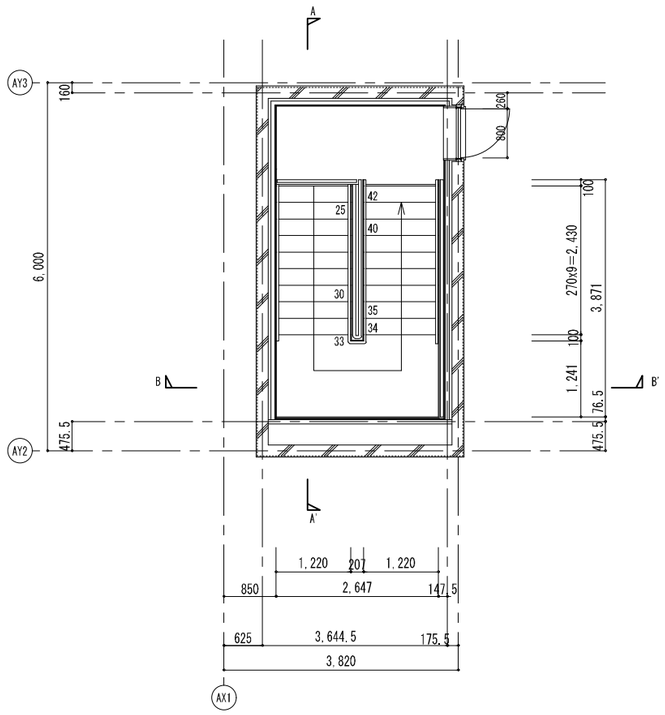

R階平面詳細図 S=1/50

一級建築士事務所 東京都登録第4539号
株式会社 楠山設計
東京都千代田区神田小川町三丁目２０番地

意匠設計 一級建築士登録第 301497 号 高橋 徹

構造設計 構造設計一級建築士登録第 6676 号 仮屋薗 耕一
一級建築士登録第 271669 号 仮屋薗 耕一

設備設計 設備設計一級建築士登録第 号
一級建築士登録第 301497 号 高橋 徹

DATE

TITLE 坂東消防署庁舎建設工事

SUBTITLE 庁舎 階段詳細図(西側)-1

SCALE A1 : S=1/50 A3 : A1×1/2

DRAWN NO. 設計図 意匠 AA - 014

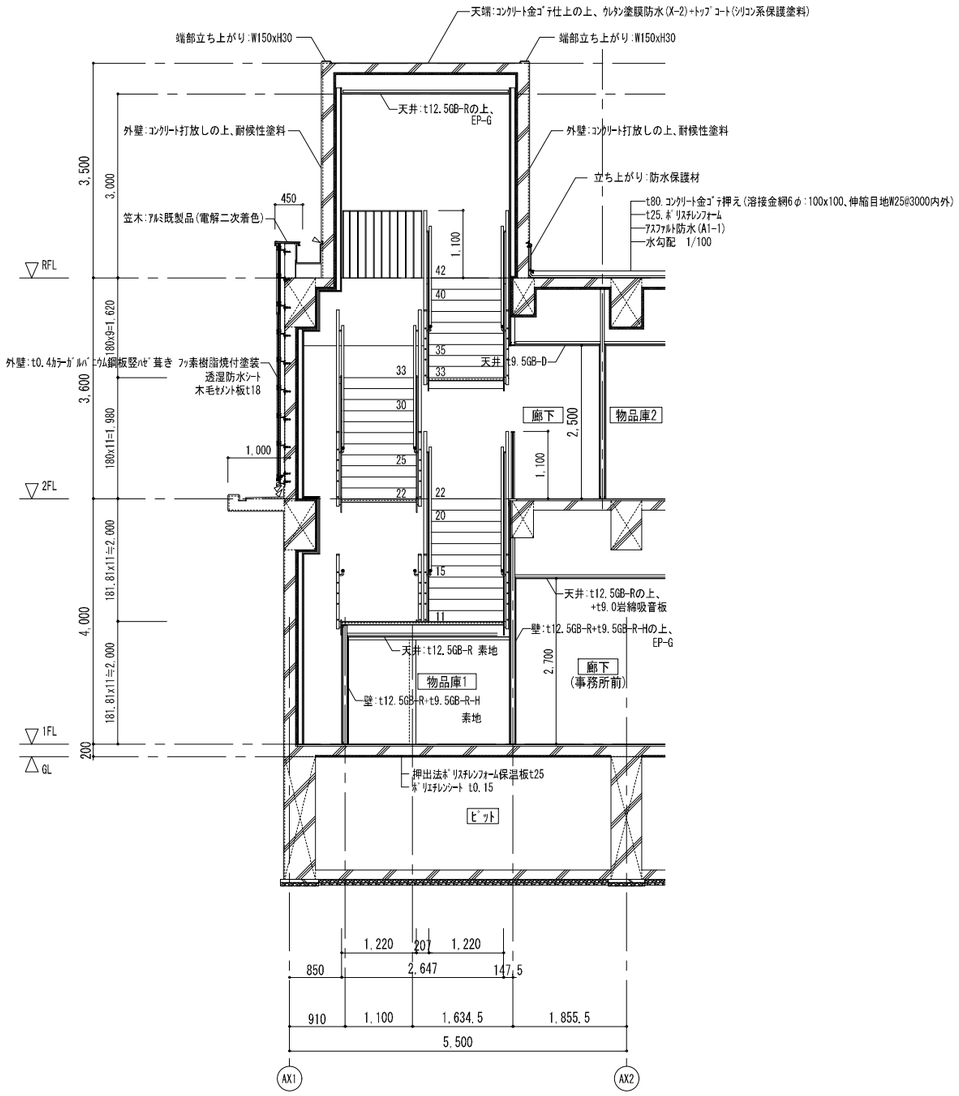

B-B'断面詳細図 S=1/50

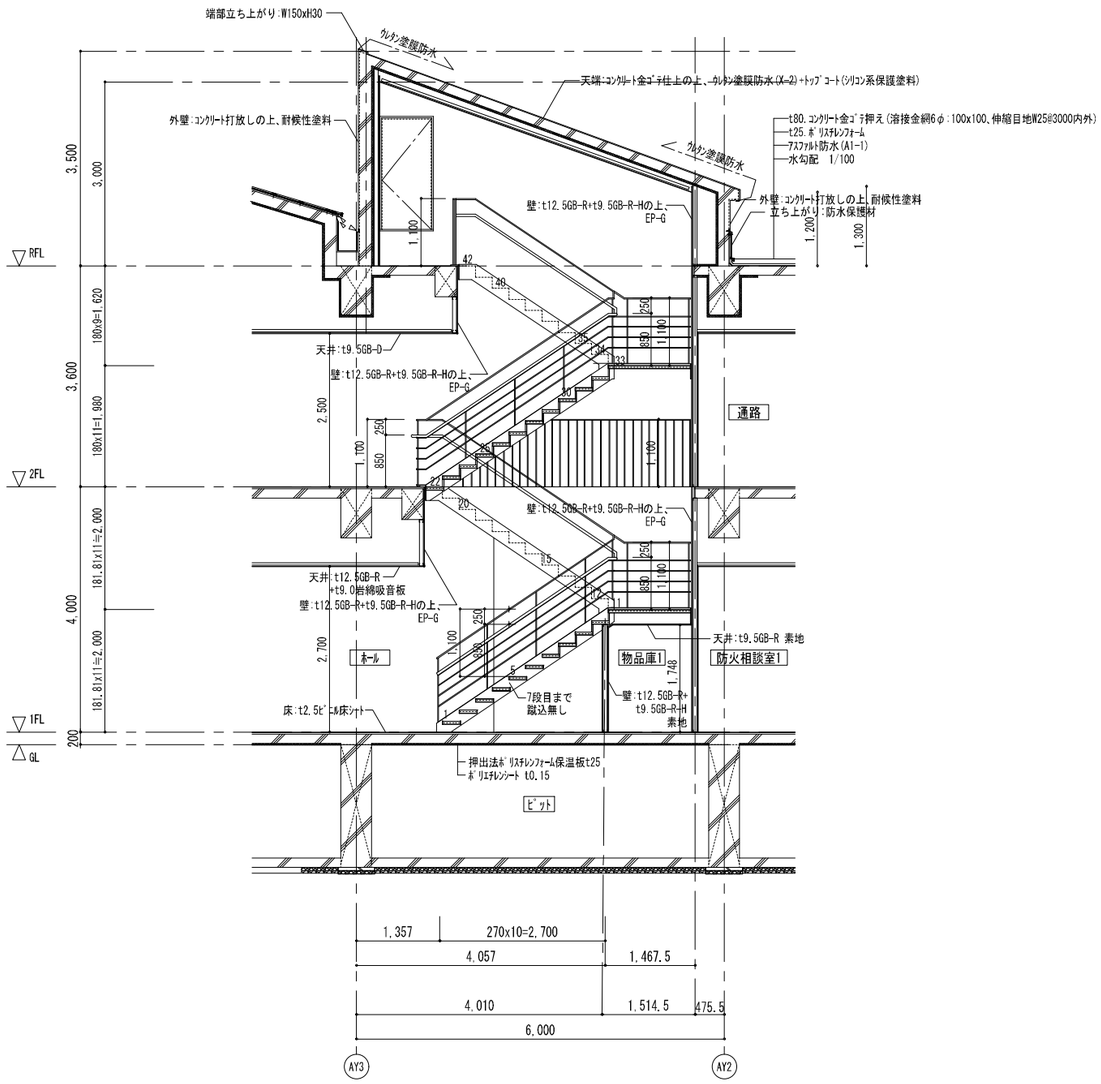

A-A'断面詳細図 S=1/50

一級建築士事務所　東京都登録第4539号
株式会社 楠山設計
東京都千代田区神田小川町三丁目２０番地

意匠設計	一級建築士登録第 301497 号 高橋 徹	構造設計	構造設計一級建築士登録第 6676 号 仮屋薗 耕一 一級建築士登録第 271669 号 仮屋薗 耕一
設備設計	設備設計一級建築士登録第 号 一級建築士登録第 301497 号 高橋 徹	DATE	

TITLE 坂東消防署庁舎建設工事

SUBTITLE 庁舎　階段詳細図(西側)-2

SCALE A1：S=1/50 A3：A1×1/2

DRAWN NO. 設計図　意匠 AA - 015

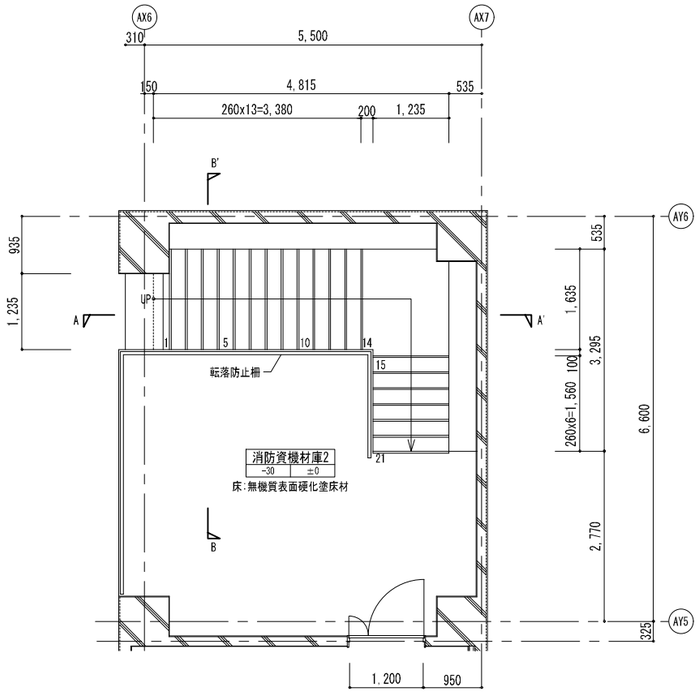

2階平面詳細図　S=1/50

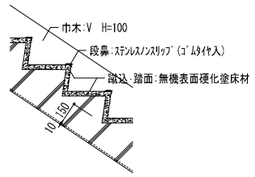

段部詳細図　S=1/20

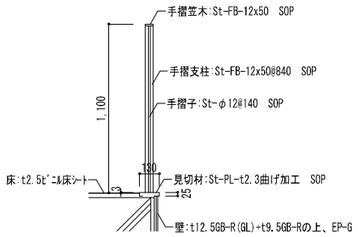

転落防止柵詳細図　S=1/20

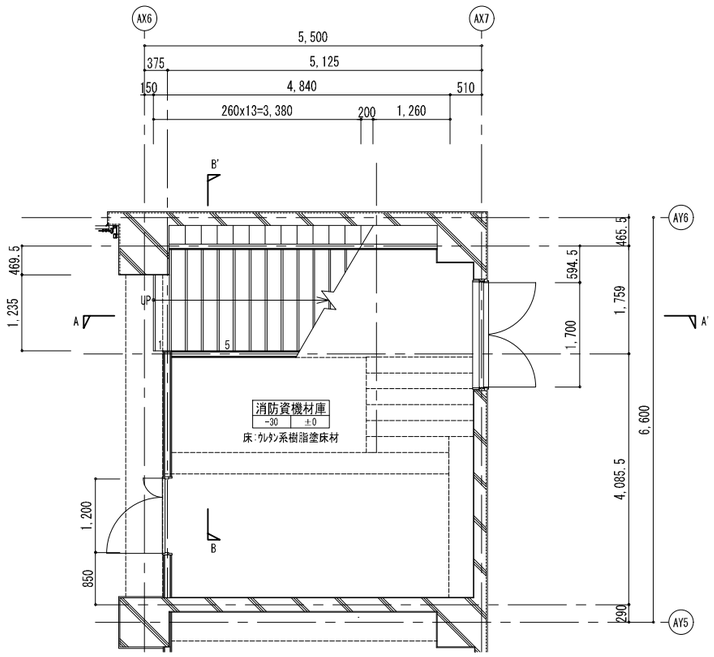

1階平面詳細図　S=1/50

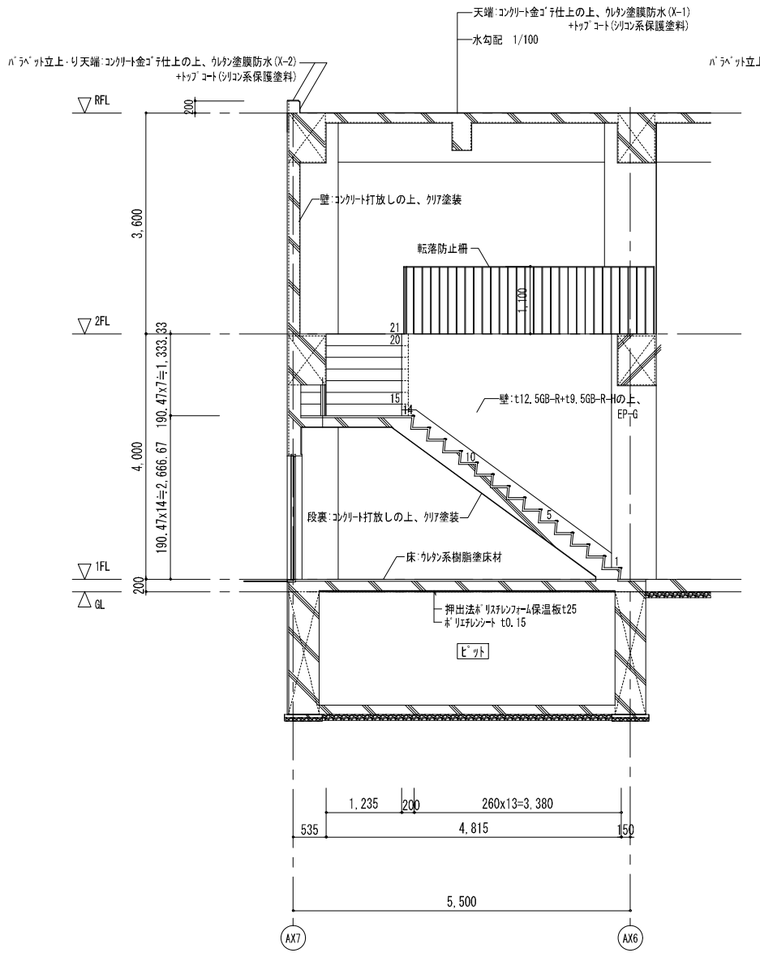

A-A'断面詳細図　S=1/50

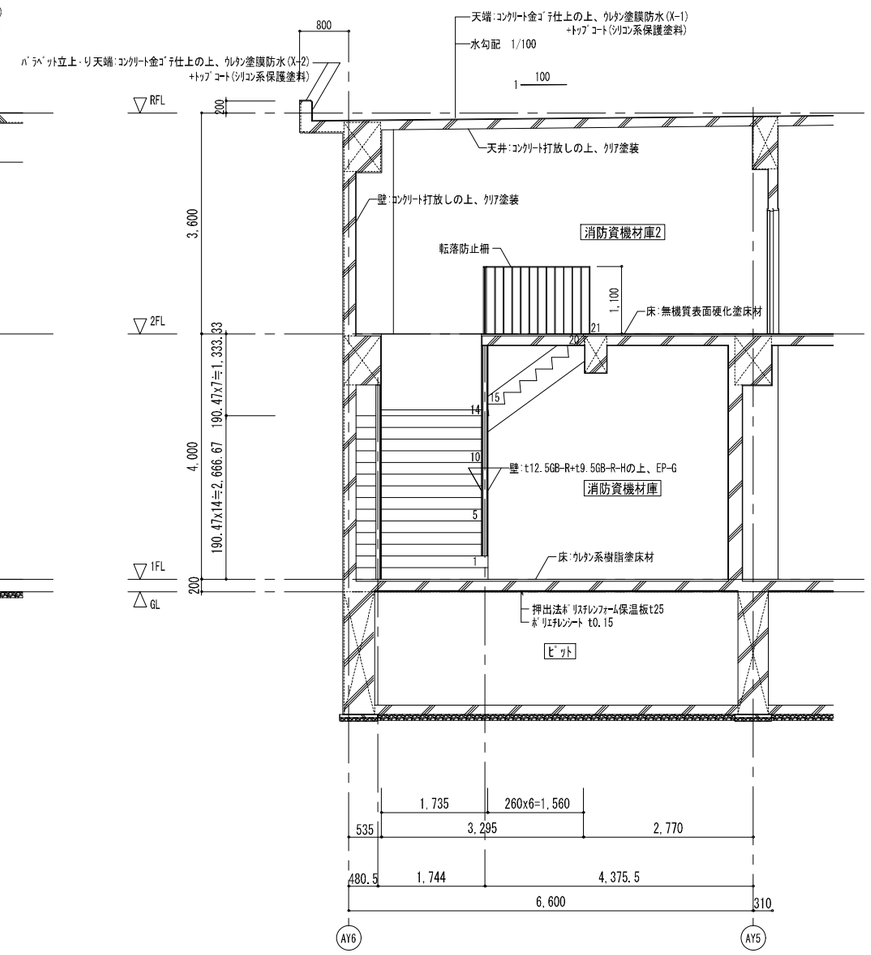

B-B'断面詳細図　S=1/50

一級建築士事務所　東京都登録第4539号
株式会社　楠山設計
東京都千代田区神田小川町三丁目２０番地

意匠設計	一級建築士登録第　301497 号 高橋　徹	構造設計	構造設計一級建築士登録第　6676 号 仮屋薗　耕一 一級建築士登録第　271669 号 仮屋薗　耕一	設備設計	設備設計一級建築士登録第　号 一級建築士登録第　301497 号 高橋　徹	DATE	TITLE 坂東消防署庁舎建設工事 SUBTITLE 庁舎　車庫階段詳細図 SCALE A1：S=1/50 A3：A1×1/2 DRAWN NO. 設計図　意匠　AA － 016

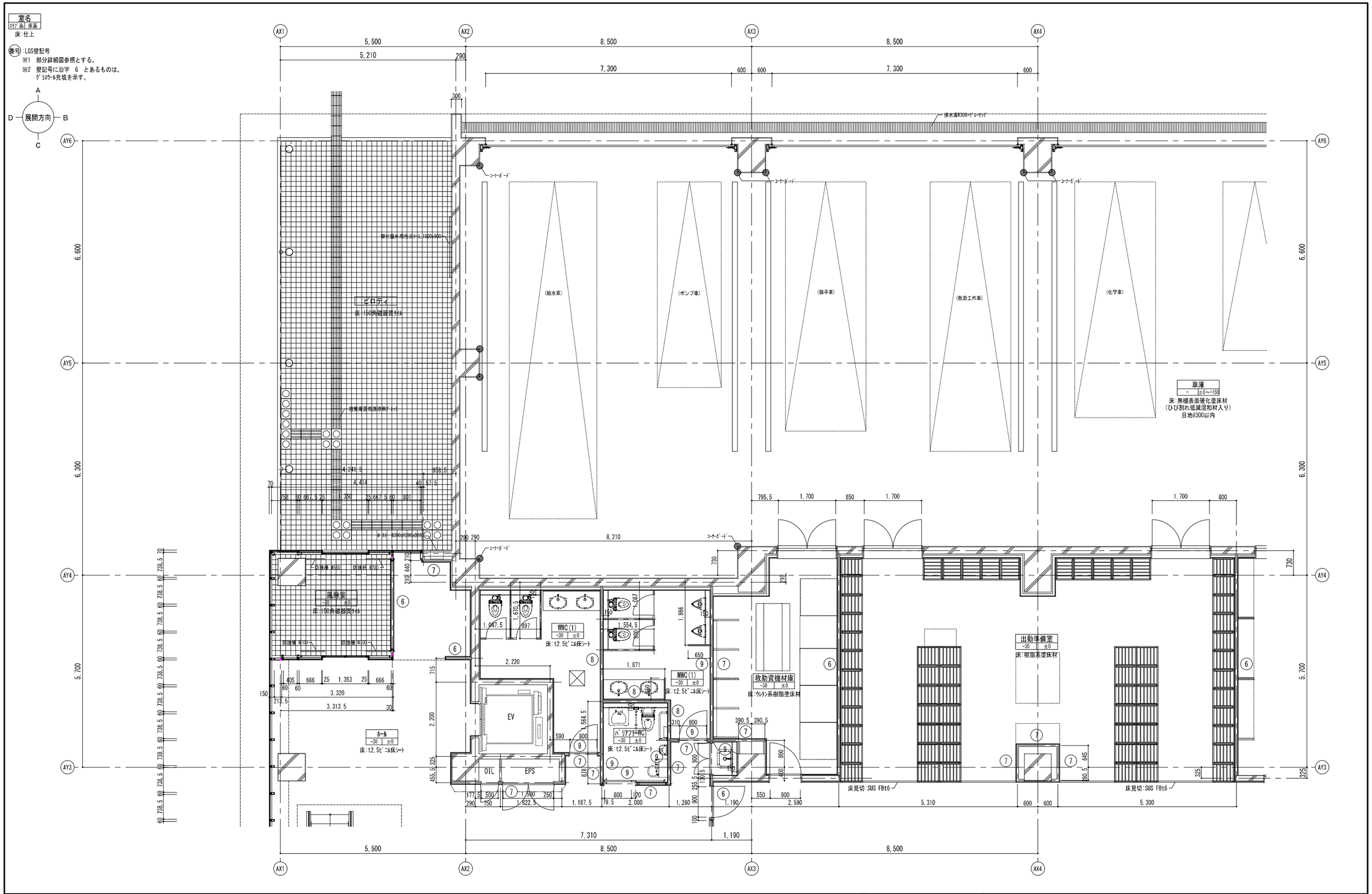

一級建築士事務所　東京都登録第4539号

株式会社 楠山設計

東京都千代田区神田小川町三丁目２０番地

意匠設計	構造設計	設備設計
一級建築士登録第 301497 号 高橋 徹	構造設計一級建築士登録第 6676 号 仮屋薗 耕一 一級建築士登録第 271669 号 仮屋薗 耕一	設備設計一級建築士登録第 号 一級建築士登録第 301497 号 高橋 徹

DATE

TITLE: 坂東消防署庁舎建設工事

SUBTITLE: 庁舎棟　1階平面詳細図-1

SCALE: A1 : S=1/50　A3 : A1×1/2

DRAWN NO.: 設計図　意匠 AA - 017

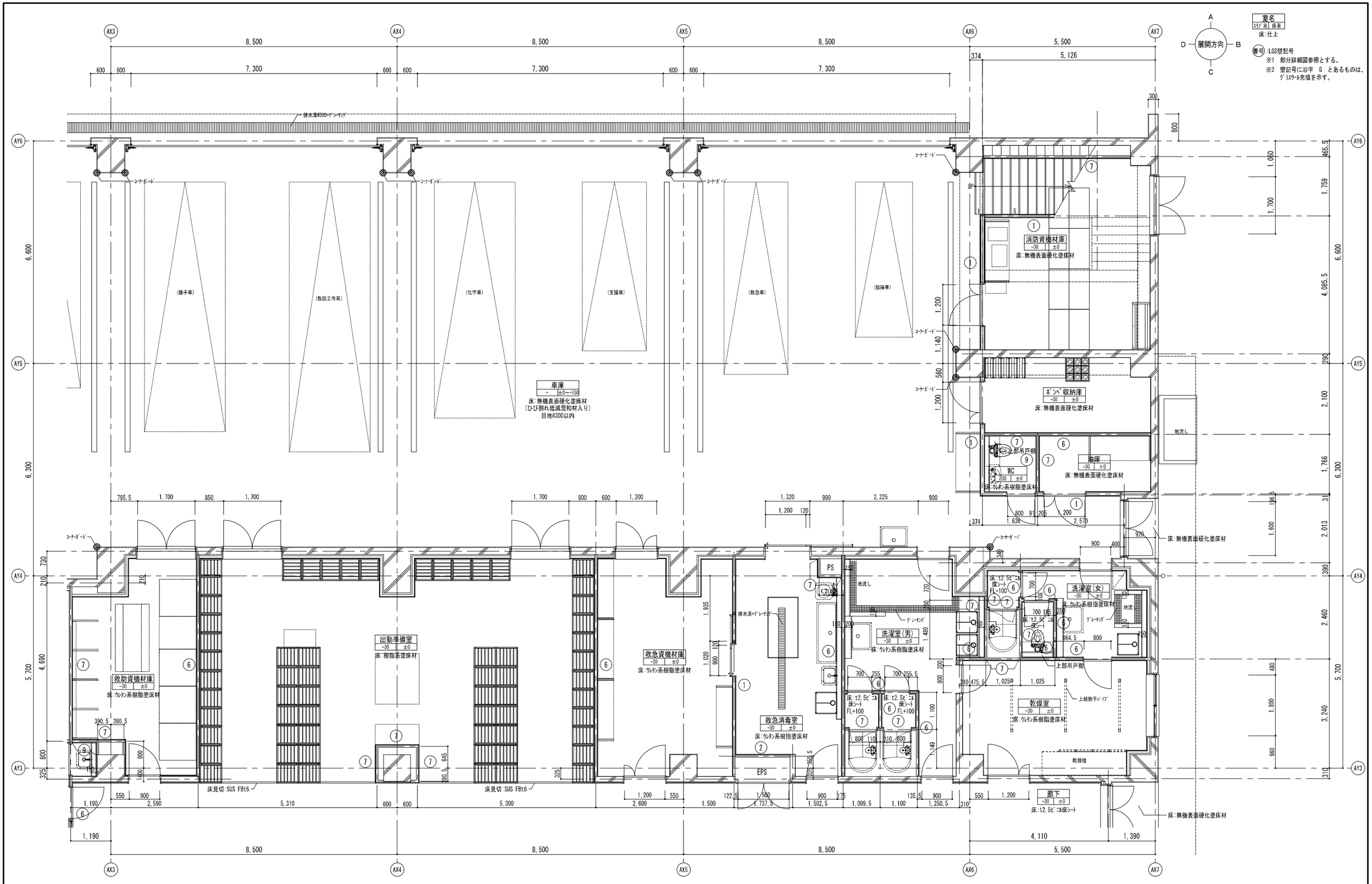

一級建築士事務所　東京都登録第4539号

株式会社 楠山設計

東京都千代田区神田小川町三丁目２０番地

意匠設計	一級建築士登録第 301497 号 高橋 徹	構造設計	構造設計一級建築士登録第 6676 号 仮屋薗 耕一 一級建築士登録第 271669 号 仮屋薗 耕一	設備設計	設備設計一級建築士登録第 号 一級建築士登録第 301497 号 高橋 徹	DATE	TITLE 坂東消防署庁舎建設工事 SUBTITLE 庁舎棟 1階平面詳細図-2 SCALE A1：S=1/50 A3：A1×1/2 DRAWN NO. 設計図 意匠 AA − 018

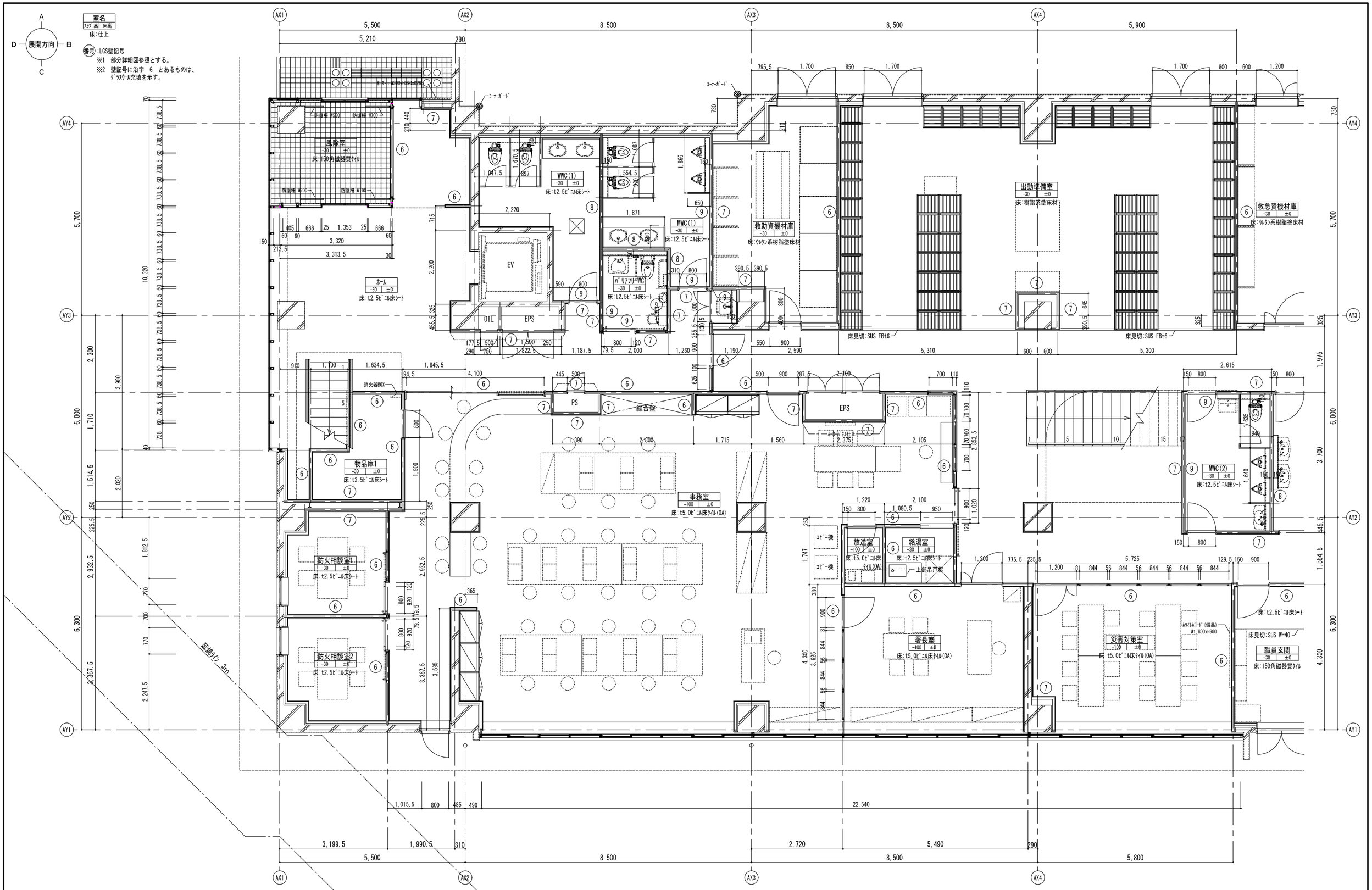

一級建築士事務所　東京都登録第4539号

株式会社 楠山設計

東京都千代田区神田小川町三丁目２０番地

意匠設計	構造設計	設備設計
一級建築士登録第 301497 号 高橋 徹	構造設計一級建築士登録第 6676 号 仮屋薗 耕一 一級建築士登録第 271669 号 仮屋薗 耕一	設備設計一級建築士登録第 号 一級建築士登録第 301497 号 高橋 徹

DATE

TITLE: 坂東消防署庁舎建設工事

SUBTITLE: 庁舎棟　1階平面詳細図-3

SCALE: A1：S=1/50　A3：A1×1/2

DRAWN NO.: 設計図　意匠 AA － 019

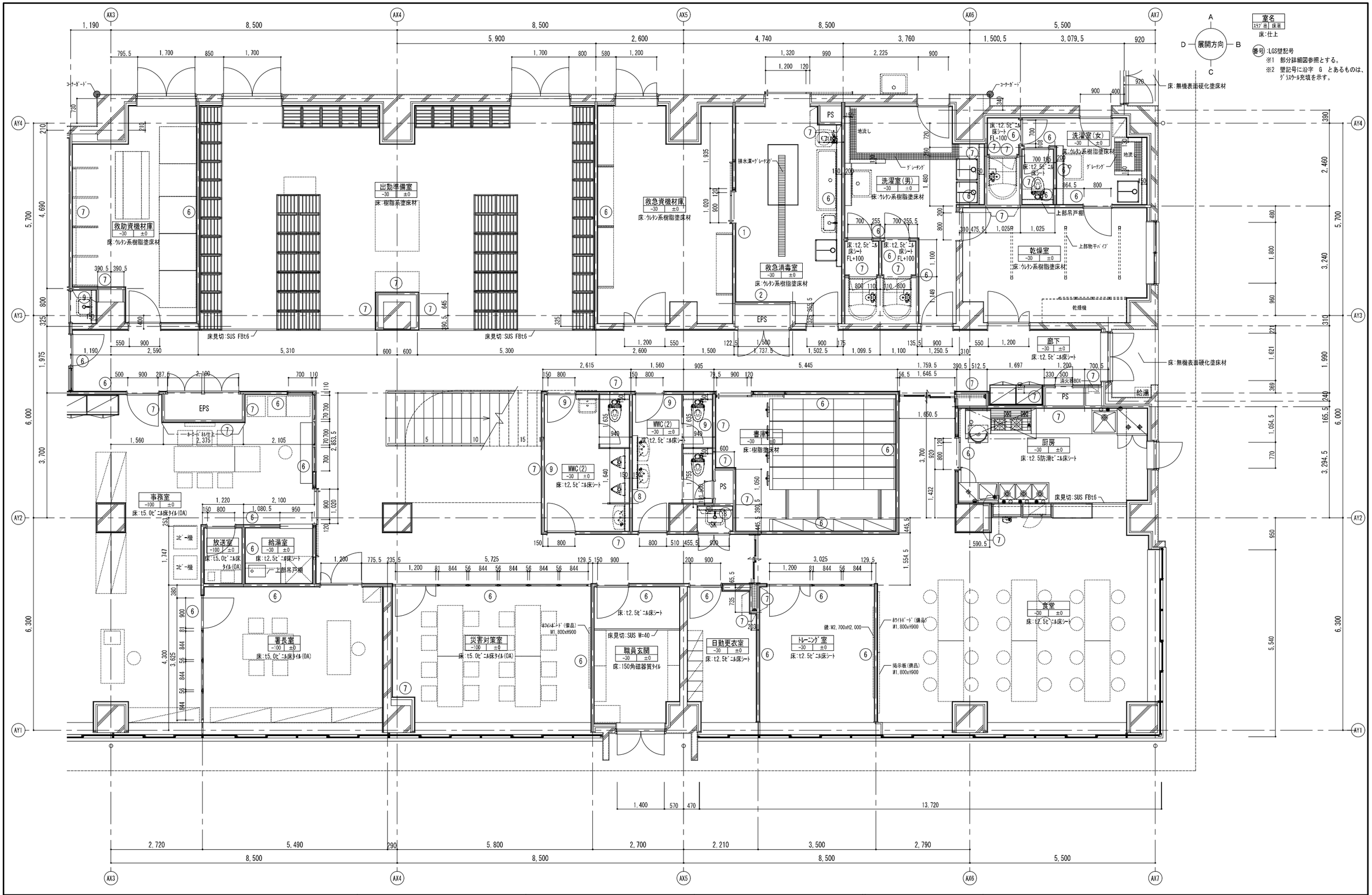

一級建築士事務所　東京都登録第4539号

株式会社 楠山設計

東京都千代田区神田小川町三丁目２０番地

意匠設計	一級建築士登録第 301497 号 高橋 徹	構造設計	構造設計一級建築士登録第 6676 号 仮屋薗 耕一 一級建築士登録第 271669 号 仮屋薗 耕一	設備設計	設備設計一級建築士登録第 号 一級建築士登録第 301497 号 高橋 徹	DATE	TITLE 坂東消防署庁舎建設工事 SUBTITLE 庁舎棟 1階平面詳細図-4 SCALE A1:S=1/50 A3:A1×1/2 DRAWN NO. 設計図 意匠 AA − 020

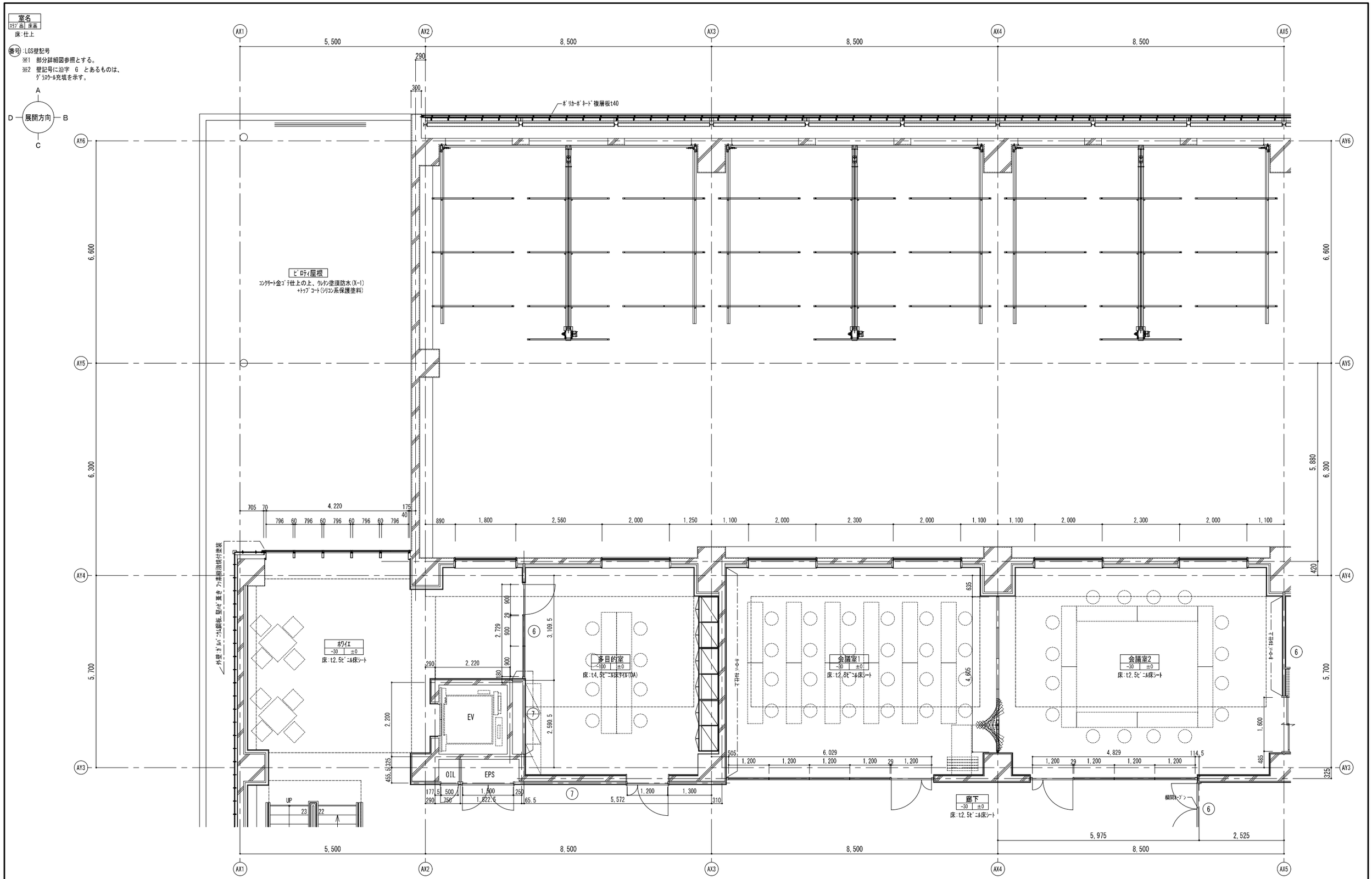

一級建築士事務所　東京都登録第4539号

株式会社 楠山設計

東京都千代田区神田小川町三丁目２０番地

意匠設計	構造設計	設備設計
一級建築士登録第 301497 号 高橋 徹	構造設計一級建築士登録第 6676 号 仮屋薗 耕一 一級建築士登録第 271669 号 仮屋薗 耕一	設備設計一級建築士登録第 号 一級建築士登録第 301497 号 高橋 徹

DATE

TITLE
坂東消防署庁舎建設工事

SUBTITLE
庁舎棟　2階平面詳細図-1

SCALE
A1：S=1/10
A3：A1×1/2

DRAWN NO.
設計図　意匠 AA － 021

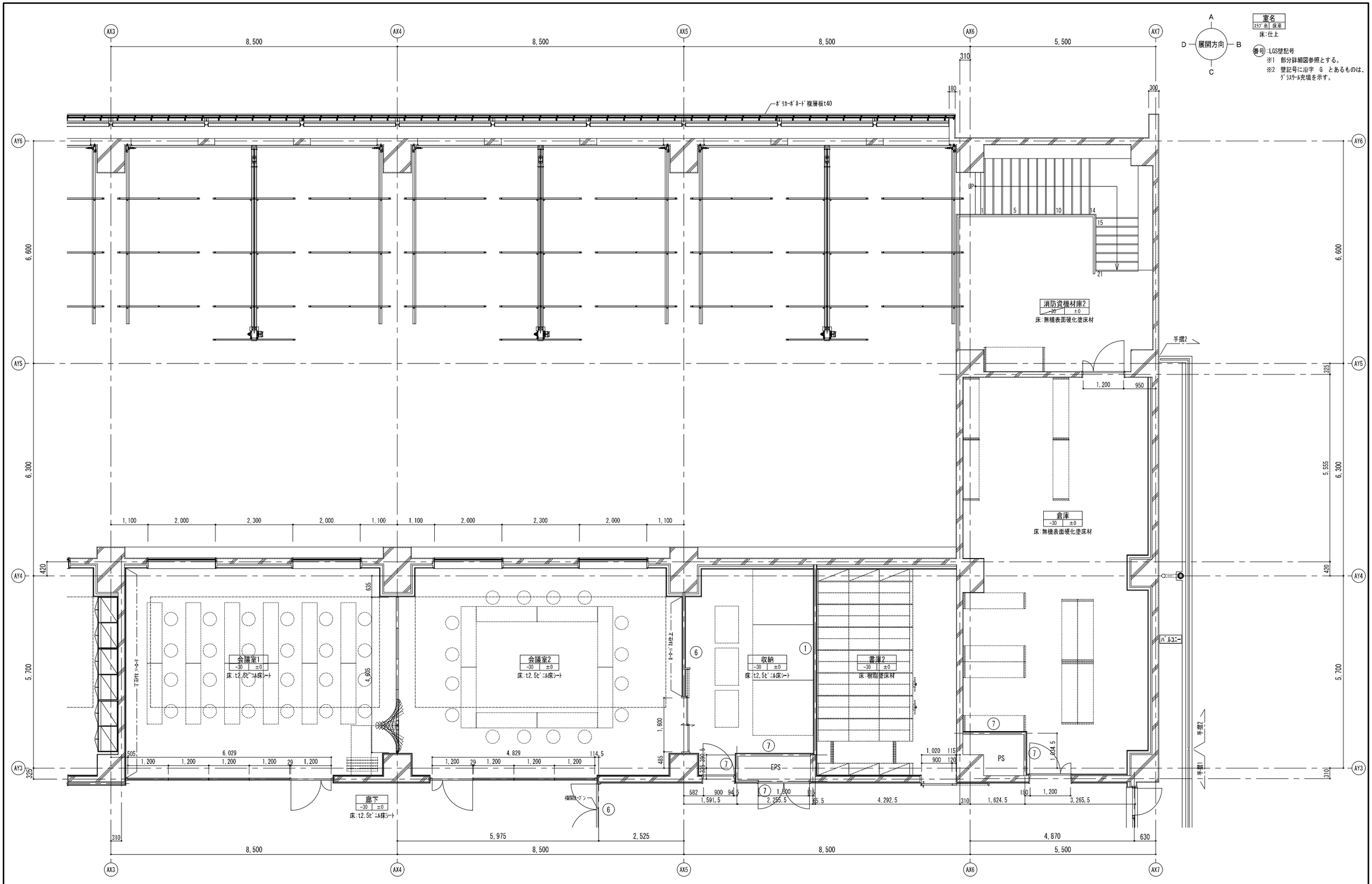

一級建築士事務所　東京都登録第4539号

株式会社 楠山設計

東京都千代田区神田小川町三丁目２０番地

意匠設計	一級建築士登録第 301497 号 高 橋 徹	構造設計	構造設計一級建築士登録第 6676 号 仮 屋 薗 耕 一 一級建築士登録第 271669 号 仮 屋 薗 耕 一	設備設計	設備設計一級建築士登録第 号 一級建築士登録第 301497 号 高 橋 徹	DATE	TITLE 坂東消防署庁舎建設工事 SUBTITLE 庁舎棟 2階平面詳細図-2

SCALE A1：S=1/10 A3：A1×1/2

DRAWN NO. 設計図 意匠 AA － 022

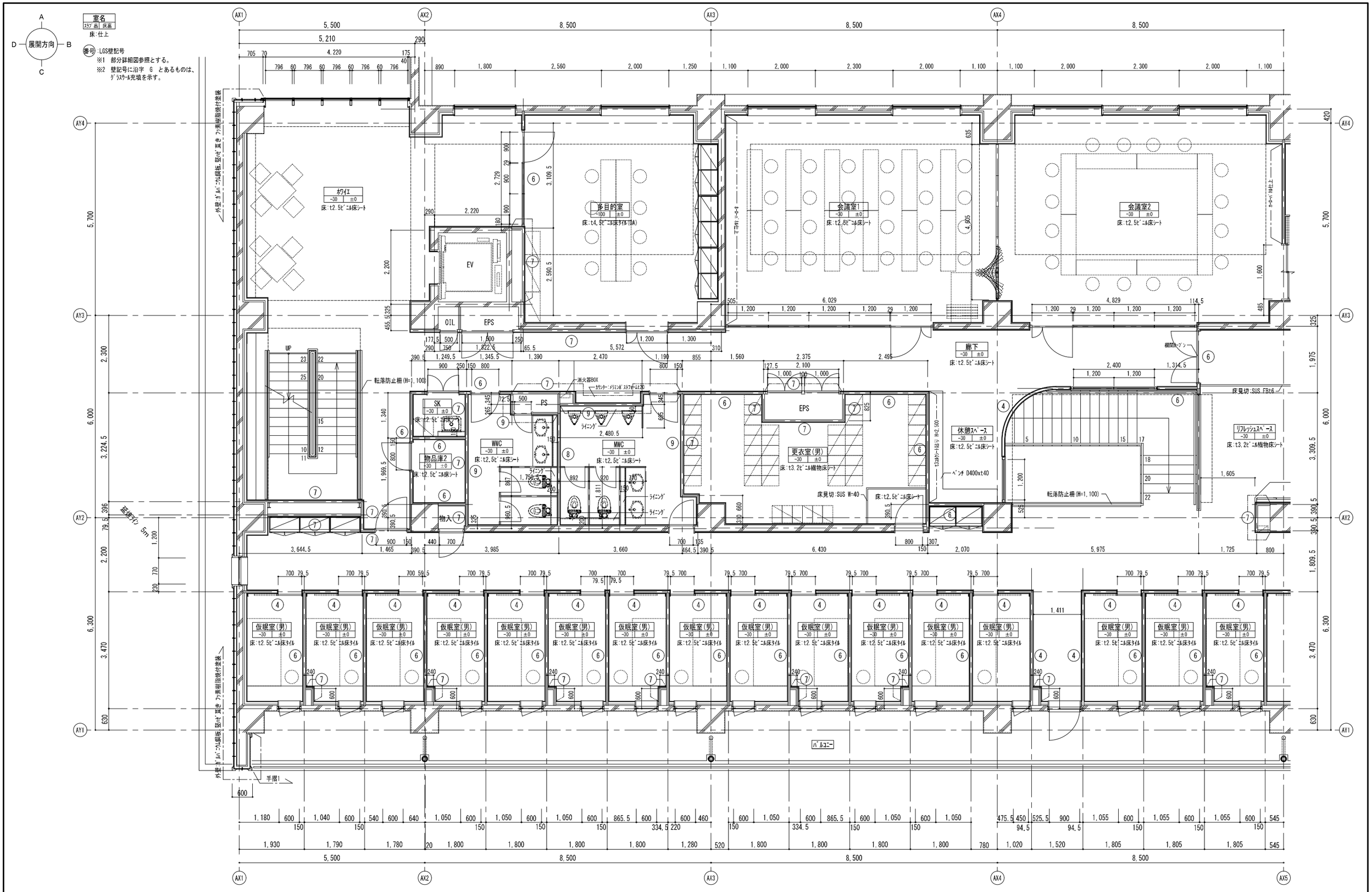

一級建築士事務所　東京都登録第4539号

株式会社 楠山設計

東京都千代田区神田小川町三丁目２０番地

意匠設計	構造設計	設備設計
一級建築士登録第 301497 号 高橋 徹	構造設計一級建築士登録第 6676 号 仮屋薗 耕一 一級建築士登録第 271669 号 仮屋薗 耕一	設備設計一級建築士登録第 号 一級建築士登録第 301497 号 高橋 徹

DATE

TITLE: 坂東消防署庁舎建設工事

SUBTITLE: 庁舎棟　2階平面詳細図-3

SCALE: A1：S=1/10　A3：A1×1/2

DRAWN NO.: 設計図　意匠 AA － 023

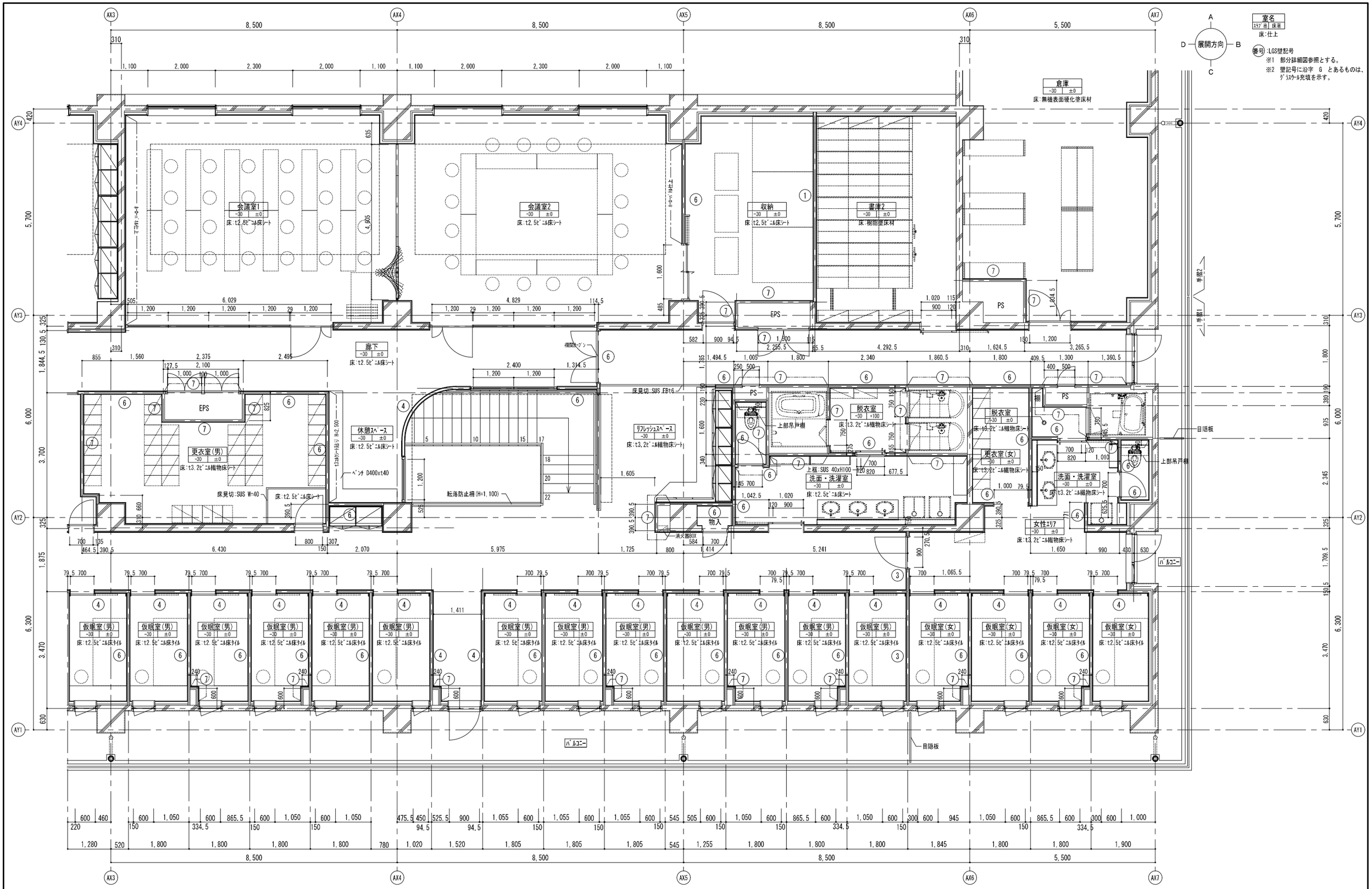

一級建築士事務所　東京都登録第4539号

株式会社 楠山設計

東京都千代田区神田小川町三丁目２０番地

意匠設計　一級建築士登録第 301497 号　高橋 徹

構造設計　構造設計一級建築士登録第 6676 号　仮屋薗 耕一　一級建築士登録第 271669 号　仮屋薗 耕一

設備設計　設備設計一級建築士登録第 号　一級建築士登録第 301497 号　高橋 徹

DATE

TITLE　坂東消防署庁舎建設工事

SUBTITLE　庁舎棟　2階平面詳細図-4

SCALE　A1：S=1/10　A3：A1×1/2

DRAWN NO.　設計図　意匠 AA － 024

出動準備室	
床	樹脂系塗床材
巾木	V H=100
壁	t12.5GB-R+t9.5GB-R-Hの上、EP-G
天井	ｺﾝｸﾘｰﾄ打放しの上、EP-G

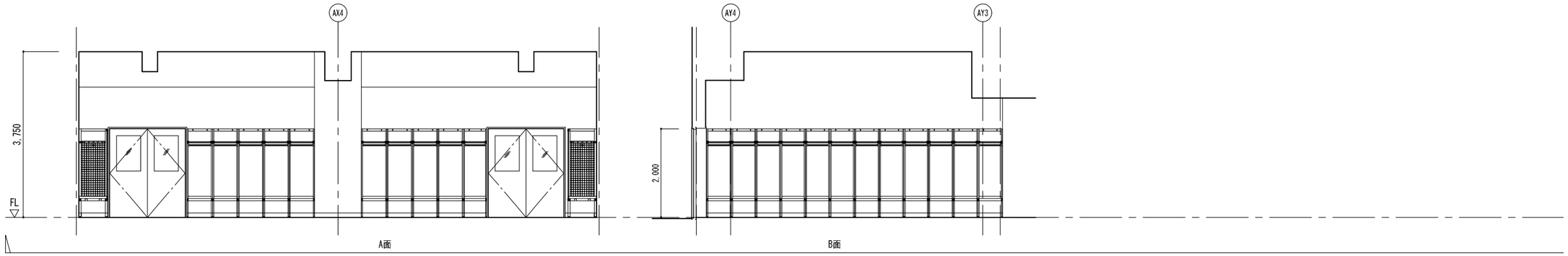

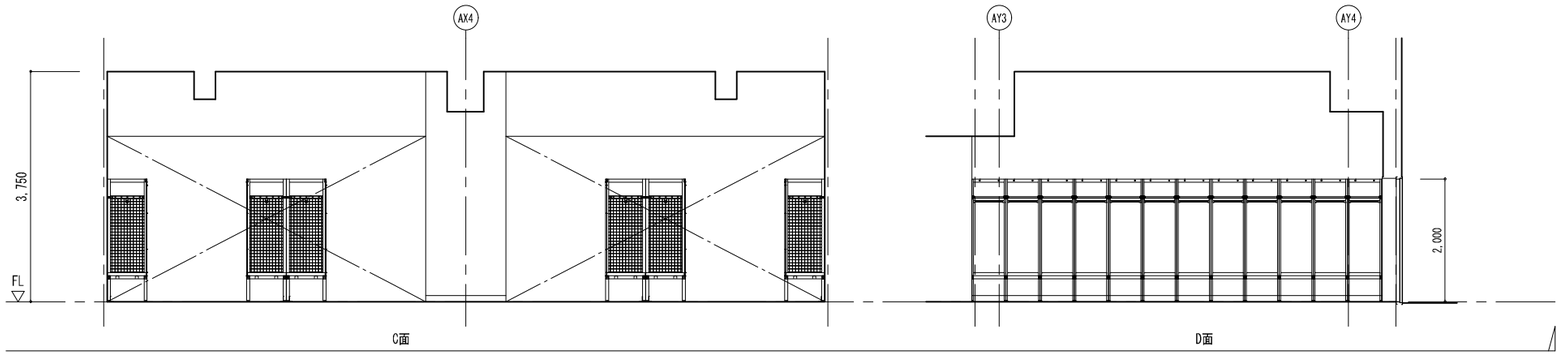

救助資機材庫	
床	ｳﾚﾀﾝ系樹脂塗床材
巾木	床材塗上げ H=100
壁	RC：ｺﾝｸﾘｰﾄ打放しの上、ｸﾘｱ塗装
	LGS：t12.5GB-R+t9.5GB-R-Hの上、EP-G
天井	t12.5GB-R+t6化粧ｹｲｶﾙ板

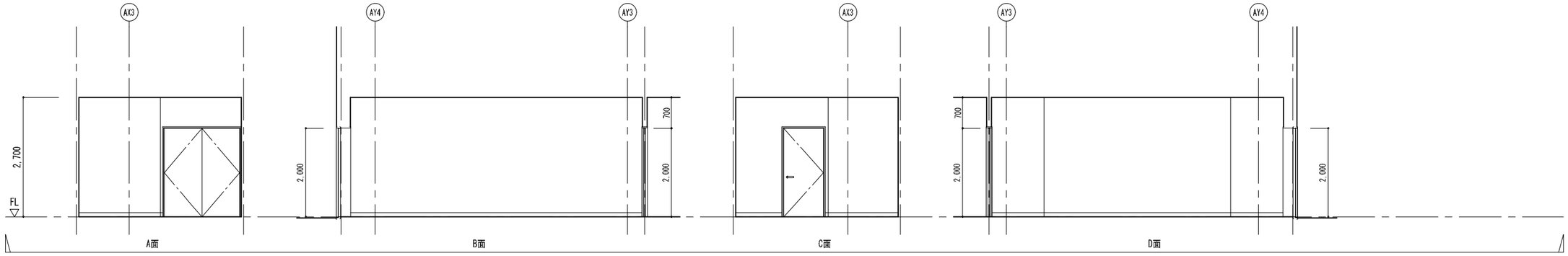

署長室	
床	t5.0ﾋﾞﾆﾙ床ﾀｲﾙ(OA)
巾木	V H=60
壁	t12.5GB-R+t9.5GB-R-Hの上、
	ﾋﾞﾆﾙｸﾛｽ貼り
天井	t9.5GB-D

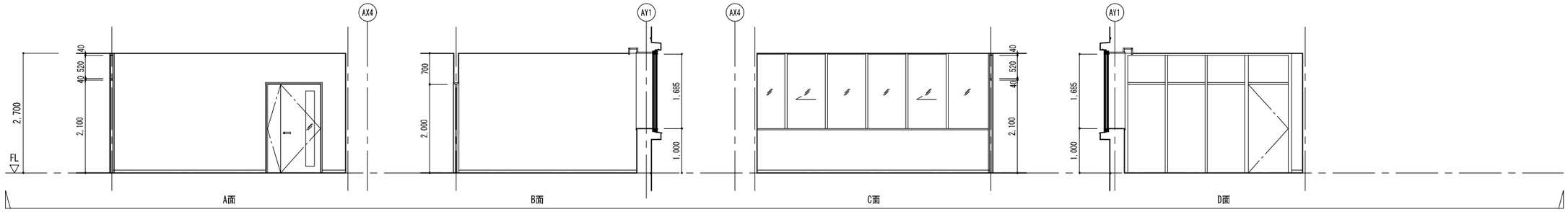

一級建築士事務所 東京都登録第4539号
株式会社 楠山設計
東京都千代田区神田小川町三丁目２０番地

意匠設計	一級建築士登録第 301497 号 高橋 徹
構造設計	構造設計一級建築士登録第 6676 号 仮屋薗 耕一 一級建築士登録第 271669 号 仮屋薗 耕一
設備設計	設備設計一級建築士登録第 号 一級建築士登録第 301497 号 高橋 徹

DATE

TITLE 坂東消防署庁舎建設工事

SUBTITLE 庁舎 1階展開図-1

SCALE A1：S=1/50 A3：A1×1/2

DRAWN NO. 設計図 意匠 AA - 025

事務室	
床	t5.0ﾋﾞﾆﾙ床ﾀｲﾙ(OA)
巾木	V H=60
壁	LGS：t12.5GB-R+t9.5GB-R-Hの上、 ﾋﾞﾆﾙｸﾛｽ貼り RC：ｺﾝｸﾘｰﾄ打放しの上、ｸﾘｱ塗装
天井	t12.5GB-R+t9.0岩綿吸音板

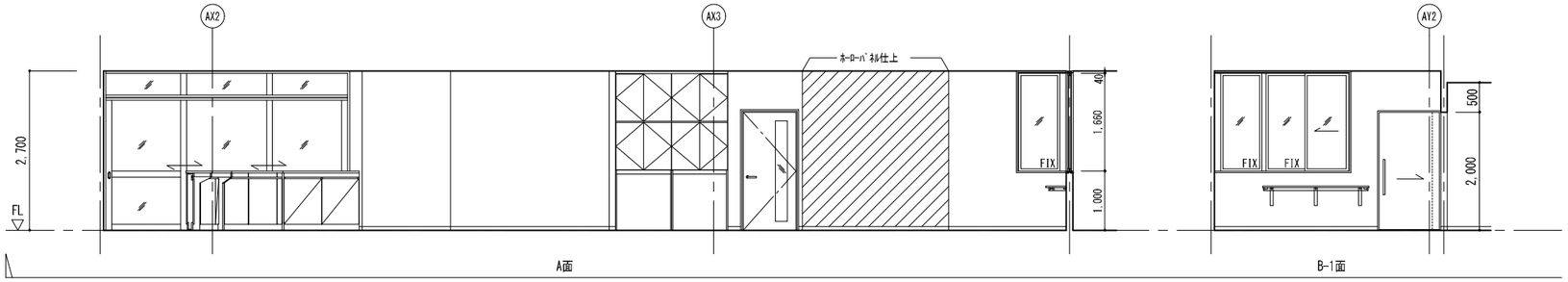

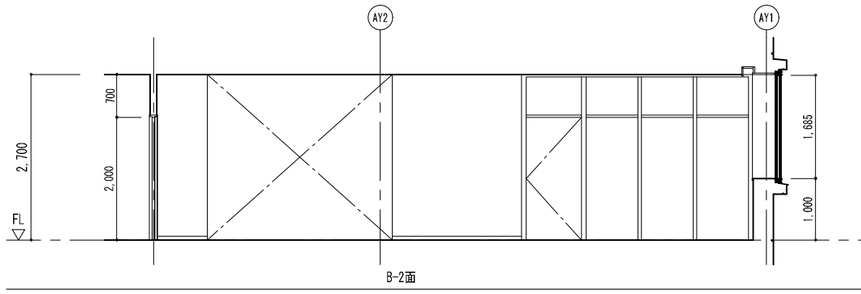

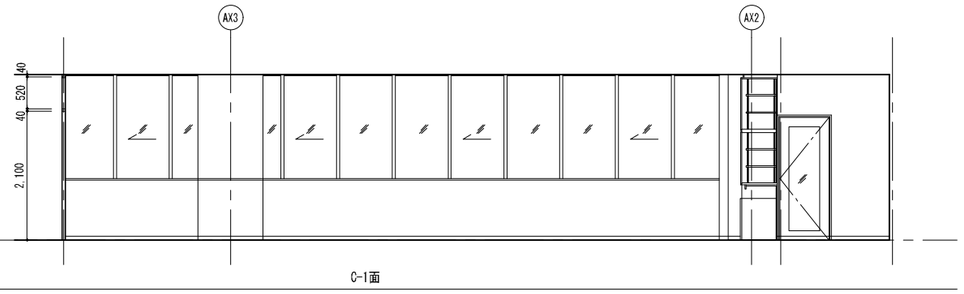

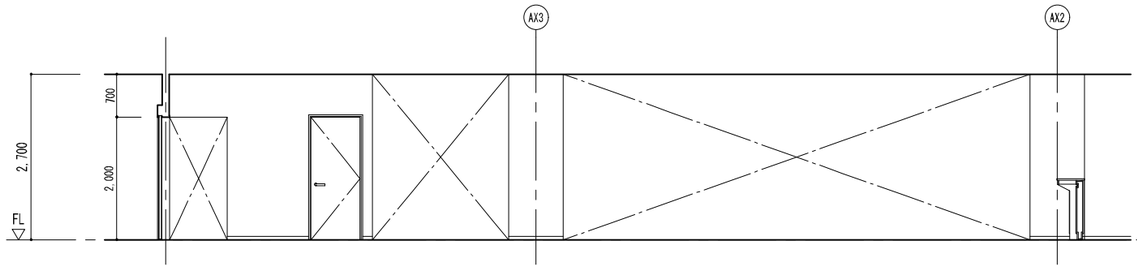

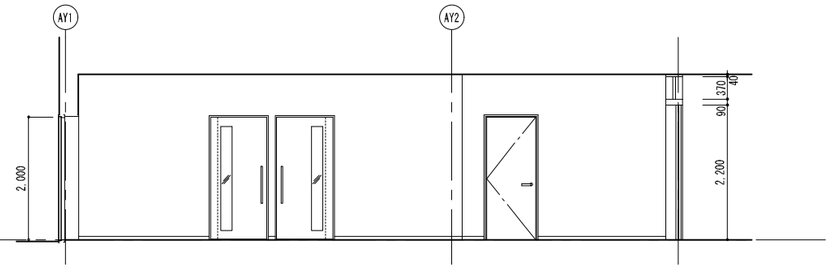

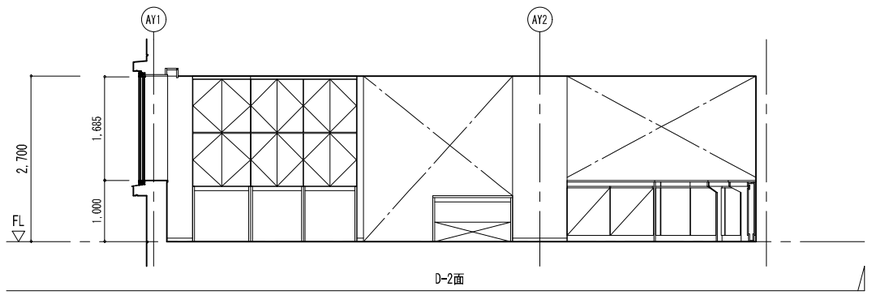

防火相談室1	
床	t2.5ﾋﾞﾆﾙ床ｼｰﾄ
巾木	V H=60
壁	t12.5GB-R+t9.5GB-R-Hの上、 ﾋﾞﾆﾙｸﾛｽ貼り
天井	t12.5GB-R+t9.0岩綿吸音板

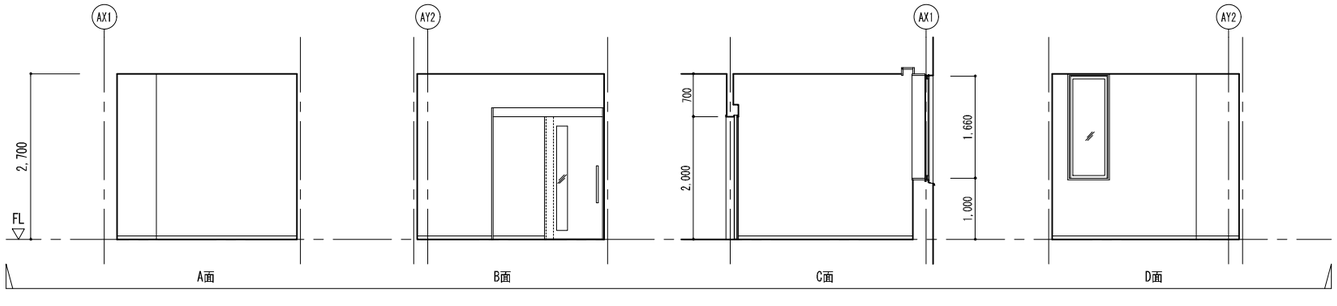

一級建築士事務所　東京都登録第4539号
株式会社 楠山設計
東京都千代田区神田小川町三丁目２０番地

意匠設計　一級建築士登録第 301497 号　高橋 徹

構造設計　構造設計一級建築士登録第 6676 号　仮屋薗 耕一　一級建築士登録第 271669 号　仮屋薗 耕一

設備設計　設備設計一級建築士登録第 号　一級建築士登録第 301497 号　高橋 徹

DATE

TITLE　坂東消防署庁舎建設工事

SUBTITLE　庁舎　1階展開図-2

SCALE　A1：S=1/50　A3：A1×1/2

DRAWN NO.　設計図　意匠 AA － 026

防火相談室2	
床	t2.5ﾋﾞﾆﾙ床ｼｰﾄ
巾木	V H=60
壁	t12.5GB-R+t9.5GB-R-Hの上、 ﾋﾞﾆﾙｸﾛｽ貼り
天井	t12.5GB-R+t9.0岩綿吸音板

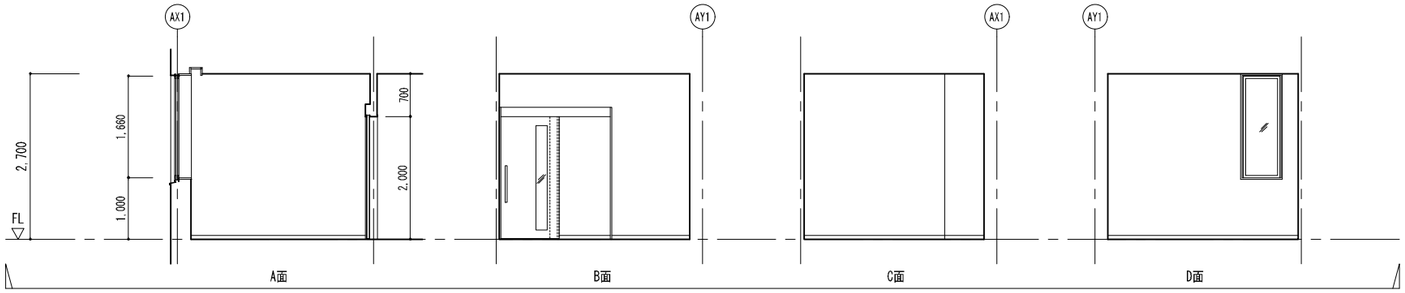

災害対策室	
床	t5.0ﾋﾞﾆﾙ床ﾀｲﾙ(OA)
巾木	V H=60
壁	t12.5GB-R+t9.5GB-R-Hの上、 ﾋﾞﾆﾙｸﾛｽ貼り
天井	t12.5GB-R+t9.0岩綿吸音板

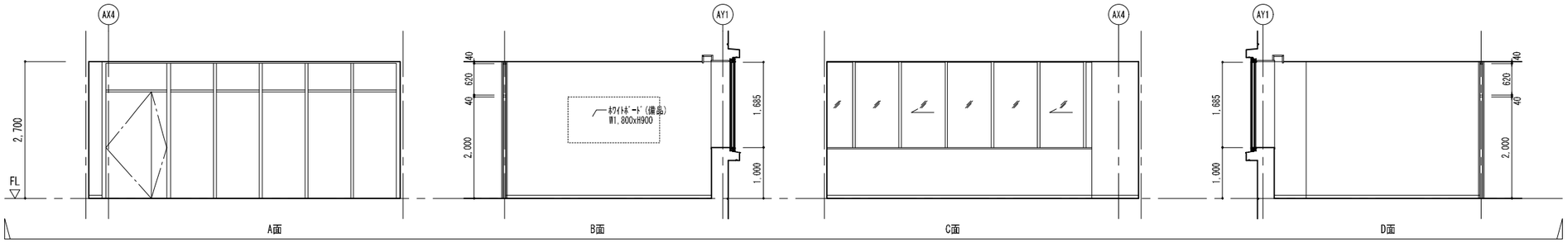

職員玄関	
床	200角磁器質ﾀｲﾙ(一部:t2.5ﾋﾞﾆﾙ床ｼｰﾄ)
巾木	V H=60
壁	t12.5GB-R+t9.5GB-R-Hの上、 ﾋﾞﾆﾙｸﾛｽ貼り
天井	t9.5GB-D

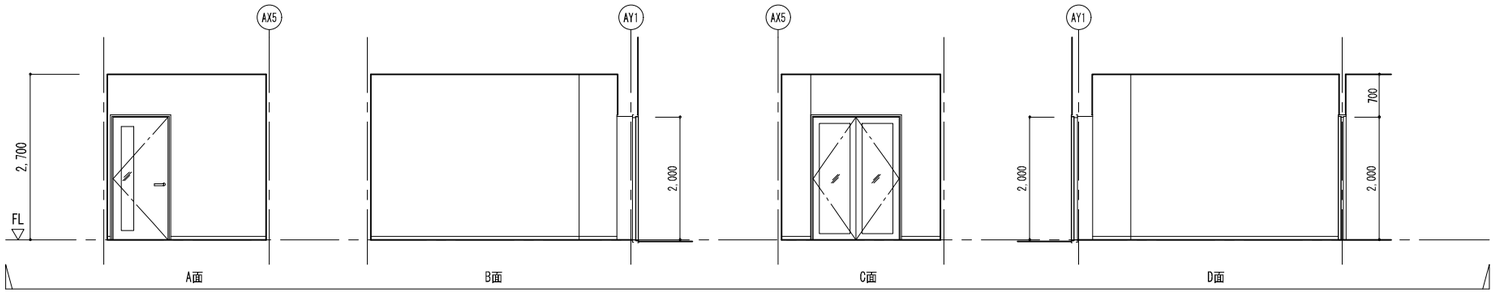

日勤更衣室	
床	t2.5ﾋﾞﾆﾙ床ｼｰﾄ
巾木	V H=60
壁	t12.5GB-R+t9.5GB-R-Hの上、 ﾋﾞﾆﾙｸﾛｽ貼り
天井	t9.5GB-D

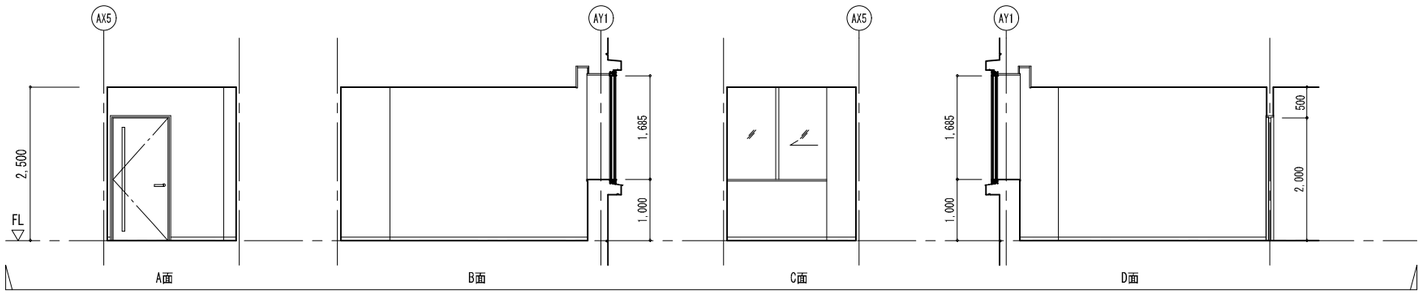

ﾄﾚｰﾆﾝｸﾞ室	
床	t2.5ﾋﾞﾆﾙ床ｼｰﾄ
巾木	W H=60
壁	t12.5GB-R+t9.5GB-R-Hの上、 ﾋﾞﾆﾙｸﾛｽ貼り
天井	t12.5GB-R+t9.0岩綿吸音板

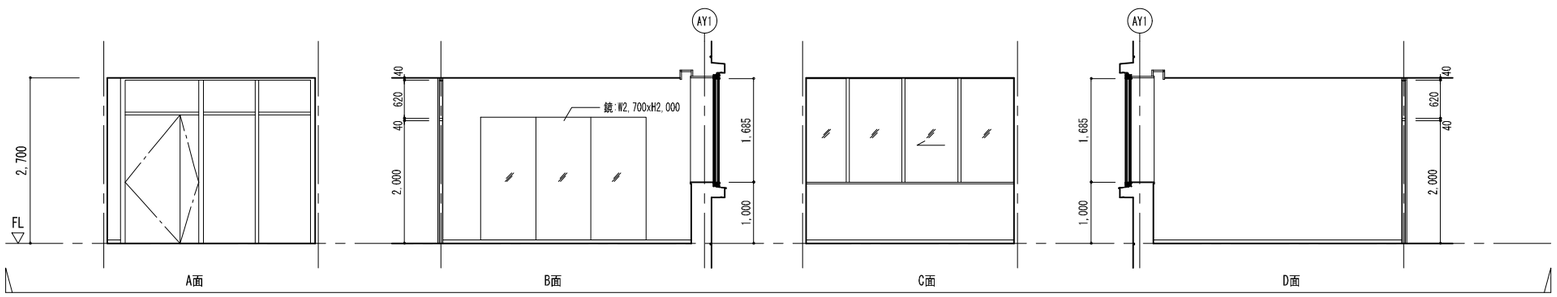

一級建築士事務所　東京都登録第4539号
株式会社 楠山設計
東京都千代田区神田小川町三丁目２０番地

意匠設計	一級建築士登録第 301497 号 高 橋 徹
構造設計	構造設計一級建築士登録第 6676 号 仮 屋 薗 耕 一 一級建築士登録第 271669 号 仮 屋 薗 耕 一
設備設計	設備設計一級建築士登録第 号 一級建築士登録第 301497 号 高 橋 徹

DATE

TITLE 坂東消防署庁舎建設工事

SUBTITLE 庁舎　1階展開図-3

SCALE A1：S=1/50 A3：A1×1/2

DRAWN NO. 設計図　意匠 AA - 027

食堂	
床	t2.5ﾋﾞﾆﾙ床ｼｰﾄ
巾木	V H=60
壁	t12.5GB-R+t9.5GB-R-Hの上、EP-G
天井	t12.5GB-R+t9.0岩綿吸音板

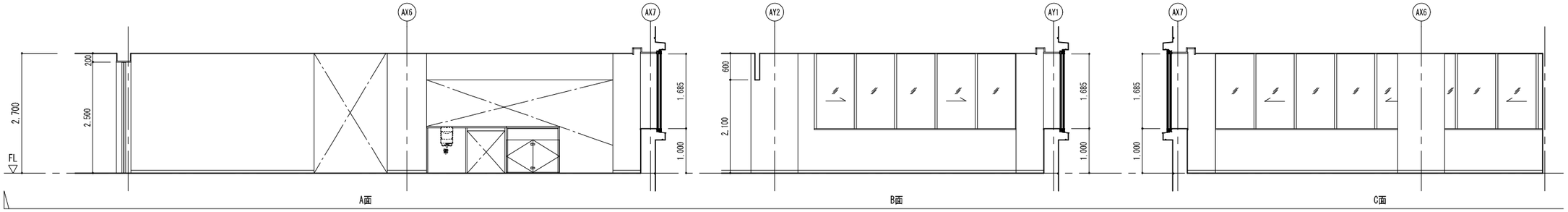

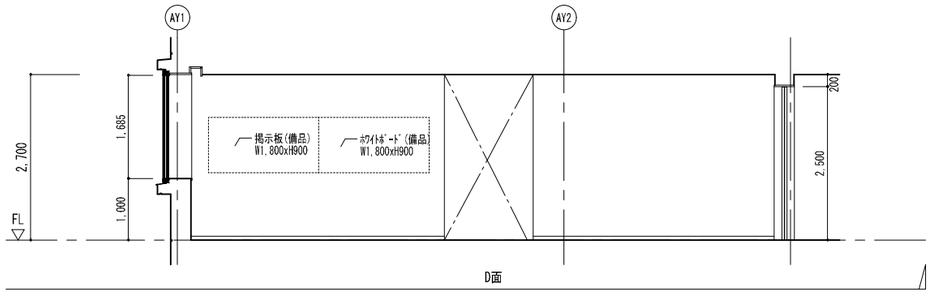

厨房	
床	t2.5防滑ﾋﾞﾆﾙ床ｼｰﾄ
巾木	V H=60
壁	t12.5GB-Rの上、t6化粧ｹｲｶﾙ板
天井	t12.5GB-Rの上、t6化粧ｹｲｶﾙ板

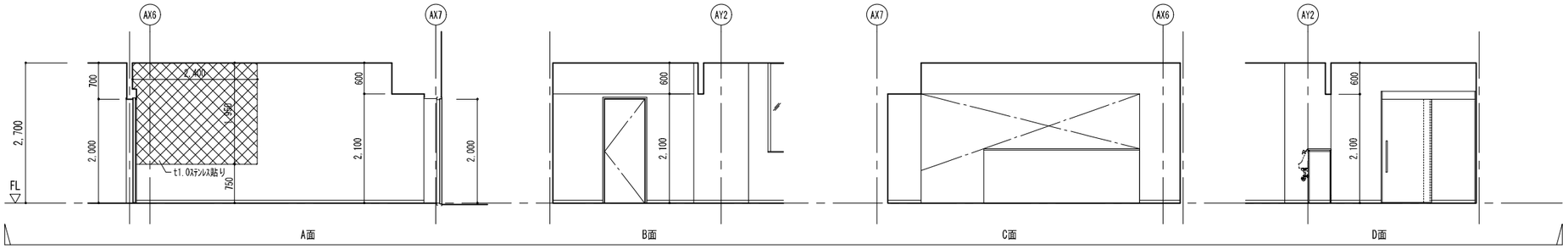

救急資機材庫	
床	ｳﾚﾀﾝ系樹脂塗床材
巾木	床材塗上げ H=100
壁	RC：ｺﾝｸﾘｰﾄ打放しの上、ｸﾘｱ塗装
	LGS：t12.5GB-R+t9.5GB-R-Hの上、EP-G
天井	t12.5GB-R+t6化粧ｹｲｶﾙ板

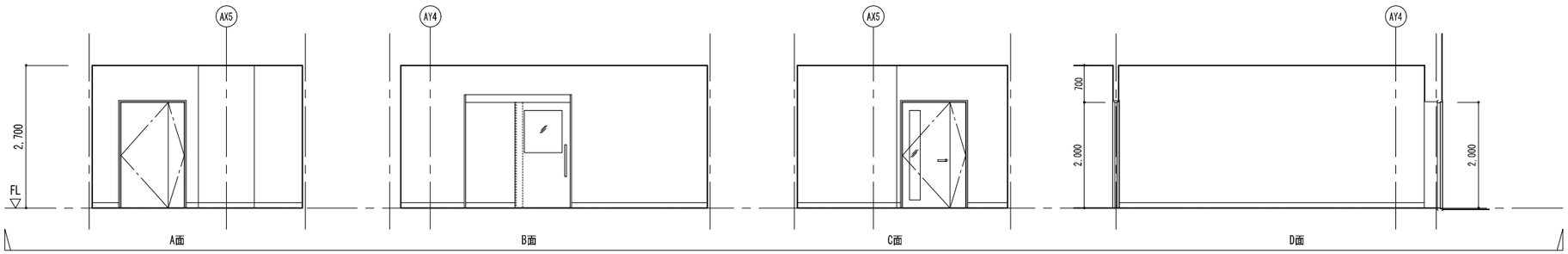

救急消毒室	
床	ｳﾚﾀﾝ系樹脂塗床材
巾木	床材塗上げ H=100
壁	RC：ｺﾝｸﾘｰﾄ打放しの上、ｸﾘｱ塗装
	LGS：t12.5GB-R+t9.5GB-R-Hの上、EP-G
天井	t12.5GB-R+t6化粧ｹｲｶﾙ板

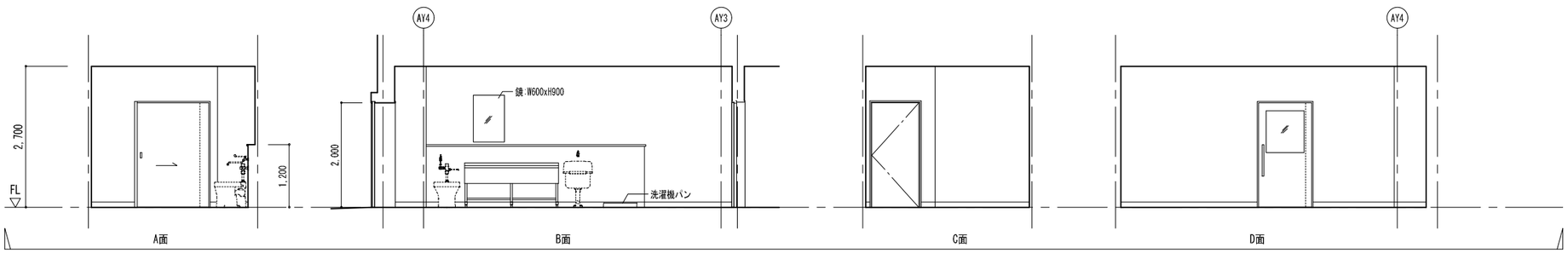

一級建築士事務所 東京都登録第4539号
株式会社 楠山設計
東京都千代田区神田小川町三丁目２０番地

意匠設計 一級建築士登録第 301497 号 高橋 徹

構造設計 構造設計一級建築士登録第 6676 号 仮屋薗 耕一
一級建築士登録第 271669 号 仮屋薗 耕一

設備設計 設備設計一級建築士登録第 号
一級建築士登録第 301497 号 高橋 徹

DATE

TITLE 坂東消防署庁舎建設工事

SUBTITLE 庁舎 1階展開図-4

SCALE A1：S=1/50 A3：A1×1/2

DRAWN NO. 設計図 意匠 AA - 028

書庫1	
床	樹脂塗床材
巾木	W H=100
壁	t12.5GB-R+t9.5GB-R-Hの上、EP-G
天井	t9.5GB-D

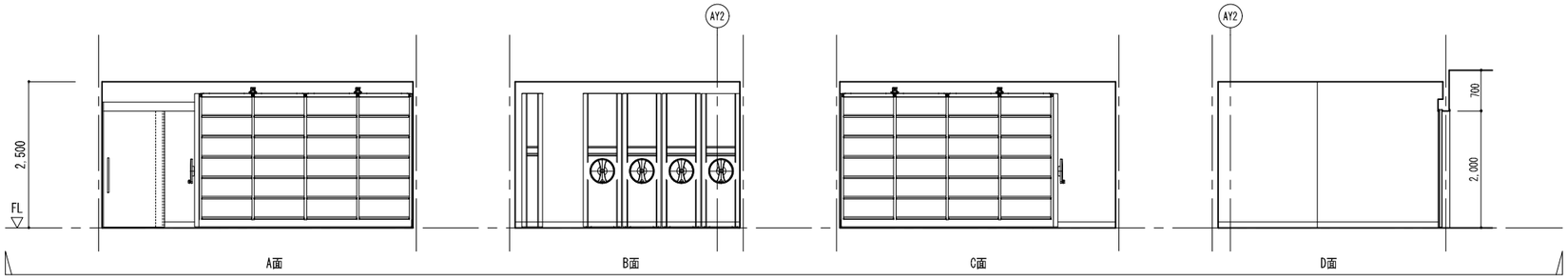

洗濯室(男)	
床	ｳﾚﾀﾝ系樹脂塗床材
巾木	V H=60
壁	RC：ｺﾝｸﾘｰﾄ打放しの上、ｸﾘｱ塗装
	LGS：t12.5GB-R上、t6化粧ｹｲｶﾙ板
天井	t12.5GB-R+t6化粧ｹｲｶﾙ板

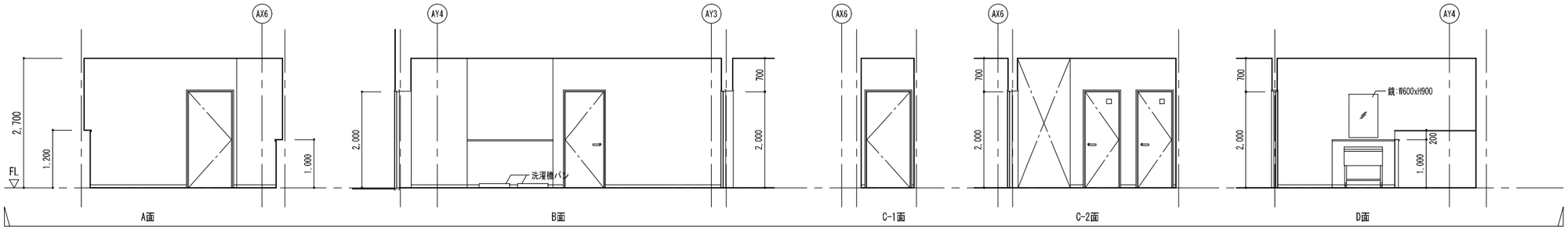

乾燥室	
床	ｳﾚﾀﾝ系樹脂塗床材
巾木	V H=60
壁	RC：ｺﾝｸﾘｰﾄ打放しの上、ｸﾘｱ塗装
	LGS：t12.5GB-R上、t6化粧ｹｲｶﾙ板
天井	t12.5GB-R+t6化粧ｹｲｶﾙ板

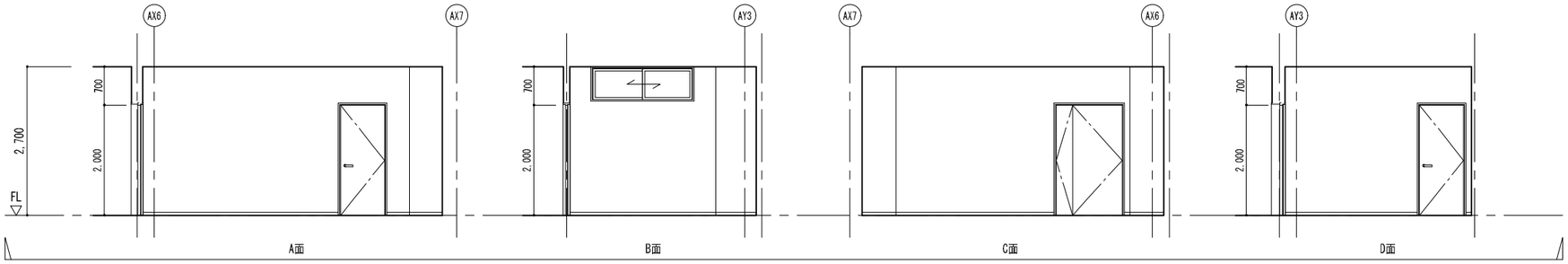

洗濯室(女)	
床	ｳﾚﾀﾝ系樹脂塗床材
巾木	V H=60
壁	t12.5GB-R上、t6化粧ｹｲｶﾙ板
天井	t12.5GB-R+t6化粧ｹｲｶﾙ板

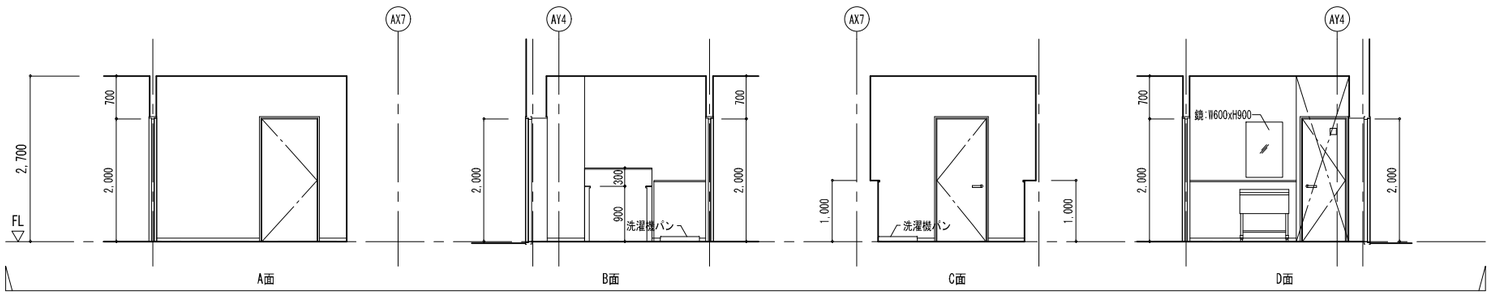

放送室	
床	t5.0ﾋﾞﾆﾙ床ﾀｲﾙ(OA)
巾木	V H=60
壁	t12.5GB-R+t9.5GB-R-Hの上、ﾋﾞﾆﾙｸﾛｽ貼り
天井	t12.5GB-R+t9.0岩綿吸音板

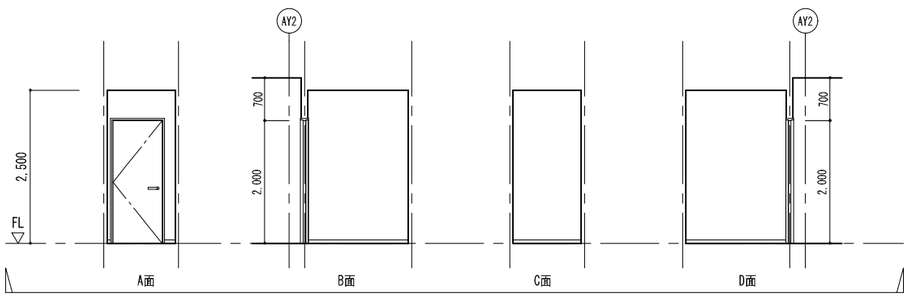

一級建築士事務所　東京都登録第4539号
株式会社 楠山設計
東京都千代田区神田小川町三丁目２０番地

意匠設計　一級建築士登録第 301497 号　高橋 徹

構造設計　構造設計一級建築士登録第 6676 号　仮屋薗 耕一　一級建築士登録第 271669 号　仮屋薗 耕一

設備設計　設備設計一級建築士登録第　号　一級建築士登録第 301497 号　高橋 徹

DATE

TITLE　坂東消防署庁舎建設工事

SUBTITLE　庁舎　1階展開図-5

SCALE　A1：S=1/50　A3：A1×1/2

DRAWN NO.　設計図　意匠 AA - 029

給湯室	
床	t2.5ﾋﾞﾆﾙ床ｼｰﾄ
巾木	V H=60
壁	t12.5GB-R+t9.5GB-R-Hの上、 ﾋﾞﾆﾙｸﾛｽ貼り
天井	t9.5GB-D

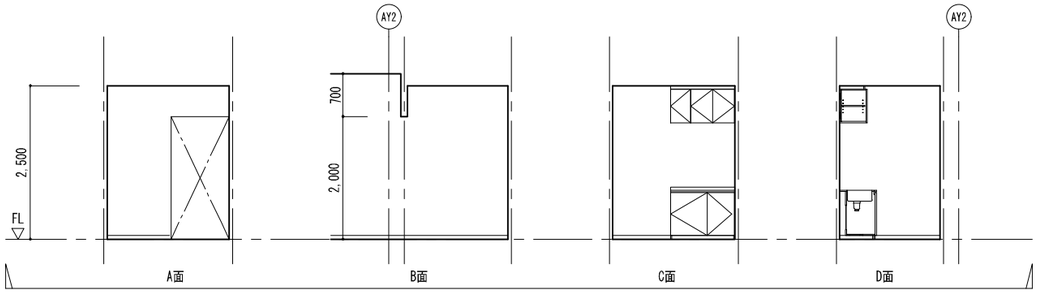

WWC(1)	
床	t2.5ﾋﾞﾆﾙ床ｼｰﾄ
巾木	V H=60
壁	t12.5GB-R上、t6化粧ｹｲｶﾙ板
天井	t9.5GB-D

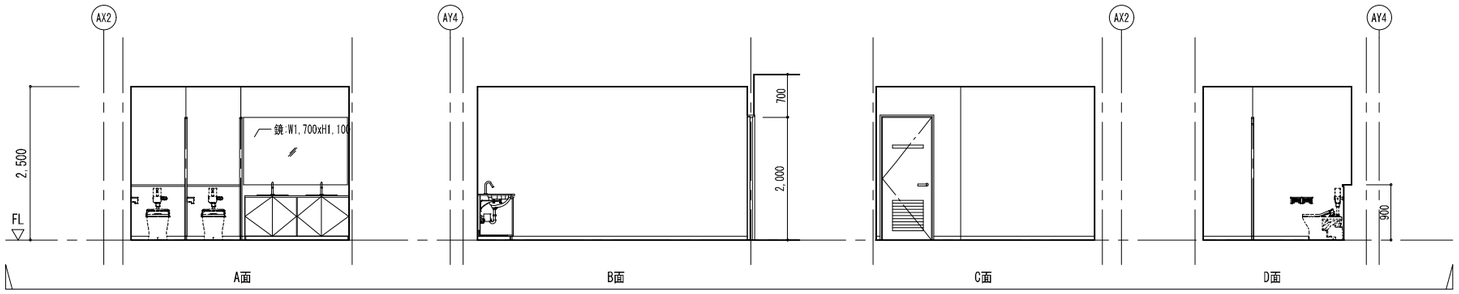

WWC(1)	
床	t2.5ﾋﾞﾆﾙ床ｼｰﾄ
巾木	V H=60
壁	t12.5GB-R上、t6化粧ｹｲｶﾙ板
天井	t9.5GB-D

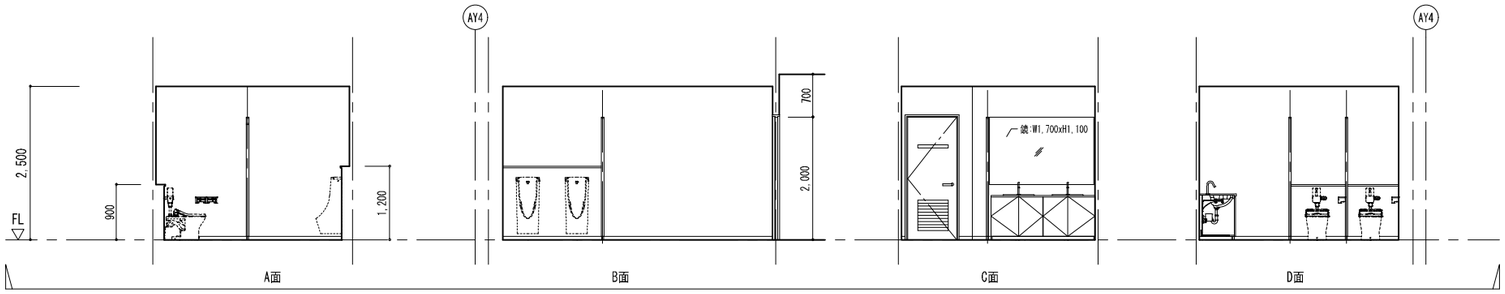

HCWC(1)	
床	t2.5ﾋﾞﾆﾙ床ｼｰﾄ
巾木	V H=60
壁	t12.5GB-R上、t6化粧ｹｲｶﾙ板
天井	t9.5GB-D

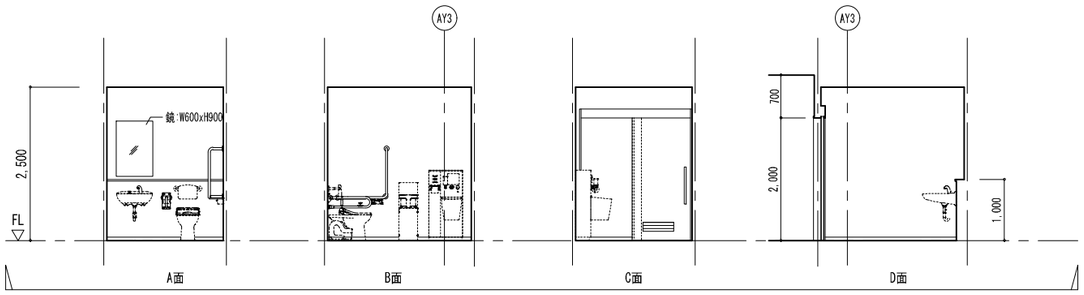

WWC(2)	
床	t2.5ﾋﾞﾆﾙ床ｼｰﾄ
巾木	V H=60
壁	t12.5GB-R上、t6化粧ｹｲｶﾙ板
天井	t9.5GB-D

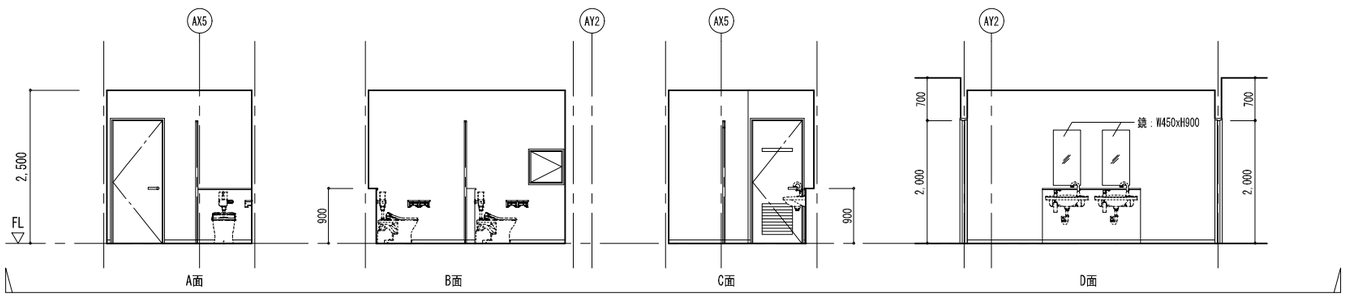

一級建築士事務所　東京都登録第4539号
株式会社 楠山設計
東京都千代田区神田小川町三丁目２０番地

意匠設計　一級建築士登録第 301497 号　高橋 徹

構造設計　構造設計一級建築士登録第 6676 号　仮屋薗 耕一　一級建築士登録第 271669 号　仮屋薗 耕一

設備設計　設備設計一級建築士登録第 号　一級建築士登録第 301497 号　高橋 徹

DATE

TITLE　坂東消防署庁舎建設工事

SUBTITLE　庁舎　1階展開図-6

SCALE　A1：S=1/50　A3：A1×1/2

DRAWN NO.　設計図　意匠 AA - 030

MWC(2)	
床	t2.5ﾋﾞﾆﾙ床ｼｰﾄ
巾木	V H=60
壁	t12.5GB-R上、t6化粧ｹｲｶﾙ板
天井	t9.5GB-D

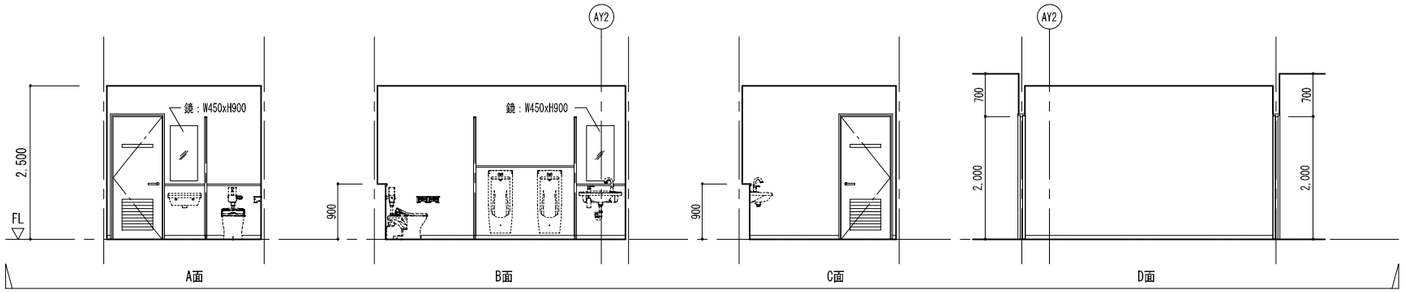

風除室	
床	150角磁器質ﾀｲﾙ
巾木	磁器質ﾀｲﾙ H=60
壁	ｺﾝｸﾘｰﾄ打放しの上、ｸﾘｱ塗装
	t12.5GB-R+t9.5GB-R-H+t5ﾒﾗﾐﾝ化粧板
天井	t12.5GB-R+t9.0岩綿吸音板

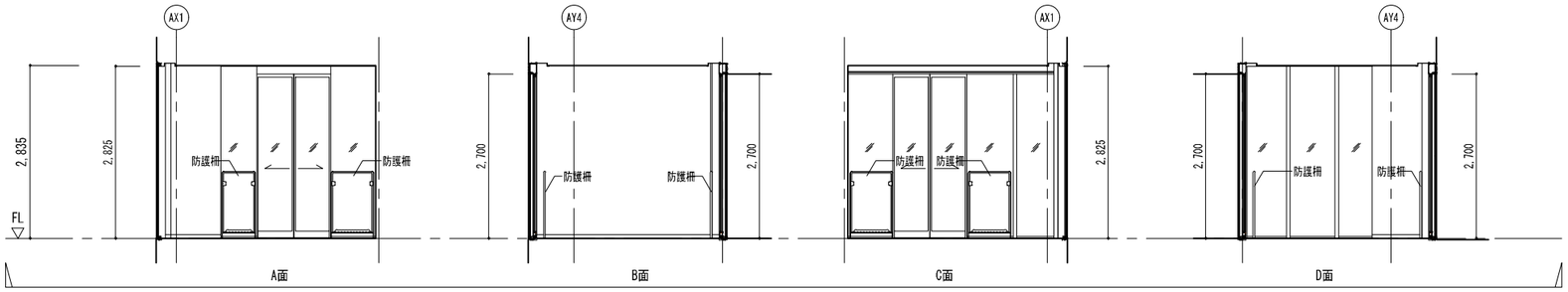

廊下	
床	t2.5ﾋﾞﾆﾙ床ｼｰﾄ
巾木	V H=60
壁	t12.5GB-R+t9.5GB-R-Hの上、EP-G
天井	t12.5GB-Dの上、EP-G

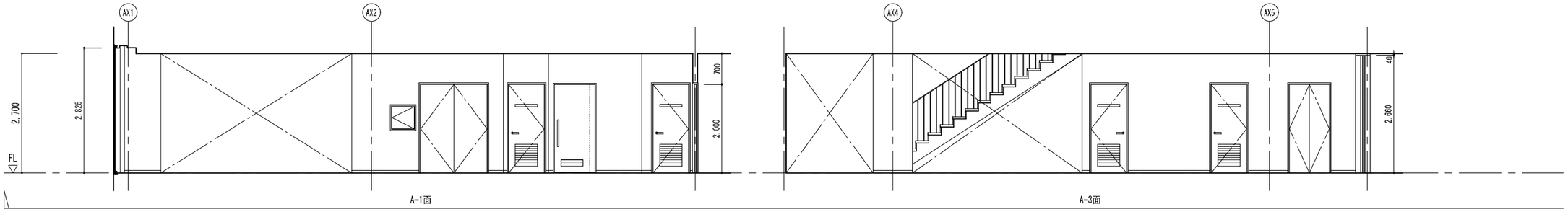

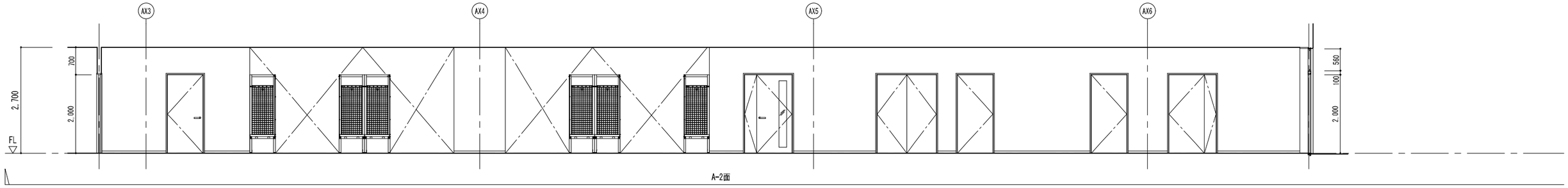

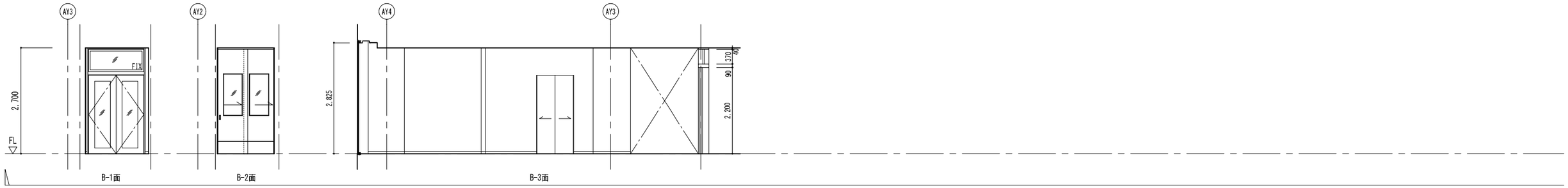

一級建築士事務所　東京都登録第4539号
株式会社 楠山設計
東京都千代田区神田小川町三丁目２０番地

意匠設計　一級建築士登録第 301497 号　高橋 徹

構造設計　構造設計一級建築士登録第 6676 号　仮屋薗 耕一　一級建築士登録第 271669 号　仮屋薗 耕一

設備設計　設備設計一級建築士登録第　号　一級建築士登録第 301497 号　高橋 徹

DATE

TITLE　坂東消防署庁舎建設工事

SUBTITLE　庁舎　1階展開図-7

SCALE　A1：S=1/50　A3：A1×1/2

DRAWN NO.　設計図　意匠 AA - 031

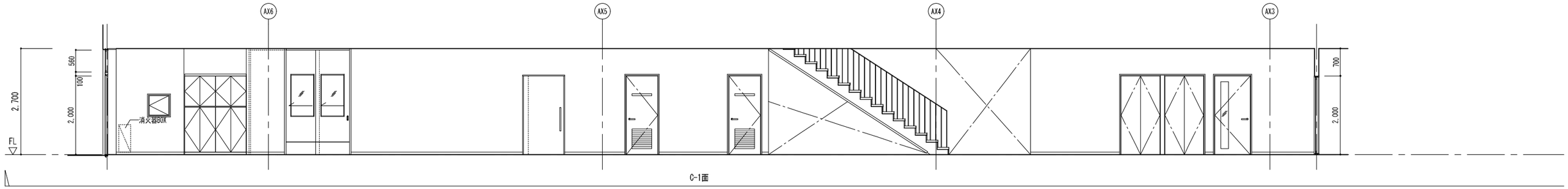

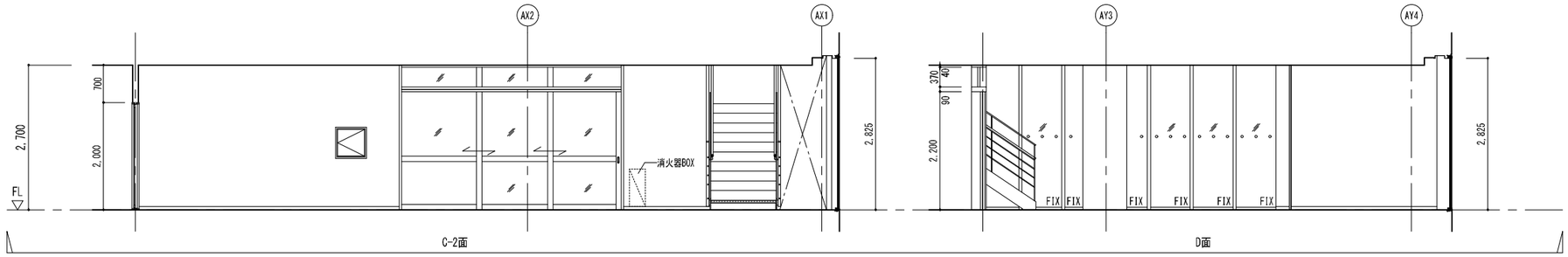

WC1(車庫内)	
床	ｳﾚﾀﾝ系樹脂塗床材
巾木	床材塗上げ　H=100
壁	t12.5GB-R+t9.5GB-R-H+化粧ｹｲｶﾙ板t6
天井	t12.5GB-Dの上、EP-G

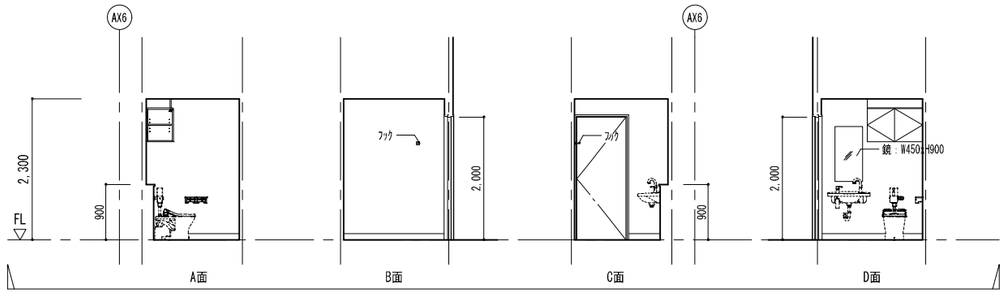

一級建築士事務所　東京都登録第4539号
株式会社 楠山設計
東京都千代田区神田小川町三丁目２０番地

意匠設計
一級建築士登録第　301497 号
高 橋　徹

構造設計
構造設計一級建築士登録第　6676 号
仮 屋 薗　耕 一
一級建築士登録第　271669 号
仮 屋 薗　耕 一

設備設計
設備設計一級建築士登録第　　号
一級建築士登録第　301497 号
高 橋　徹

DATE

TITLE
坂東消防署庁舎建設工事

SUBTITLE
庁舎　1階展開図-8

SCALE
A1：S=1/50
A3：A1×1/2

DRAWN NO.
設計図　意匠　AA － 032

多目的室	
床	t5.0ﾋﾞﾆﾙ床ﾀｲﾙ(OA)
巾木	V H=60
壁	t12.5GB-R+t9.5GB-R-Hの上、EP-G
天井	t12.5GB-Rの上、EP-G(CH=2,500)
	t12.5GB-R+t15.0岩綿吸音板 ﾘﾌﾞ付

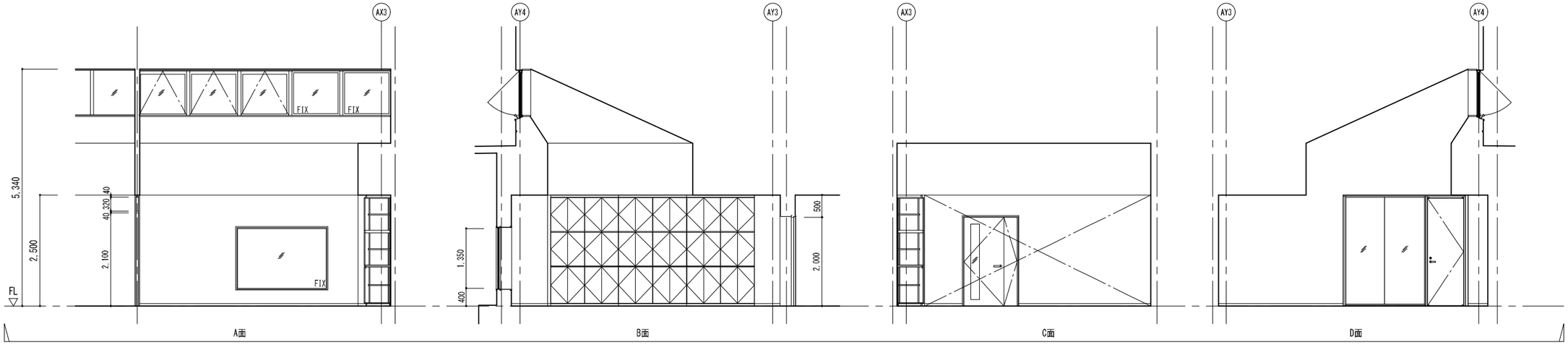

会議室1	
床	t2.5ﾋﾞﾆﾙ床ｼｰﾄ
巾木	V H=60
壁	t12.5GB-R+t9.5GB-R-Hの上、EP-G
	一部：t12.5GB-Rの上、ﾎｰﾛｰﾊﾟﾈﾙ
天井	t12.5GB-R+t9.0岩綿吸音板(CH=2,500)
	t12.5GB-R+t15.0岩綿吸音板 ﾘﾌﾞ付

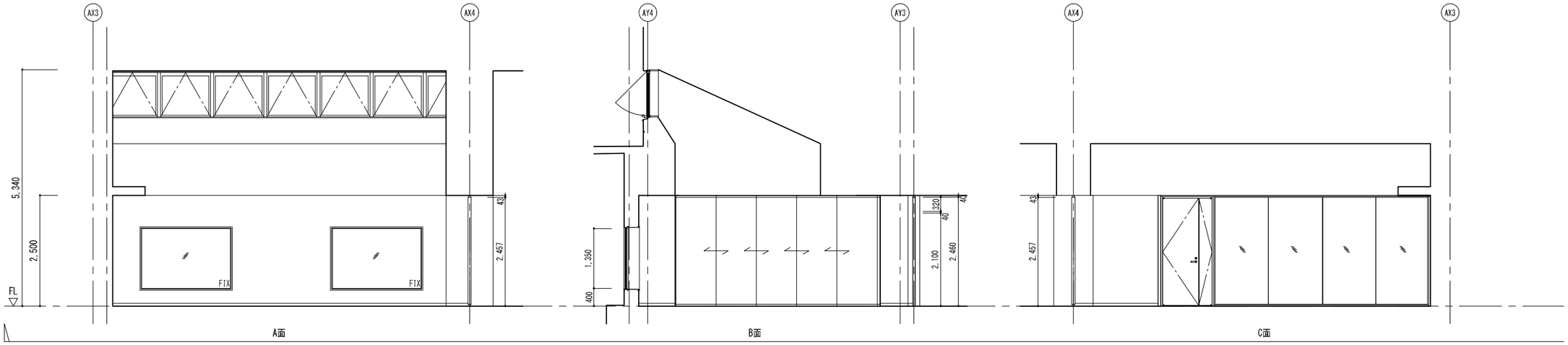

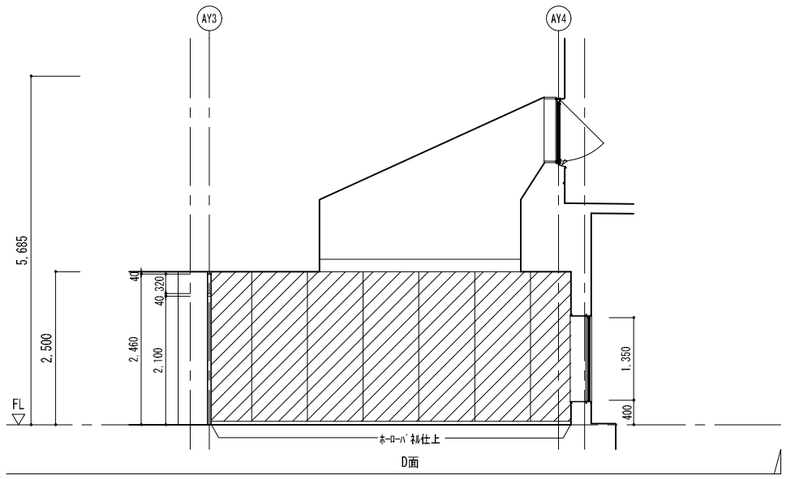

一級建築士事務所　東京都登録第4539号
株式会社 楠山設計
東京都千代田区神田小川町三丁目２０番地

意匠設計	一級建築士登録第 301497 号 高橋 徹	構造設計	構造設計一級建築士登録第 6676 号 仮屋薗 耕一 一級建築士登録第 271669 号 仮屋薗 耕一	設備設計	設備設計一級建築士登録第 号 一級建築士登録第 301497 号 高橋 徹	DATE	TITLE 坂東消防署庁舎建設工事
							SUBTITLE 庁舎 2階展開図-1
							SCALE A1：S=1/50 A3：A1×1/2
							DRAWN NO. 設計図 意匠 AA - 033

会議室2	
床	t2.5ﾋﾞﾆﾙ床ｼｰﾄ
巾木	V H=60
壁	t12.5GB-R+t9.5GB-R-Hの上、EP-G
	一部：t12.5GB-Rの上、ﾎｰﾛｰﾊﾟﾈﾙ
天井	t12.5GB-R+t9.0岩綿吸音板(CH=2,500)
	t12.5GB-R+t15.0岩綿吸音板 ﾘﾌﾞ付

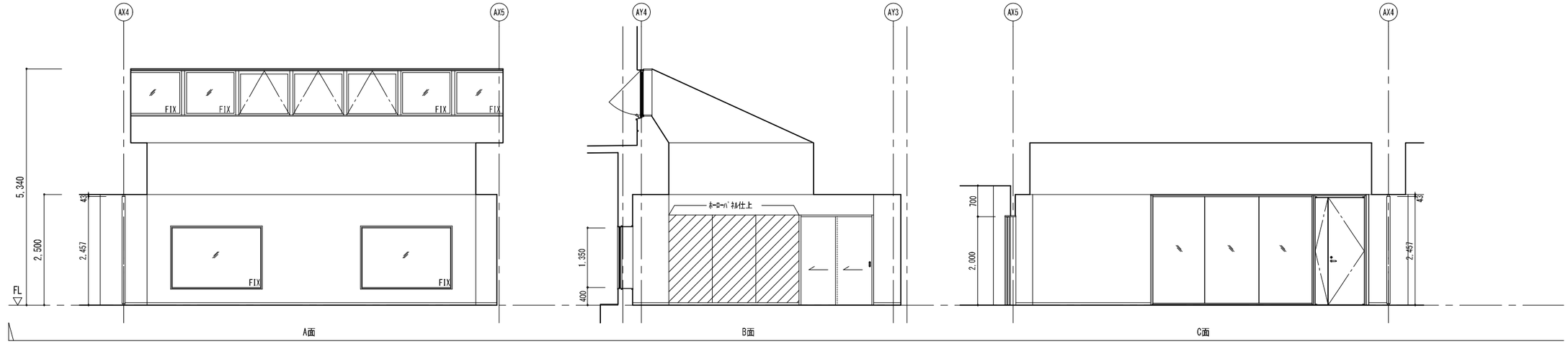

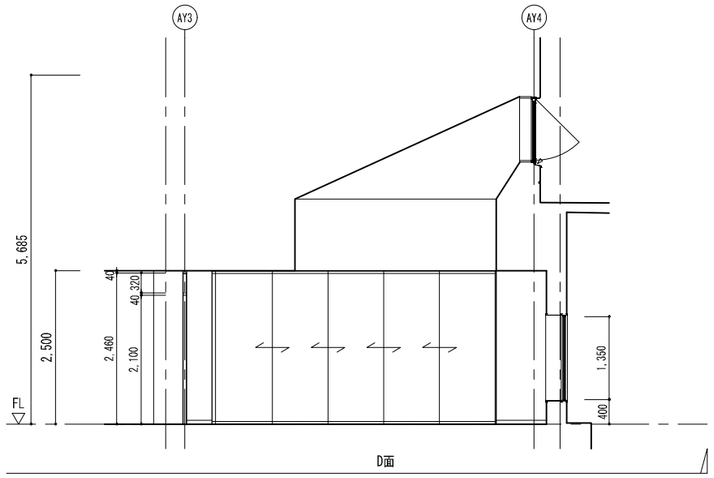

書庫2	
床	樹脂塗床材
巾木	V H=60
壁	RC：ｺﾝｸﾘｰﾄ打放しの上、ｸﾘｱ塗装
	LGS：t12.5GB-R+t9.5GB-R-Hの上、EP-G
天井	t9.5GB-D

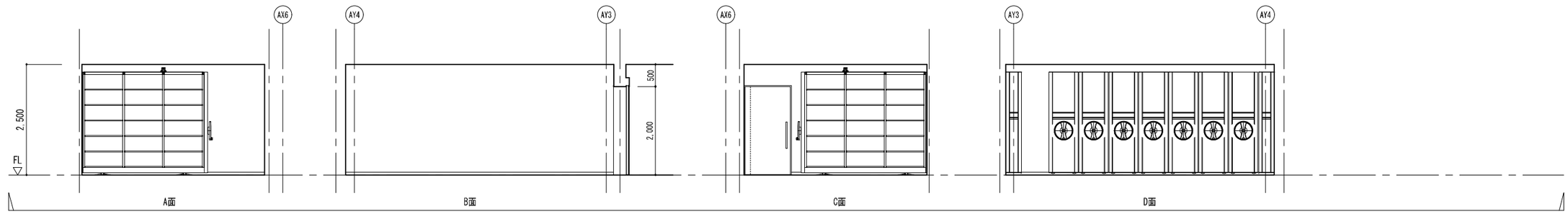

一級建築士事務所 東京都登録第4539号
株式会社 楠山設計
東京都千代田区神田小川町三丁目２０番地

意匠設計 一級建築士登録第 301497 号 高橋 徹

構造設計 構造設計一級建築士登録第 6676 号 仮屋薗 耕一
一級建築士登録第 271669 号 仮屋薗 耕一

設備設計 設備設計一級建築士登録第 号
一級建築士登録第 301497 号 高橋 徹

DATE

TITLE 坂東消防署庁舎建設工事

SUBTITLE 庁舎 2階展開図-2

SCALE A1：S=1/50 A3：A1×1/2

DRAWN NO. 設計図 意匠 AA - 034

更衣室(男)	
床	t3.2ﾋﾞﾆﾙ繊維床ｼｰﾄ
	一部：t2.5ﾋﾞﾆﾙ床ｼｰﾄ
巾木	V H=60
壁	LGS：t12.5GB-R+t9.5GB-R-Hの上、
	ﾋﾞﾆﾙｸﾛｽ貼り
	RC：ｺﾝｸﾘｰﾄ打放しの上、ｸﾘｱ塗装
天井	t12.5GB-Rの上、ﾋﾞﾆﾙｸﾛｽ貼り

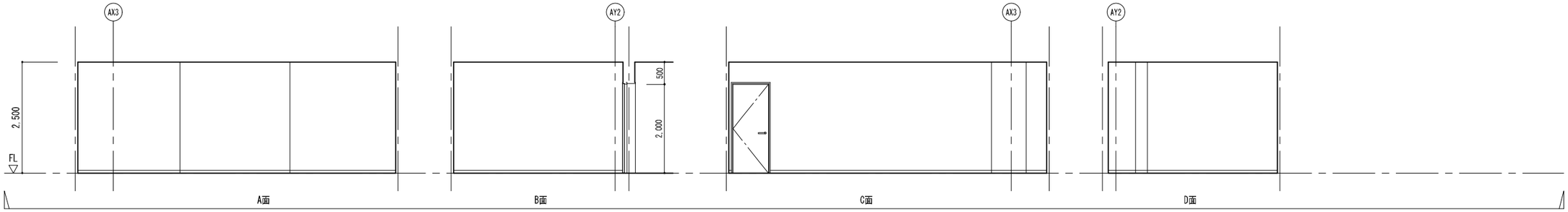

洗面・洗濯室(男)	
床	t2.5ﾋﾞﾆﾙ床ｼｰﾄ
巾木	V H=60
壁	LGS：t12.5GB-R+t9.5GB-R-Hの上、
	ﾋﾞﾆﾙｸﾛｽ貼り
	RC：ｺﾝｸﾘｰﾄ打放しの上、ｸﾘｱ塗装
天井	t12.5GB-R+t6化粧ｹｲｶﾙ板

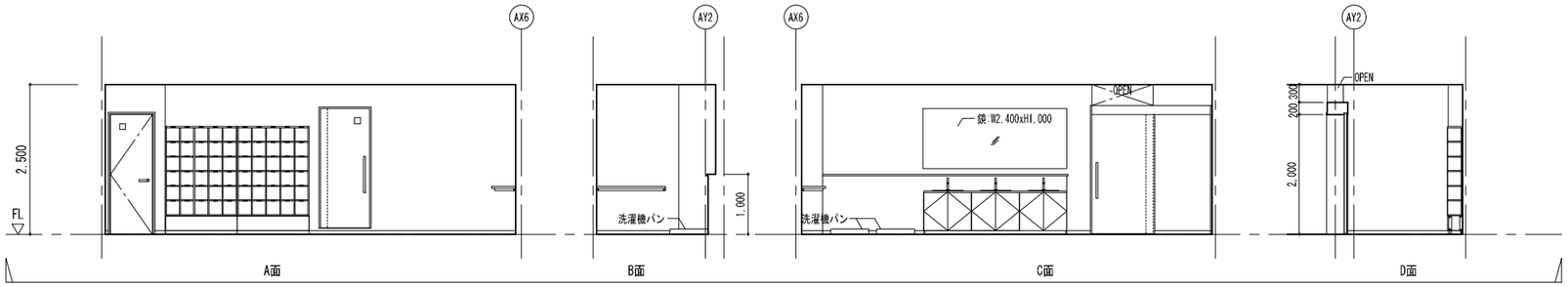

脱衣室(男)	
床	t3.2ﾋﾞﾆﾙ織物床ｼｰﾄ
巾木	V H=60
壁	t12.5GB-R+t9.5GB-R-Hの上、
	ﾋﾞﾆﾙｸﾛｽ貼り
天井	t12.5GB-R+t6化粧ｹｲｶﾙ板

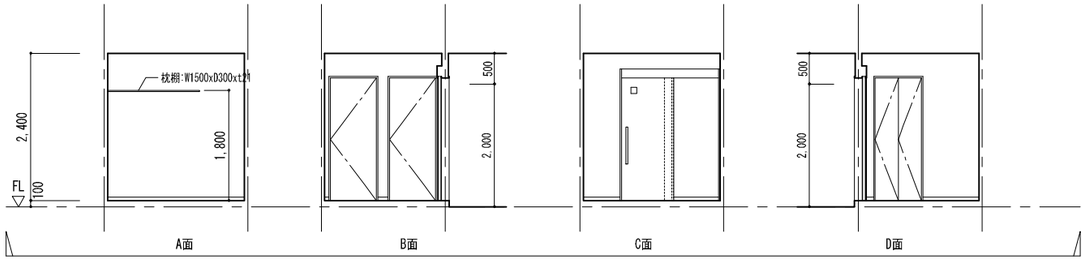

前室(女性ｴﾘｱ)	
床	t3.2ﾋﾞﾆﾙ織物床ｼｰﾄ
巾木	W H=60
壁	t12.5GB-R+t9.5GB-R-Hの上、
	ﾋﾞﾆﾙｸﾛｽ貼り
天井	t12.5GB-R+t6化粧ｹｲｶﾙ板

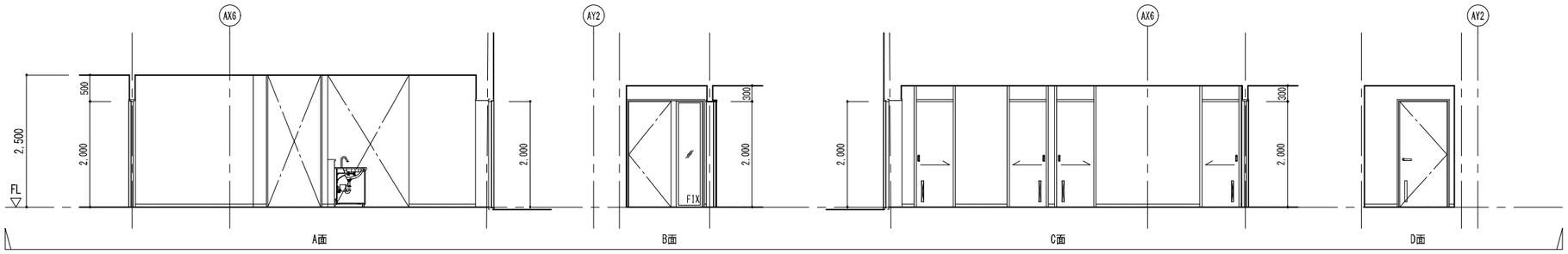

更衣室(女)	
床	t3.2ﾋﾞﾆﾙ織物床ｼｰﾄ
巾木	W H=60
壁	t12.5GB-R+t9.5GB-R-Hの上、
	ﾋﾞﾆﾙｸﾛｽ貼り
天井	t12.5GB-R+t6化粧ｹｲｶﾙ板

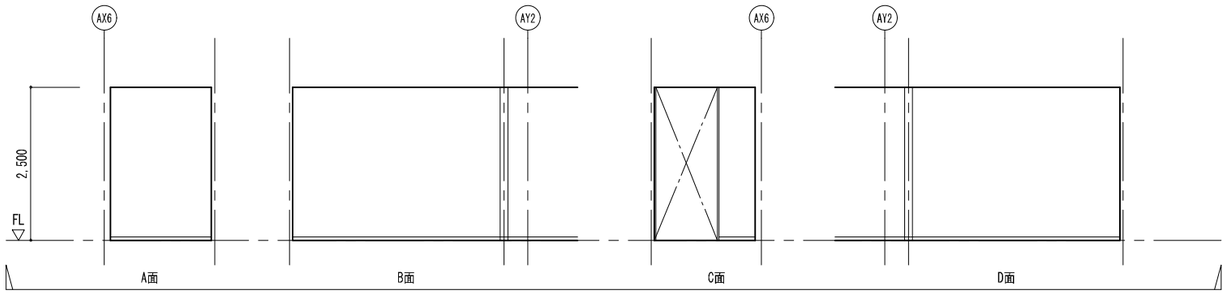

一級建築士事務所　東京都登録第4539号
株式会社 楠山設計
東京都千代田区神田小川町三丁目２０番地

意匠設計　一級建築士登録第 301497 号　高橋 徹

構造設計　構造設計一級建築士登録第 6676 号　仮屋薗 耕一　一級建築士登録第 271669 号　仮屋薗 耕一

設備設計　設備設計一級建築士登録第 号　一級建築士登録第 301497 号　高橋 徹

DATE

TITLE　坂東消防署庁舎建設工事

SUBTITLE　庁舎　2階展開図-3

SCALE　A1：S=1/50　A3：A1×1/2

DRAWN NO.　設計図　意匠 AA - 035

洗濯室(女)	
床	t3.2ﾋﾞﾆﾙ織物床ｼｰﾄ
巾木	V H=60
壁	LGS：t12.5GB-R+t9.5GB-R-Hの上、ﾋﾞﾆﾙｸﾛｽ貼り
	RC：ｺﾝｸﾘｰﾄ打放しの上、ｸﾘｱ塗装
天井	t12.5GB-R+t6化粧ｹｲｶﾙ板

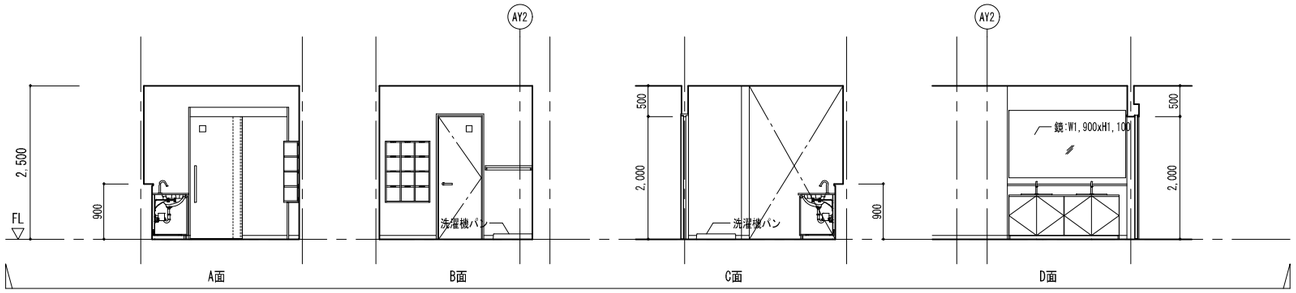

WWC	
床	t2.5ﾋﾞﾆﾙ床ｼｰﾄ
巾木	V H=60
壁	t12.5GB-R上、t6化粧ｹｲｶﾙ板
天井	t9.5GB-D

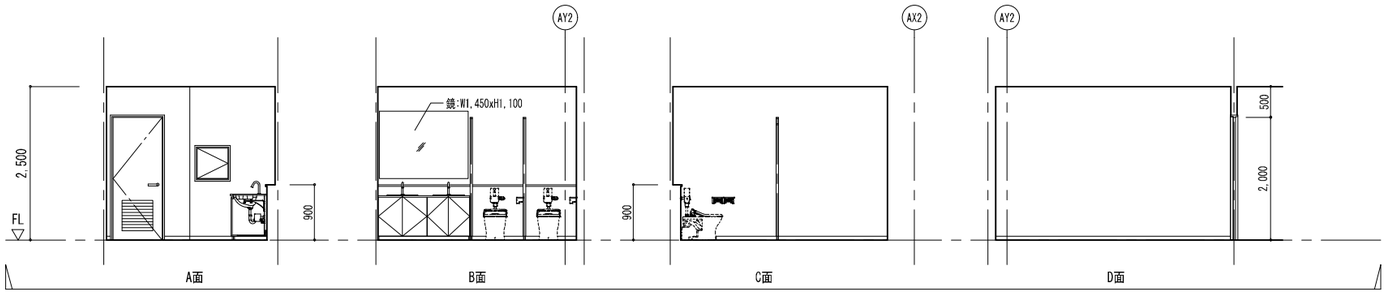

WWC	
床	t2.5ﾋﾞﾆﾙ床ｼｰﾄ
巾木	V H=60
壁	t12.5GB-R上、t6化粧ｹｲｶﾙ板
天井	t9.5GB-D

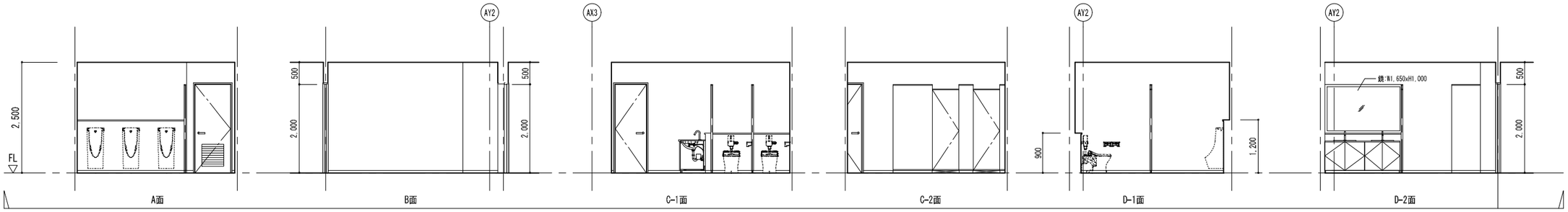

ホワイエ・廊下	
床	t2.5ﾋﾞﾆﾙ床ｼｰﾄ
巾木	V H=60
壁	t12.5GB-R+t9.5GB-R-Hの上、EP-G
天井	t9.5GB-D

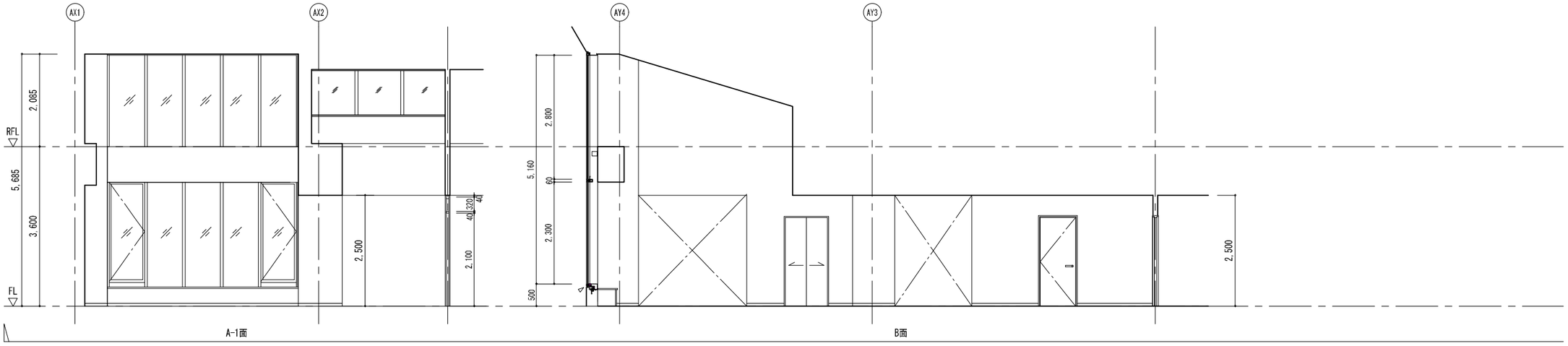

一級建築士事務所　東京都登録第4539号
株式会社 楠山設計
東京都千代田区神田小川町三丁目２０番地

意匠設計	一級建築士登録第 301497 号 高橋 徹
構造設計	構造設計一級建築士登録第 6676 号 仮屋薗 耕一 一級建築士登録第 271669 号 仮屋薗 耕一
設備設計	設備設計一級建築士登録第 号 一級建築士登録第 301497 号 高橋 徹

DATE

TITLE 坂東消防署庁舎建設工事

SUBTITLE 庁舎　2階展開図-4

SCALE A1：S=1/50 A3：A1×1/2

DRAWN NO. 設計図 意匠 AA - 036

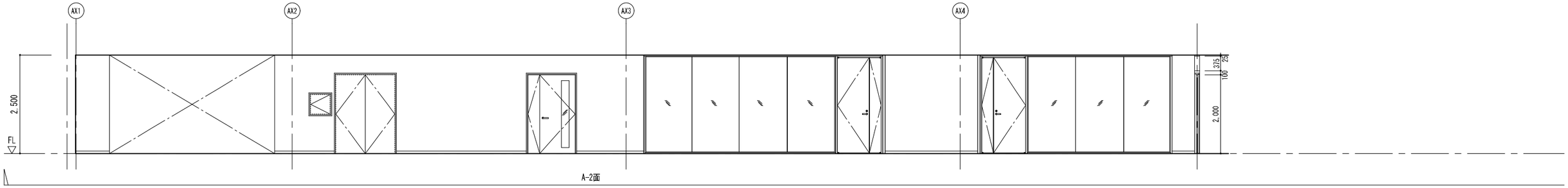

A-2面

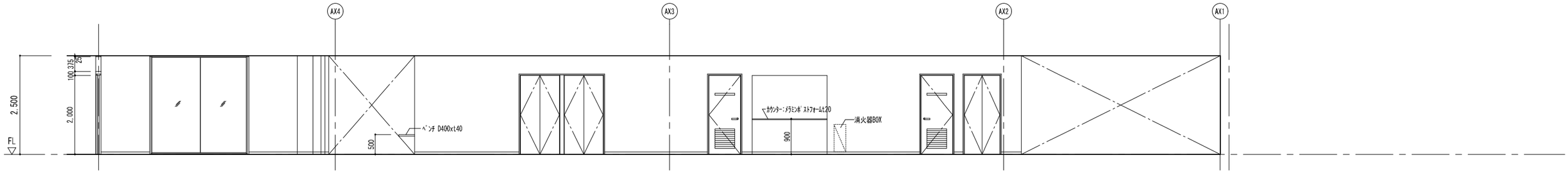

C面

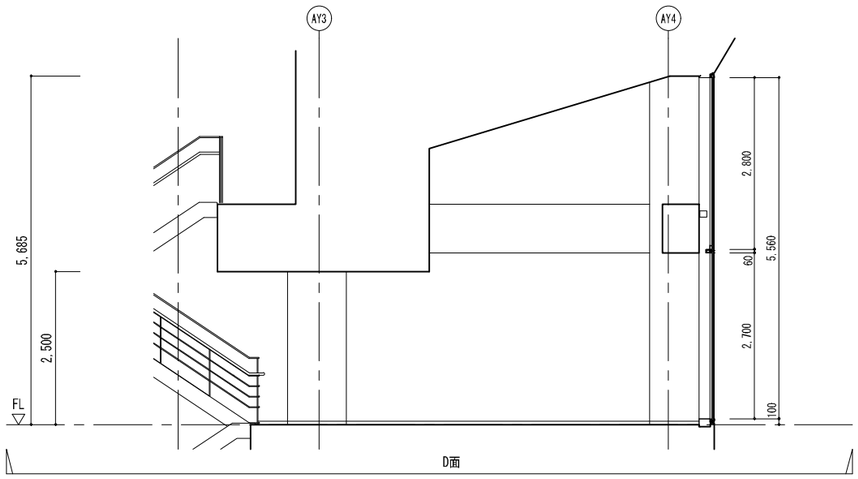

D面

廊下(職員利用)・リフレッシュスペース	
床	t2.5ビニル床シート
巾木	V H=60
壁	t12.5GB-R+t9.5GB-R-Hの上、EP-G
天井	t9.5GB-D

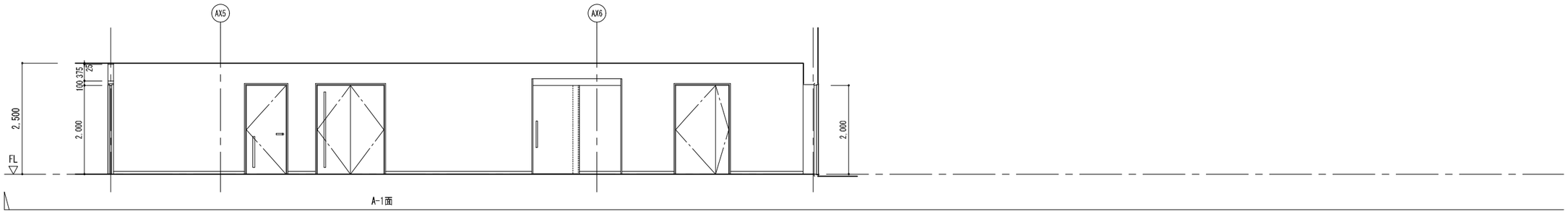

A-1面

一級建築士事務所　東京都登録第4539号
株式会社 楠山設計
東京都千代田区神田小川町三丁目２０番地

意匠設計
一級建築士登録第 301497 号
高橋 徹

構造設計
構造設計一級建築士登録第 6676 号
仮屋薗 耕一
一級建築士登録第 271669 号
仮屋薗 耕一

設備設計
設備設計一級建築士登録第 号
一級建築士登録第 301497 号
高橋 徹

DATE

TITLE
坂東消防署庁舎建設工事

SUBTITLE
庁舎　2階展開図-5

SCALE
A1：S=1/50
A3：A1×1/2

DRAWN NO.
設計図　意匠 AA - 037

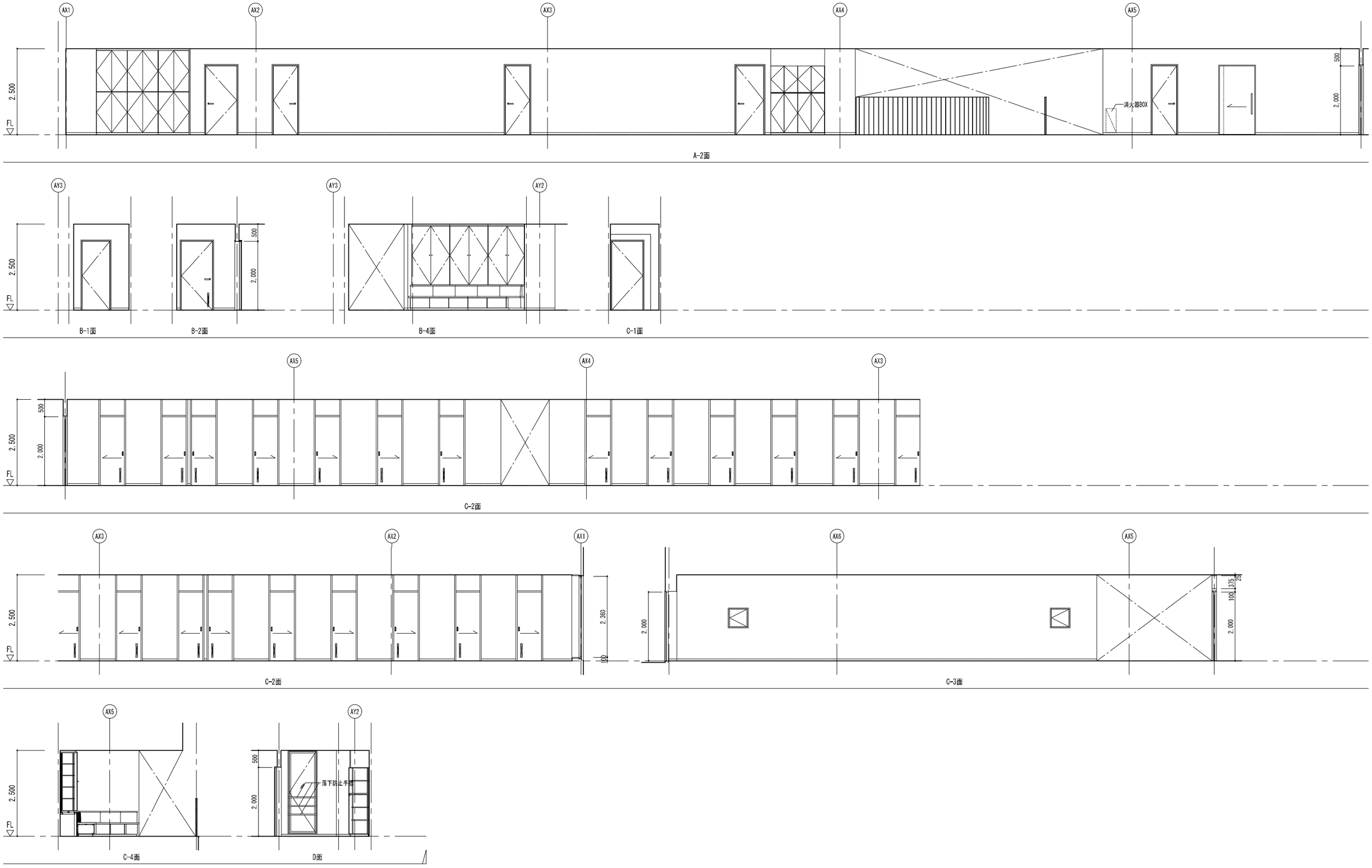

一級建築士事務所　東京都登録第4539号 株式会社 楠山設計 東京都千代田区神田小川町三丁目２０番地	意匠設計	一級建築士登録第 301497 号 高 橋 徹	構造設計	構造設計一級建築士登録第 6676 号 仮 屋 薗 耕 一 一級建築士登録第 271669 号 仮 屋 薗 耕 一	設備設計	設備設計一級建築士登録第 号 一級建築士登録第 301497 号 高 橋 徹	DATE

TITLE 坂東消防署庁舎建設工事

SUBTITLE 庁舎　2階展開図-6

SCALE A1：S=1/50　A3：A1×1/2

DRAWN NO. 設計図　意匠 AA － 038

仮眠室(女)	
床	t3.2ﾋﾞﾆﾙ織物床ｼｰﾄ
巾木	W H=60
壁	t12.5GB-R+t9.5GB-R-Hの上、 ﾋﾞﾆﾙｸﾛｽ貼り
天井	t12.5GB-R+t6化粧ｹｲｶﾙ板

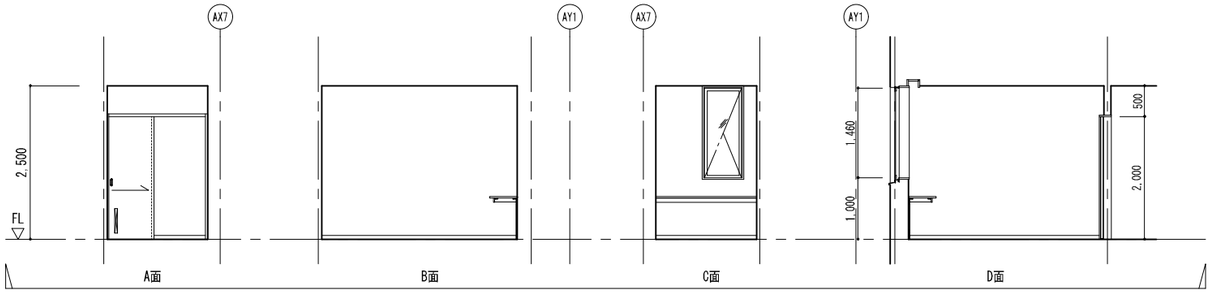

脱衣室(女)	
床	t3.2ﾋﾞﾆﾙ織物床ｼｰﾄ
巾木	V H=60
壁	t12.5GB-R+t9.5GB-R-Hの上、 ﾋﾞﾆﾙｸﾛｽ貼り
天井	t12.5GB-R+t6化粧ｹｲｶﾙ板

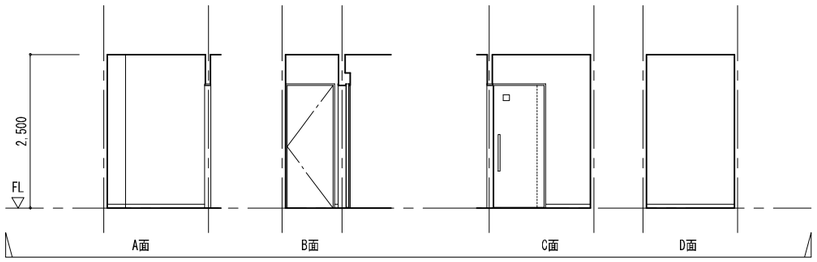

仮眠室(男)	
床	t2.5ﾋﾞﾆﾙ床ﾀｲﾙ
巾木	W H=60
壁	t12.5GB-R+t9.5GB-R-Hの上、 ﾋﾞﾆﾙｸﾛｽ貼り
天井	t12.5GB-Rの上、ﾋﾞﾆﾙｸﾛｽ貼り

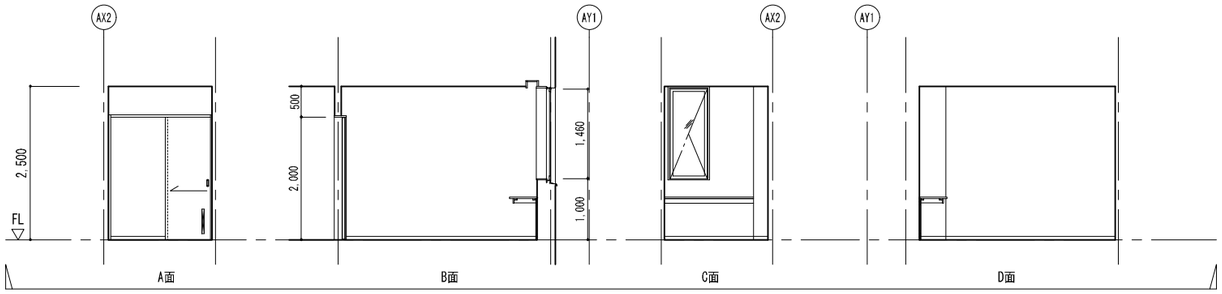

一級建築士事務所　東京都登録第4539号
株式会社 楠山設計
東京都千代田区神田小川町三丁目２０番地

意匠設計
一級建築士登録第 301497 号
高 橋 徹

構造設計
構造設計一級建築士登録第 6676 号
仮 屋 薗 耕 一
一級建築士登録第 271669 号
仮 屋 薗 耕 一

設備設計
設備設計一級建築士登録第 号
一級建築士登録第 301497 号
高 橋 徹

DATE

TITLE 坂東消防署庁舎建設工事

SUBTITLE 庁舎 2階展開図-7

SCALE A1：S=1/50 A3：A1×1/2

DRAWN NO. 設計図 意匠 AA -038-1

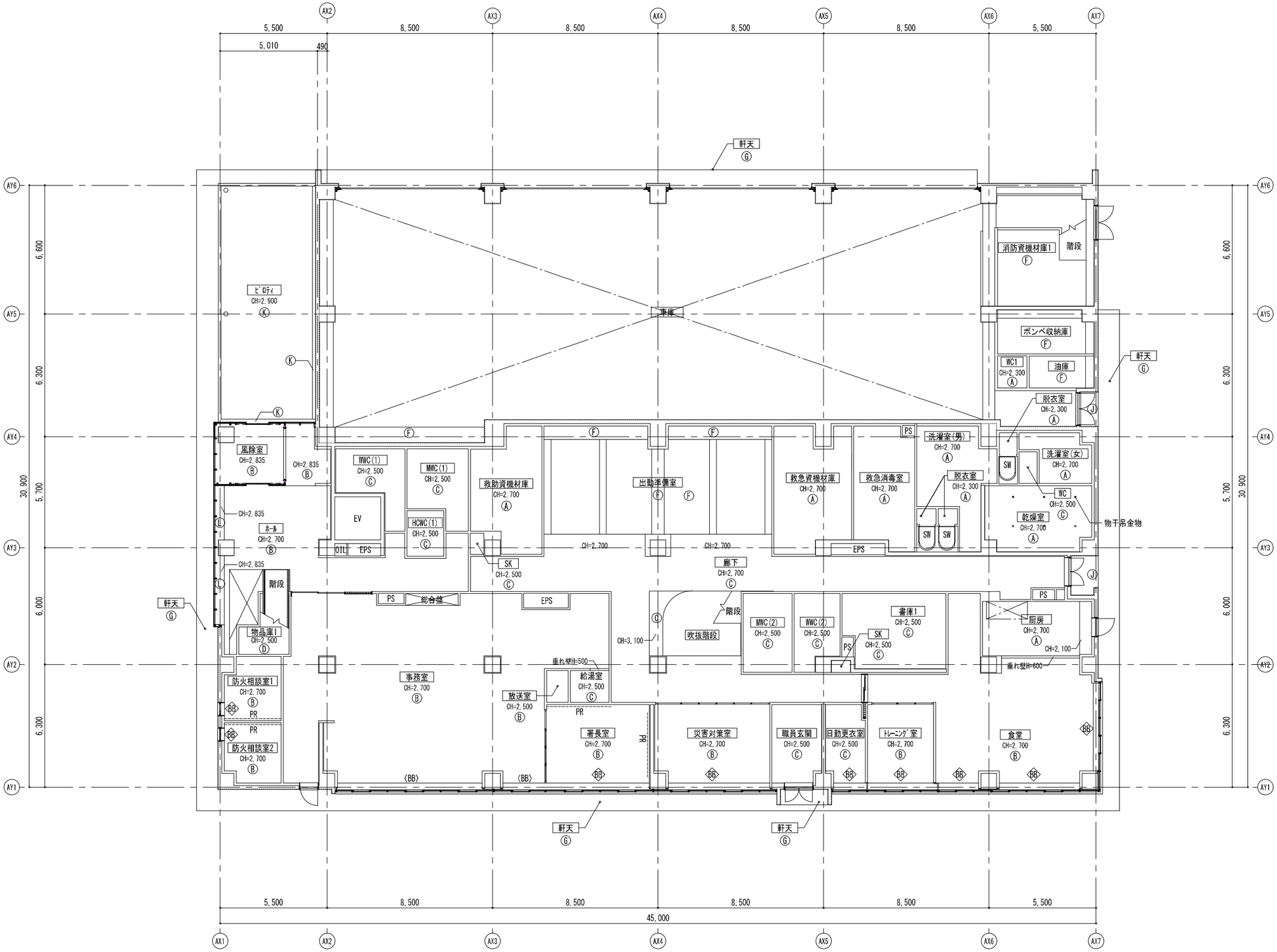

〈天井仕上　凡例〉

記号	仕　上
Ⓐ	t12.5GB-R+t6.0化粧FK
Ⓑ	t12.5GB-R+t9.0岩綿吸音板
Ⓒ	t9.5GB-D
Ⓓ	t12.5GB-R　素地
Ⓔ	t12.5GB-R+ﾋﾞﾆﾙｸﾛｽ貼
Ⓕ	ｺﾝｸﾘｰﾄ打放しの上、ｸﾘｱ塗装
Ⓖ	ｺﾝｸﾘｰﾄ打放しの上、耐候性塗料
Ⓗ	ｺﾝｸﾘｰﾄ打放しの上、撥水材塗布
Ⓘ	t12.5GB-R+t15岩綿吸音板　ﾘﾌﾞ付
Ⓙ	t6.0ｹｲｶﾙ板の上、NAD
Ⓚ	ｱﾙﾐ複合板t3
Ⓛ	t12.5GB-R+t12.5GB-Rの上、EP-G
----------	CR(ｶｰﾃﾝﾚｰﾙ)
--------	PR(ﾋﾟｸﾁｬｰﾚｰﾙ)(ﾌｯｸ2ヶ/m当り)
◇BB◇	ﾌﾞﾗｲﾝﾄﾞﾎﾞｯｸｽ(ｱﾙﾐ)
◇CB◇	ｶｰﾃﾝﾎﾞｯｸｽ・ﾛｰﾙｽｸﾘｰﾝﾎﾞｯｸｽ
〈BB〉	電動ﾛｰﾙｽｸﾘｰﾝﾎﾞｯｸｽ

※CH表記の無いものは直天とする。
※PS・EPSは躯体表しとする。

1階　天井点検口リスト		
開　口		箇　所　数
建築	600 x 600	0 箇所
機械設備	600 x 600	41箇所
電気設備	450 x 450	6 箇所

1階　天井開口補強リスト		
開　口		箇　所　数
電気設備	1,300 x 180	63箇所
	650 x 180	1 箇所
機械設備	910 x 910	18箇所
※機器用	640 x 1,100	1 箇所
	350 x 350	5 箇所
機械設備	150 x 150	19箇所
※制気口用	200 x 200	8 箇所
	250 x 250	26箇所
	300 x 300	5 箇所
	350 x 350	1 箇所
	500 x 400	0 箇所
	500 x 500	0 箇所
	600 x 600	1 箇所
	600 x 200	4 箇所
	800 x 300	0 箇所

一級建築士事務所　東京都登録第4539号
株式会社　楠山設計
東京都千代田区神田小川町三丁目２０番地

意匠設計　一級建築士登録第　301497 号　高橋　徹

構造設計　構造設計一級建築士登録第　6676 号　仮屋薗　耕一　一級建築士登録第　271669 号　仮屋薗　耕一

設備設計　設備設計一級建築士登録第　号　一級建築士登録第　301497 号　高橋　徹

DATE

TITLE　坂東消防署庁舎建設工事

SUBTITLE　庁舎　1階天井伏図

SCALE　A1：S=1/100　A3：A1×1/2

DRAWN NO.　設計図　意匠　AA － 039

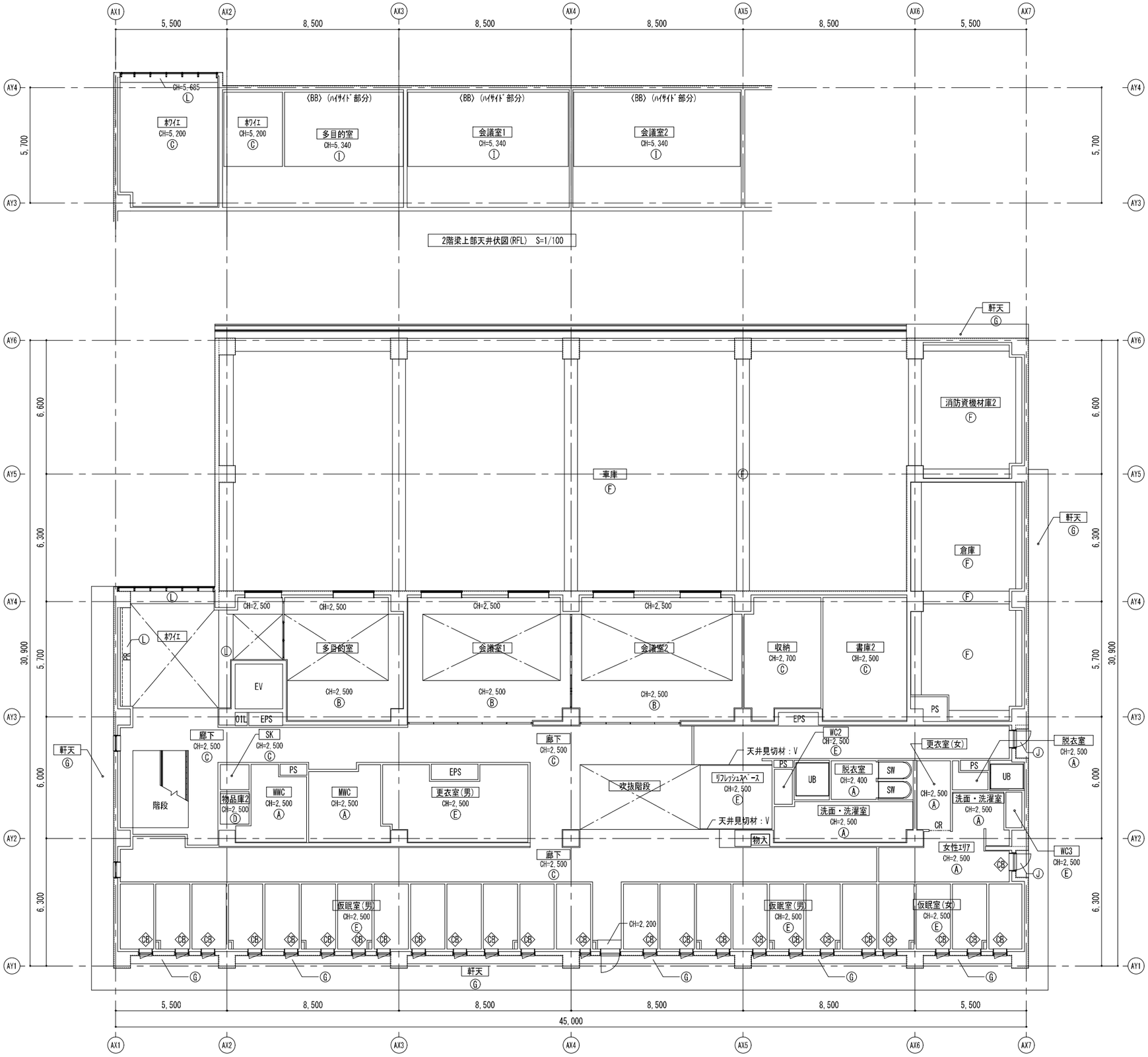

〈天井仕上 凡例〉

記号	仕上
Ⓐ	t12.5GB-R+t6.0化粧FK
Ⓑ	t12.5GB-R+t9.0岩綿吸音板
Ⓒ	t9.5GB-D
Ⓓ	t12.5GB-R 素地
Ⓔ	t12.5GB-R+ﾋﾞﾆﾙｸﾛｽ貼
Ⓕ	ｺﾝｸﾘｰﾄ打放しの上、ｸﾘｱ塗装
Ⓖ	ｺﾝｸﾘｰﾄ打放しの上、耐候性塗料
Ⓗ	ｺﾝｸﾘｰﾄ打放しの上、撥水材塗布
Ⓘ	t12.5GB-R+t15岩綿吸音板 ﾘﾌﾞ付
Ⓙ	t6.0ｹｲｶﾙ板の上、NAD
Ⓚ	ｱﾙﾐ複合板t3
Ⓛ	t12.5GB-R+t12.5GB-Rの上、EP-G
----------	CR(ｶｰﾃﾝﾚｰﾙ)
--------	PR(ﾋﾟｸﾁｬｰﾚｰﾙ)(ﾌｯｸ2ヶ/m当り)
◇BB	ﾌﾞﾗｲﾝﾄﾞﾎﾞｯｸｽ(ｱﾙﾐ)
◇CB	ｶｰﾃﾝﾎﾞｯｸｽ・ﾛｰﾙｽｸﾘｰﾝﾎﾞｯｸｽ
〈BB〉	電動ﾛｰﾙｽｸﾘｰﾝﾎﾞｯｸｽ

※CH表記の無いものは直天とする。
※PS・EPSは躯体表しとする。

2階 天井開口補強リスト

開口		箇所数
電気設備	1,300 x 180	3 箇所
	650 x 180	0 箇所
機械設備	910 x 910	0 箇所
※機器用	640 x 1,100	5 箇所
	350 x 350	7 箇所
機械設備	150 x 150	11箇所
※制気口用	200 x 200	8 箇所
	250 x 250	1 箇所
	300 x 300	9 箇所
	350 x 350	0 箇所
	500 x 400	1 箇所
	500 x 500	1 箇所
	600 x 600	0 箇所
	600 x 200	0 箇所
	800 x 300	1 箇所

2階 天井点検口リスト

開口		箇所数
建築	600 x 600	6 箇所
機械設備	600 x 600	14箇所
電気設備	450 x 450	6 箇所

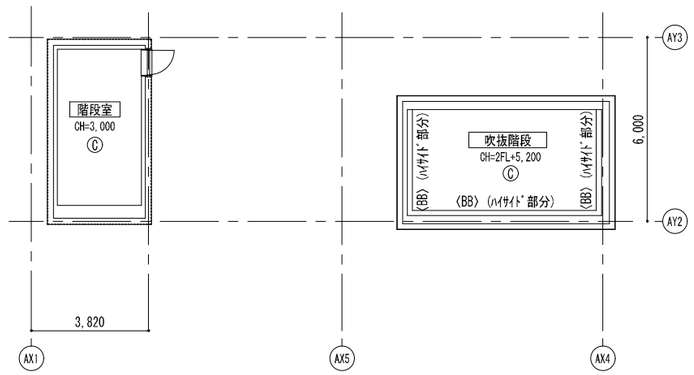

R階天井伏図 S=1/100

一級建築士事務所 東京都登録第4539号
株式会社 楠山設計
東京都千代田区神田小川町三丁目２０番地

意匠設計 一級建築士登録第 301497 号 高橋 徹

構造設計 構造設計一級建築士登録第 6676 号 仮屋薗 耕一
一級建築士登録第 271669 号 仮屋薗 耕一

設備設計 設備設計一級建築士登録第 号
一級建築士登録第 301497 号 高橋 徹

DATE

TITLE 坂東消防署庁舎建設工事

SUBTITLE 庁舎 2階天井伏図

SCALE A1：S=1/100 A3：A1×1/2

DRAWN NO. 設計図 意匠 AA － 040

凡例

建具記号 (* / **) — 建具番号 / 建具種別

自:自動扉
特:特定防火設備
防:防火設備
SAT:ｾﾐｴｱﾀｲﾄ(気密等級A-3)
令112条　防火区画（兼防煙区画）を示す

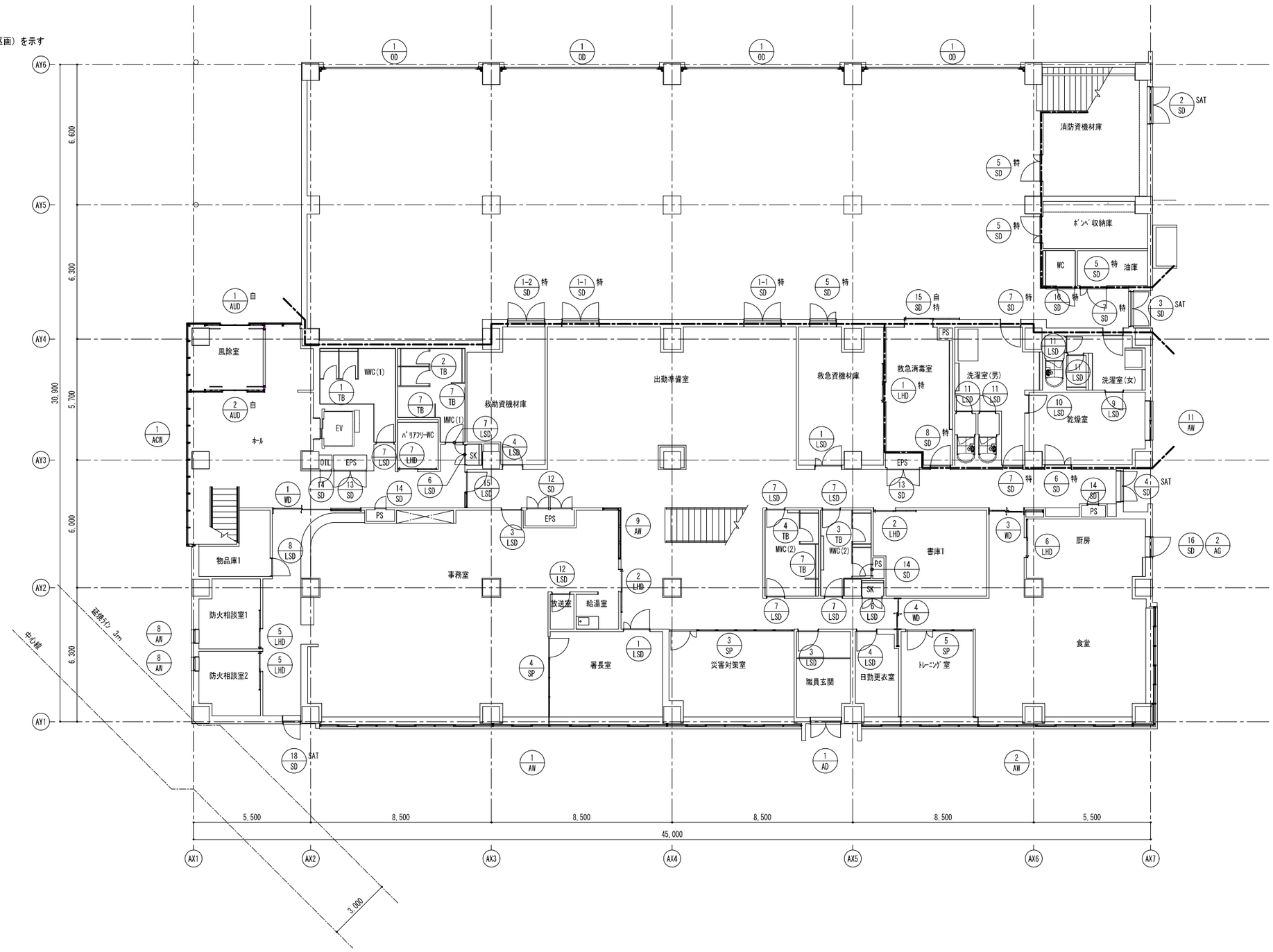

一級建築士事務所　東京都登録第4539号 株式会社 楠山設計 東京都千代田区神田小川町三丁目２０番地	意匠設計	一級建築士登録第 301497 号 高橋 徹	構造設計	構造設計一級建築士登録第 6676 号 仮屋薗 耕一 一級建築士登録第 271669 号 仮屋薗 耕一	設備設計	設備設計一級建築士登録第 号 一級建築士登録第 301497 号 高橋 徹	DATE

TITLE　坂東消防署庁舎建設工事

SUBTITLE　庁舎　1階　建具キープラン

SCALE　A1：S=1/100　A3：A1×1/2

DRAWN NO.　設計図　意匠　AA － 041

凡例

建具記号 ＊ ＊＊ 建具番号 建具種別

自:自動扉
特:特定防火設備
防:防火設備
SAT:ｾﾐｴｱﾀｲﾄ(気密等級A-3)
令112条　防火区画（兼防煙区画）を示す

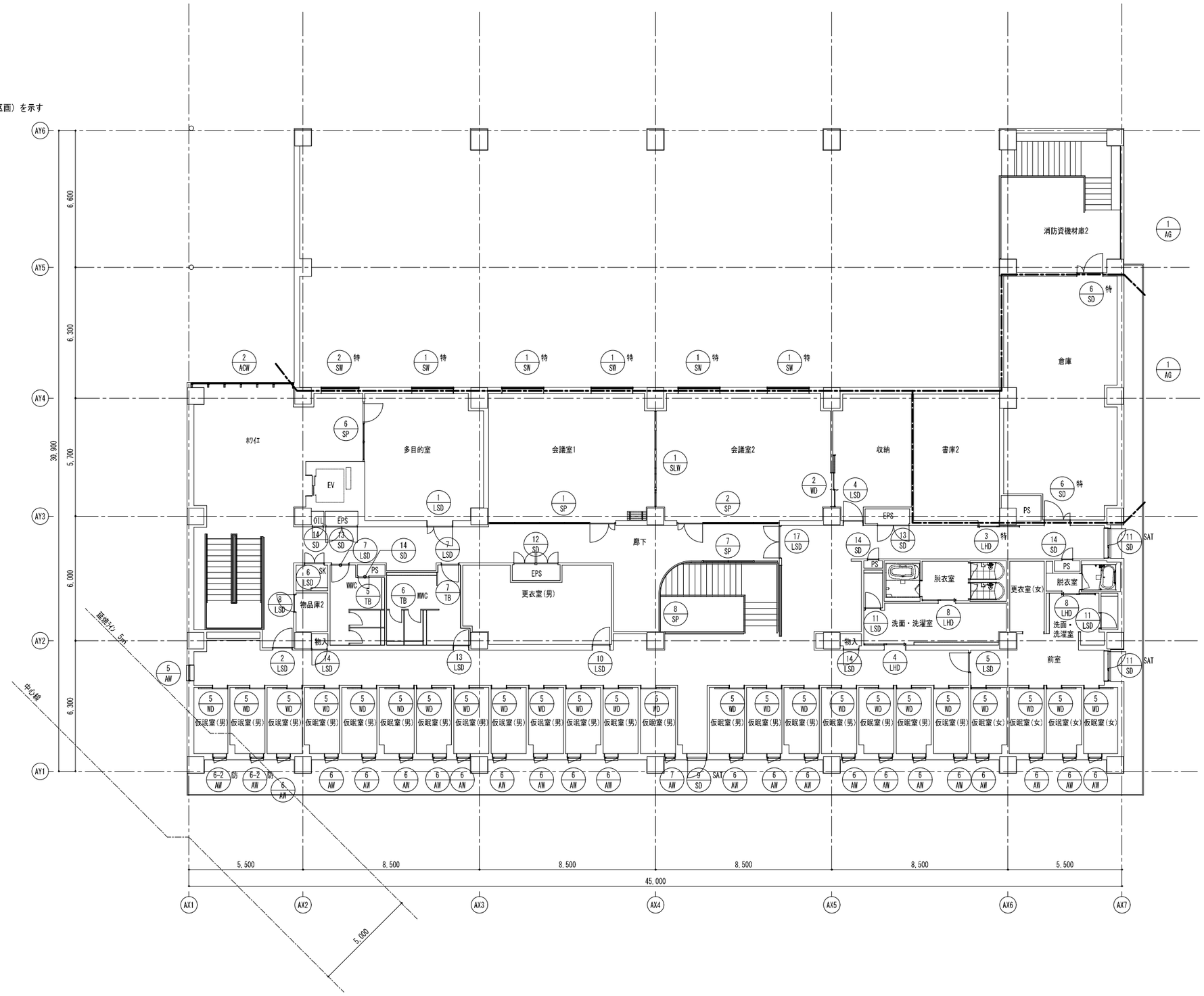

一級建築士事務所　東京都登録第4539号 株式会社 楠山設計 東京都千代田区神田小川町三丁目２０番地	意匠設計	一級建築士登録第 301497 号 高橋 徹	構造設計	構造設計一級建築士登録第 6676 号 仮屋薗 耕一 一級建築士登録第 271669 号 仮屋薗 耕一	設備設計	設備設計一級建築士登録第 号 一級建築士登録第 301497 号 高橋 徹	DATE

TITLE 坂東消防署庁舎建設工事

SUBTITLE 庁舎　2階　建具キープラン

SCALE A1：S=1/100 A3：A1×1/2

DRAWN NO. 設計図　意匠 AA － 042

凡例

建具記号 (* / **) — 建具番号 / 建具種別

自:自動扉
特:特定防火設備
防:防火設備
SAT:ｾﾐｴｱﾀｲﾄ(気密等級A-3)
令112条　防火区画（兼防煙区画）を示す

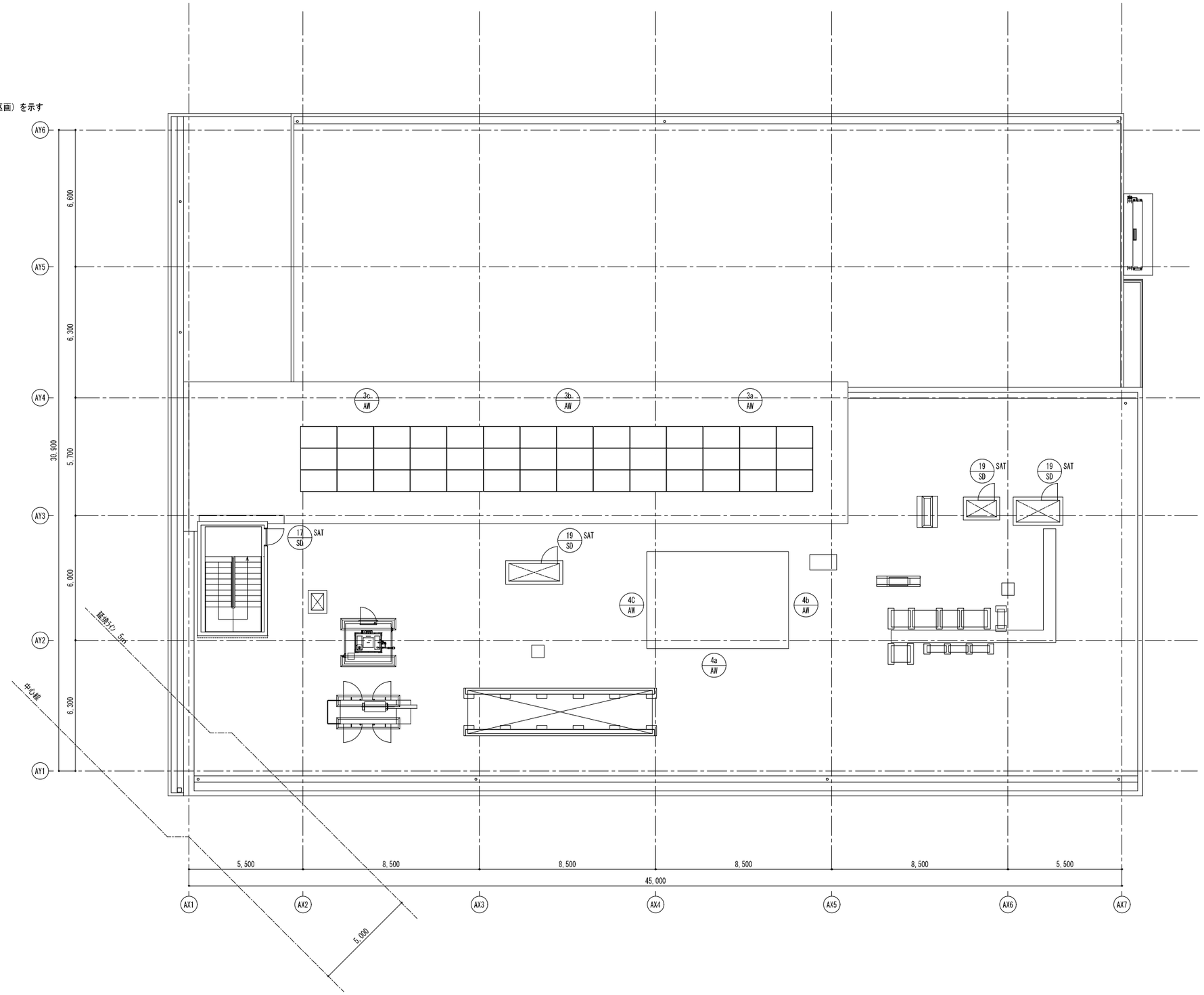

一級建築士事務所　東京都登録第4539号
株式会社 楠山設計
東京都千代田区神田小川町三丁目２０番地

意匠設計
一級建築士登録第 301497 号
高 橋 徹

構造設計
構造設計一級建築士登録第 6676 号
仮 屋 薗 耕 一
一級建築士登録第 271669 号
仮 屋 薗 耕 一

設備設計
設備設計一級建築士登録第 号
一級建築士登録第 301497 号
高 橋 徹

DATE

TITLE
坂東消防署庁舎建設工事

SUBTITLE
庁舎　R階　建具キープラン

SCALE
A1：S=1/100
A3：A1×1/2

DRAWN NO.
設計図　意匠　AA － 043

符号	1 ACW、1 AUD 自	2 AUD 自
形状	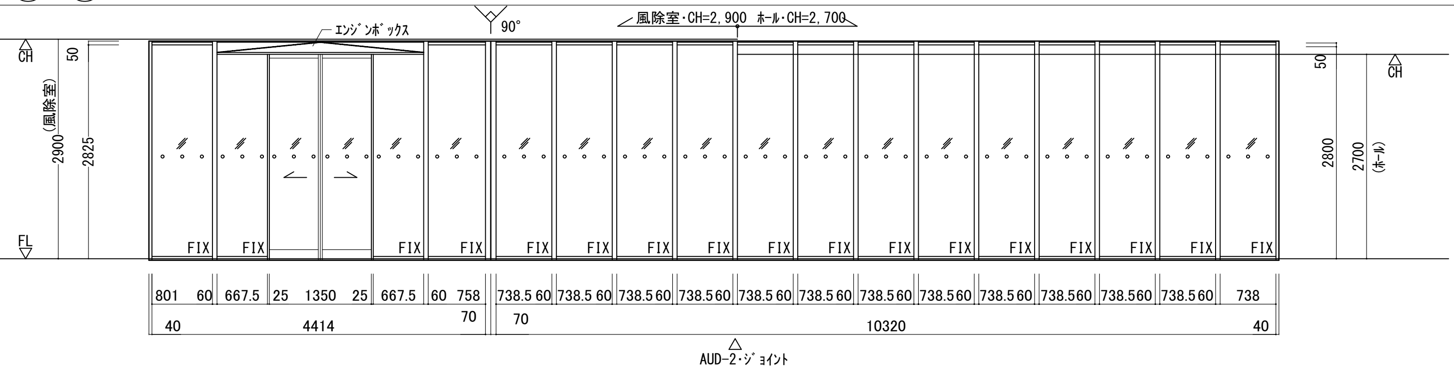	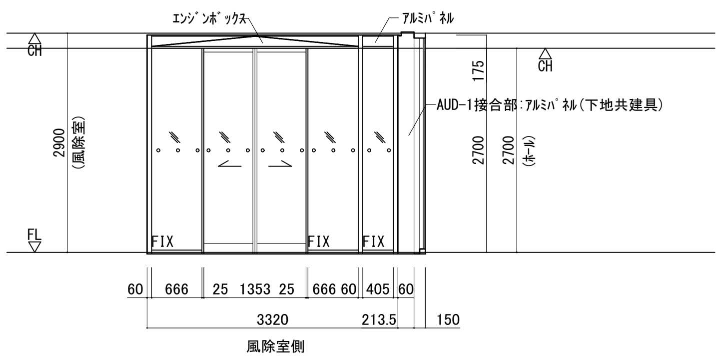
使用ヶ所	1階:風除室、ﾎｰﾙ	1階:風除室
箇所数	1	1
型式	ｱﾙﾐ製ｶｰﾃﾝｳｫｰﾙ,引き分け扉(自動扉)	引き分け扉(自動扉)+FIX窓
見込 材質	150 ｱﾙﾐ	150 ｱﾙﾐ
硝子 仕上	FL-6+A6+FL-5、可動部:T-12 電解二次着色	FL-6+A6+FL-5、可動部:T-12 電解二次着色
建具金物	ｴﾝｼﾞﾝ、AC電源(電気設備)、ｾﾝｻｰｽｲｯﾁ、CK/ST、衝突防止ﾏｰｸ 停電時手動解放可、詳細図参照、付属金物一式	ｴﾝｼﾞﾝ、AC電源(電気設備)、ｾﾝｻｰｽｲｯﾁ、CK/ST、衝突防止ﾏｰｸ 停電時手動解放可、詳細図参照、付属金物一式
備考		

符号	1 AW	2 ACW
形状	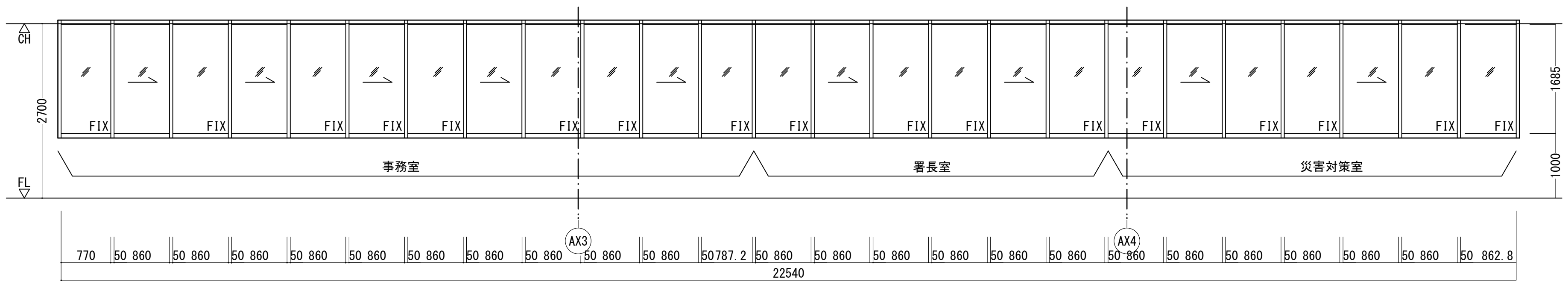	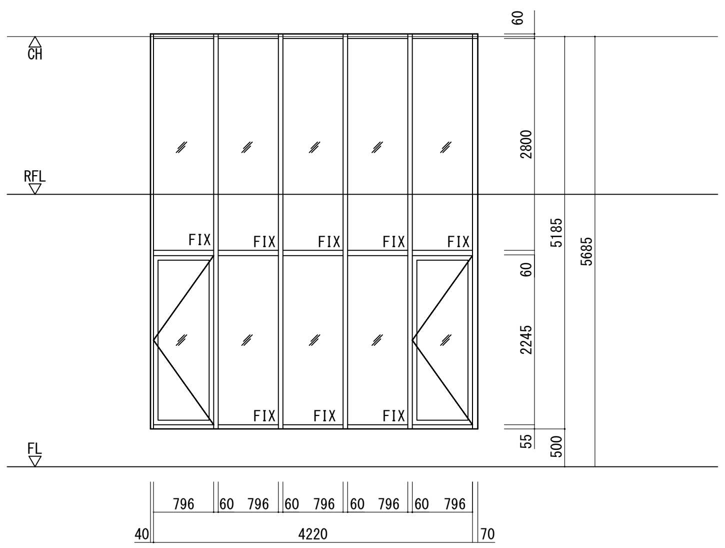
使用ヶ所	1階:事務室、署長室、災害倉庫	2階:ﾎﾜｲｴ
箇所数	1	1
型式	FIX窓+片引き窓	ｱﾙﾐ製ｶｰﾃﾝｳｫｰﾙ(一部外開き窓)
見込 材質	枠:100 ｱﾙﾐ	150 ｱﾙﾐ
硝子 仕上	FL-5+A6+FL-4 電解二次着色	FL-6+A6+FL-5 電解二次着色
建具金物	ALF、ALC、ｸﾚｾﾝﾄ、網戸付 付属金物一式	詳細図参照、付属金物一式
備考	iS100/三協ｱﾙﾐ同等品以上とする。	

符号	2 AW	3a AW
形状	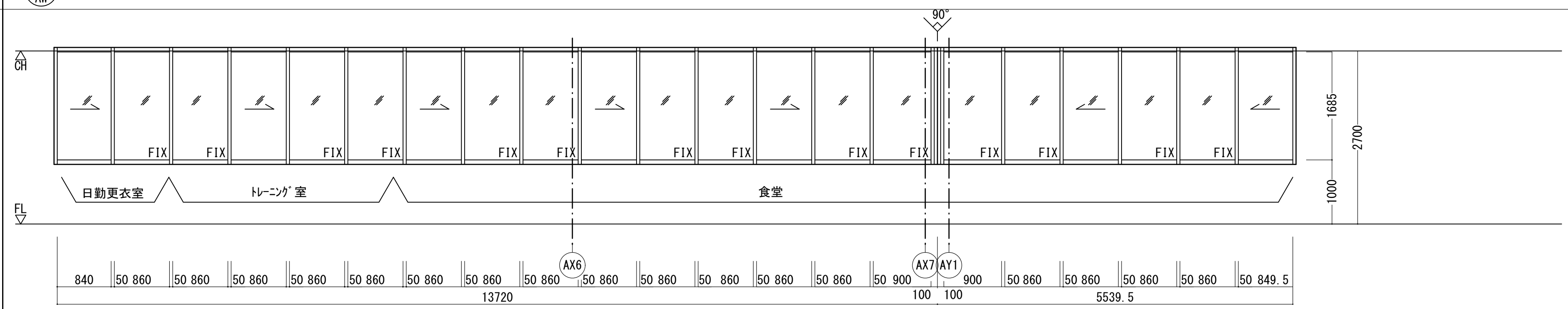	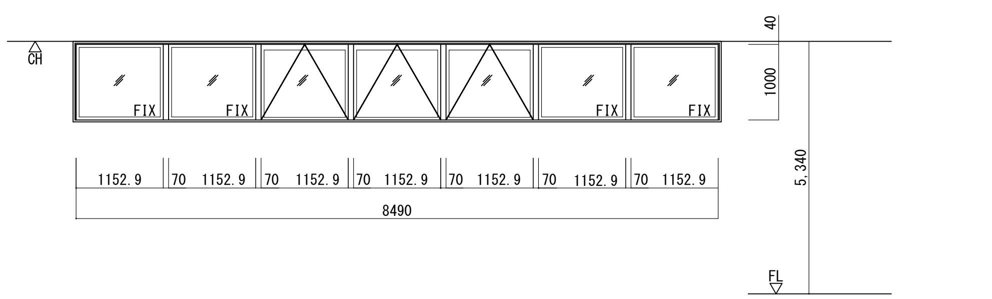 開放装置(ｵﾍﾟﾚｰﾀｰ)は、FL+800～1,500mmの位置に設置。
使用ヶ所	1階:ﾄﾚｰﾆﾝｸﾞ室、食堂	2階:会議室2
箇所数	1	1
型式	FIX窓+片引き窓	FIX窓+排煙突き出し窓
見込 材質	枠:100 ｱﾙﾐ	70 ｱﾙﾐ
硝子 仕上	FL-5+A6+FL-4 電解二次着色	FL-5+A6+FL-4 電解二次着色
建具金物	ALF、ALC、ｸﾚｾﾝﾄ、網戸付 付属金物一式	ALF、ALC、OP、網戸付 付属金物一式
備考	iS100/三協ｱﾙﾐ同等品以上とする。	

特記事項

1. 金属製建具は、全て原寸図提出の上監督員の承認を得ること。
2. 原寸図又は現場の納り上多少の形状寸法の変更はあるものとする。
3. 外部金属製建具周囲は充分に防水ﾓﾙﾀﾙ詰めを行い、枠四周は合成樹脂ｼｰﾘﾝｸﾞ材（種別は特記による）を充てんすること。
4. 本建具表には造作戸棚等の建具は記載していないが各詳細図及その他の図面に依り工作図を作成し監督員の承認を得てもれなく作製する。
5. 建具金物は特記を除き、ｽﾃﾝﾚｽｽﾁｰﾙ製とする。
6. 本建具表の見付寸法は、仕上り寸法を示すものとする。
7. 合板フラッシュに使用する合板は特記を除き、厚4㎜とし耐水合板ﾀｲﾌﾟ I とする。
8. 練付化粧合板、ﾌﾟﾘﾝﾄ合板、ﾎﾟﾘｴｽﾃﾙ化粧合板等の仕様は内装工事の項に準ずる。
9. 排煙窓の開口角度は特記なき限り、60°とする。
10. 網戸は特記を除きｽﾃﾝﾚｽ貼とし、特記を除きﾒｯｼｭ16～18とする。
11. 外部に面する扉のﾌﾛｱﾋﾝｼﾞは、防水型とする。
12. 内鍵は特記なき限り、引違い窓はｸﾚｾﾝﾄ、片開き扉はｻﾑﾀｰﾝとする。
13. 引き棒(PUB)は特記なき限り、ｽﾃﾝﾚｽﾍｱﾗｲﾝとし、L=600とする。
14. ﾚﾊﾞｰﾊﾝﾄﾞﾙ(LH)は特記なき限り、ｽﾃﾝﾚｽﾍｱﾗｲﾝとする。
15. 特記なき限り扉の丁番(BH)は、H=1,800以上の場合は、3枚吊りとする。
16. 点検口用扉は、全てｱｵﾘ止め付(ｽﾃﾝﾚｽﾜｲﾔｰ)とする。
17. ﾊﾝﾄﾞﾙ・鍵等の取付高さについては、現場打合せの上決定すること。(誤閉防止)
18. 全開口時保持用補助錠は、児童の手の届かない高さに設置すること。
19. 軽量建具の額・ｶﾞﾗﾘは、ｱﾙﾐ押出形材とし、焼付塗装(指定色)とする。
20. 戸当りは、子扉用も設置する。
21. 衝突防止ﾏｰｸは、ｽﾃﾝﾚｽ製としφ30@300とする。
22. ｱﾙﾐﾆｳﾑ製建具の網戸は、特記なき限りﾗﾝﾏ部分も設置する。
23. ｱﾙﾐﾆｳﾑ製建具の指詰め防止器具は、戸先:安全ｺﾞﾑ、召し合わせ:ｽﾄｯﾊﾟｰとする。
24. ｱﾙﾐｻｯｼは、全て開放制限付とする。
25. ｶﾞﾗﾘは、全て防虫（防鳥）網付とする。
26. ｶﾞﾗﾘは、ﾀﾞｸﾄ接続ﾁｬﾝﾊﾞｰ(断熱処理)付とする。
27. ｶﾞﾗﾘは設備接続を伴わないものは、ｱﾙﾐﾌﾟﾚｰﾄ(断熱処理)にて塞ぐこと。
28. 排煙用ｵﾍﾟﾚｰﾀｰは隠蔽式とする。
29. 建具ｶﾞﾗﾘの開口率は30%とする。
30. ｱﾙﾐｻｯｼは特記なき限りMTG70R/三協ｱﾙﾐ同等品以上とする。

建具符号凡例

AW	アルミニウム製窓
AD	アルミニウム製扉
AG	アルミニウム製ガラリ
AP	アルミニウム製パーティション
AF	アルミニウム製格子フェンス
SW	スチール製窓
SD	スチール製扉
SG	スチール製ガラリ
SH	スチール製シャッター
PA	スチール製パーティション
SSW	ステンレススチール製窓
SSD	ステンレススチール製扉
SSH	ステンレススチール製シャッター
LSD	軽量スチール製扉
LHD	軽量スチールハンガー製扉
ACD	アコーディオンドアー
SLW	スライディングウォール
W	木製窓
D	木製扉
F	襖戸
S	障子
OD	オーバースライダー

建具金物符号凡例

BH	ステンレス丁番
PH	ピボットヒンジ
FH	フロアヒンジ(NS)はストッパー無しを示す。
AH	オートヒンジ
LBH	ラバトリヒンジ
DC	ドアクローザーⅠ型(NS)はストッパー無しを示す。
CDC	隠ぺい型ドアチェック(NS)はストッパー無しを示す。
DS	戸当り
LBS	ラバトリストッパー（帽子掛け付）
FB	フランス落し
NH	握り玉
LH	レバーハンドル（ステンレスHL）
CH	ケースハンドル
GH	グレモンハンドル・グレモン締まり
MK	モノロック錠
CK	シリンダー本締り錠
ST	サムターン
ECK	非常開放装置付シリンダー錠
TK	点検口用錠
BK	浴室錠
N	空錠
PUH	押板・引手・取手
PUB	押棒・引棒（特記以外は、ステンレス製とする）
SDS	ステンレス製踏摺（特記以外は、40x20x2.0とする）
SUF	ステンレス製下枠（特記以外は、水切型とする）
UR	ユーステンレール（ステンレス製）
HR	ハンガーレール
DR	戸車
ALF	アルミ水切板
ALC	アルミ額縁（特記以外は、25x とする）
ALP	額縁取り付け用アングルピース
OP	排煙用オペレーター装置一式（※開放時ランプ付き）（隠蔽式とし、ﾊﾝﾄﾞﾙﾎﾞｯｸｽは壁埋め込みﾀｲﾌﾟとする。）設置位置：FL+800～1,500

扉の取手と錠の組合せ例

LH(CK/ST) → レバーハンドル
片側:シリンダー本締り錠
片側:サムターン

ガラス符号凡例

FL	フロート硝子
P	磨板硝子
F	型板硝子
SG	スリ板硝子
FW	網入型板硝子(特記を除き網入・線入とする。)
PW	網入磨板硝子(特記を除き網入・線入とする。)
ST	学校用強化硝子((型)は型板硝子とする。)
T	強化硝子((型)は型板硝子とする。)
KG	耐熱結晶化ガラス
KG-W	耐熱合わせガラス
Low-E	Low-E硝子（日射遮蔽型）

（注）防火設備・特定防火設備のガラス留材はシーリング その他は特記を除き（シーリング・ガスケット）とする。

一級建築士事務所 東京都登録第4539号
株式会社 楠山設計
東京都千代田区神田小川町三丁目２０番地

意匠設計 一級建築士登録第 301497 号 高 橋 徹
構造設計 構造設計一級建築士登録第 6676 号 仮 屋 薗 耕 一 / 一級建築士登録第 271669 号 仮 屋 薗 耕 一
設備設計 設備設計一級建築士登録第 号 / 一級建築士登録第 301497 号 高 橋 徹

DATE

TITLE 坂東消防署庁舎建設工事

SUBTITLE 庁舎 建具表-1

SCALE A1: S=1/50 A3: A1×1/2

DRAWN NO. 設計図 意匠 AA - 044

符号	3b/AW	3c/AW		4a/AW
形状	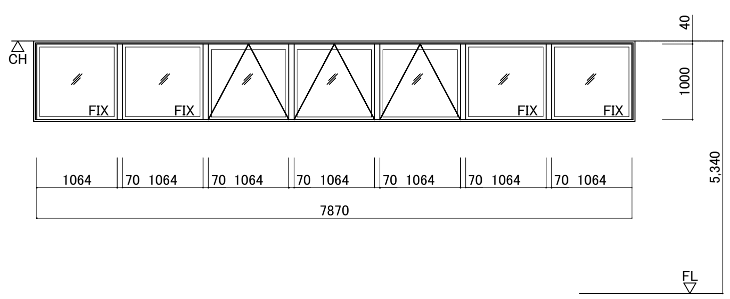 開放装置(オペレーター)は、FL+800～1,500mmの位置に設置。	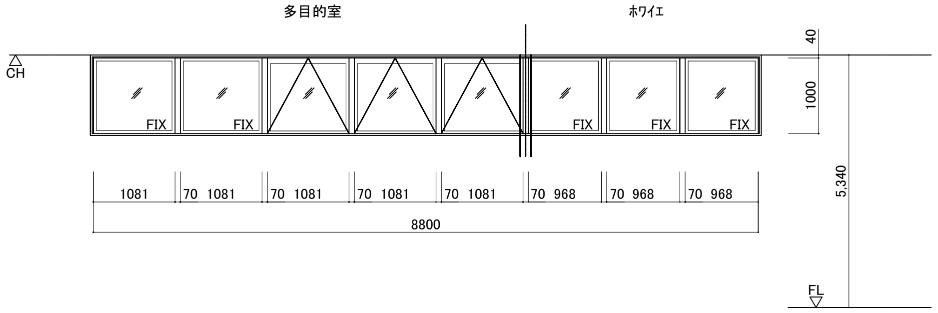 開放装置(オペレーター)は、FL+800～1,500mmの位置に設置。		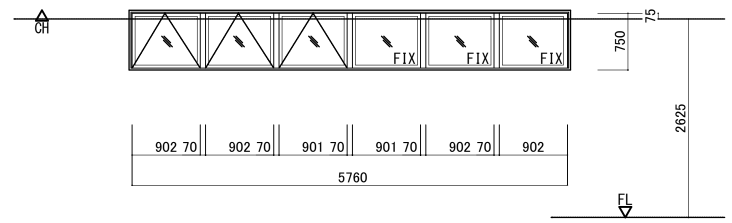 開放装置(オペレーター)は、FL+800～1,500mmの位置に設置。
使用ケ所	2階:会議室1	2階:ホワイエ、多目的室		2階:階段室
箇所数	1	1		1
型式	FIX窓+排煙突き出し窓	FIX窓+排煙突き出し窓		FIX窓+排煙突き出し窓
見込 材質	70 アルミ	70 アルミ		70 アルミ
硝子 仕上	FL-5+A6+FL-4 電解二次着色	FL-5+A6+FL-4 電解二次着色		FL-5+A6+FL-4 電解二次着色
建具金物	ALF、ALC、OP、網戸付	ALF、ALC、OP、網戸付		ALF、ALC、OP、網戸付
	付属金物一式	付属金物一式		付属金物一式
備考				

符号	4b/AW	4C/AW	5/AW	6/AW	6-2/AW 防	7/AW
形状	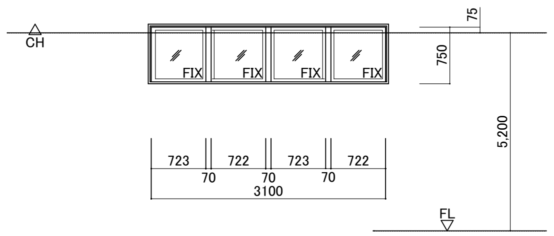	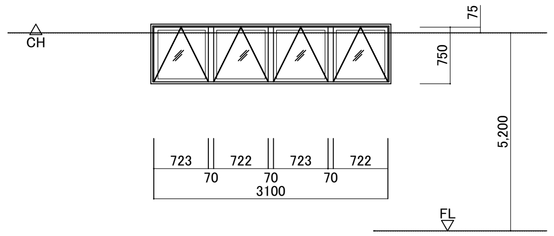 開放装置(オペレーター)は、FL+800～1,500mmの位置に設置。	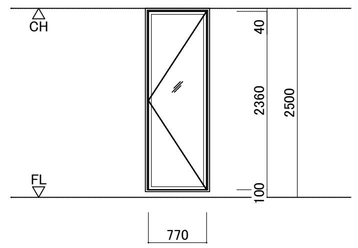	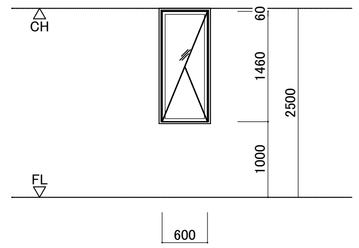	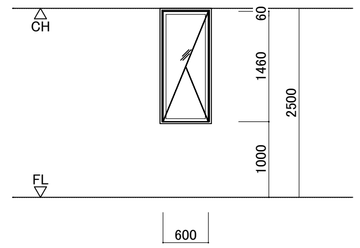	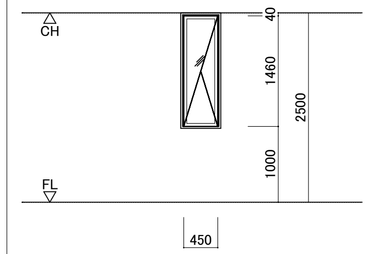
使用ケ所	2階:階段室	2階:階段室	2階:通路	2階:仮眠室	2階:仮眠室	2階:仮眠室
箇所数	1	1	1	21	2	1
型式	FIX窓	排煙突き出し窓	片開き窓	竪すべり出し窓	竪すべり出し窓	竪すべり出し窓
見込 材質	70 アルミ	70 アルミ	枠:70 アルミ	枠:70 アルミ	枠:70 アルミ	枠:70 アルミ
硝子 仕上	FL-5+A6+FL-4 電解二次着色	FL-5+A6+FL-4 電解二次着色	FL-5+A6+FL-4 電解二次着色	FL-5+A6+FL-4 電解二次着色	FL-5+A6+PW-6.8 電解二次着色	FL-5+A6+FL-4 電解二次着色
建具金物	ALF、ALC	ALF、ALC、OP、網戸付	ALF、ALC、カムラッチハンドル、網戸付	ALF、ALC、カムラッチハンドル、網戸付	ALF、ALC、カムラッチハンドル、網戸付	ALF、ALC、カムラッチハンドル、網戸付
	付属金物一式	付属金物一式	開放制限ストッパー、付属金物一式	付属金物一式	付属金物一式	付属金物一式
備考					防火設備	

符号	8/AW	9/AW	10/AW	11/AW		
形状	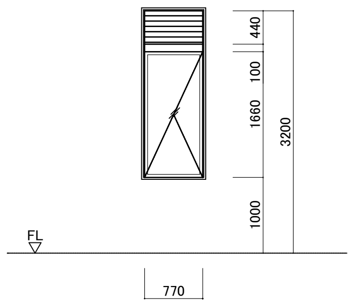 ※ガラリ有効0.075㎡	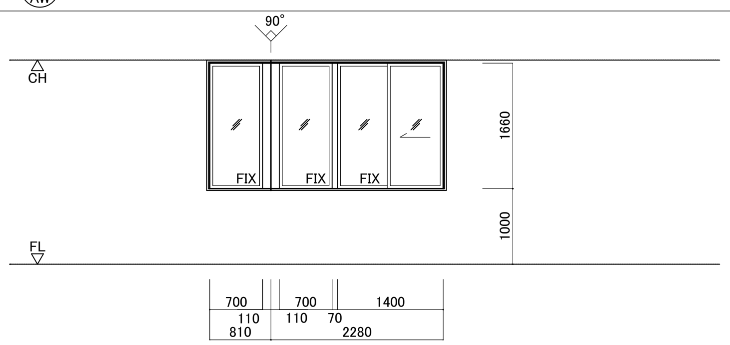	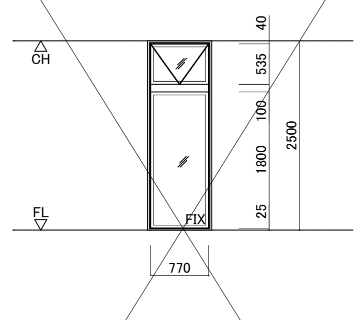	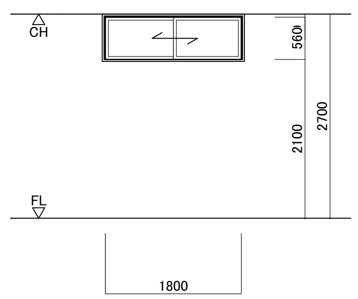		
使用ケ所	1階:防火相談室1、防火相談室2	1階:事務室	2階:通路	1階:乾燥室		
箇所数	2	1	1	1		
型式	竪すべり出し窓+欄間アルミガラリ	FIX窓+片引き窓	FIX窓+外倒し窓	引き違い窓		
見込 材質	枠:70 アルミ	70 アルミ	枠:70 アルミ	70 アルミ		
硝子 仕上	FL-5+A6+FL-4 電解二次着色	FL-5 電解二次着色	FL-5+A6+FL-4 電解二次着色	FL-5+A5+FL-4 電解二次着色		
建具金物	ALF、ALC、カムラッチハンドル、内部:防虫網、網戸付、	ALP、ALC	ALF、ALP、OP、排煙用丁番	大型クレセント(鍵付き)、ALF、ALC、網戸付		
	ダクト取付アングル、付属金物一式	付属金物一式	付属金物一式	付属金物一式		
備考						

特記事項
1. 金属製建具は、全て原寸図提出の上監督員の承認を得ること。
2. 原寸図又は現場の納り上多少の形状寸法の変更はあるものとする。
3. 外部金属製建具周囲は充分に防水モルタル詰めを行い、枠四周は合成樹脂シーリング材（種別は特記による）を充てんすること。
4. 本建具表には造作戸棚等の建具は記載していないが各詳細図及その他の図面に依り工作図を作成し監督員の承認を得てもれなく作製する。
5. 建具金物は特記を除き、ステンレススチール製とする。
6. 本建具表の見付寸法は、仕上り寸法を示すものとする。
7. 合板フラッシュに使用する合板は特記を除き、厚4mmとし耐水合板タイプⅠとする。
8. 練付化粧合板、プリント合板、ポリエステル化粧合板等の仕様は内装工事の項に準ずる。
9. 排煙窓の開口角度は特記なき限り、60° とする。
10. 網戸は特記を除きステンレス貼とし、特記を除きメッシュ16～18とする。
11. 外部に面する扉のフロアヒンジは、防水型とする。
12. 内鍵は特記なき限り、引違い窓はクレセント、片開き扉はサムターンとする。
13. 引き棒(PUB)は特記なき限り、ステンレスヘアラインとし、L=600とする。
14. レバーハンドル(LH)は特記なき限り、ステンレスヘアラインとする。
15. 特記なき限り扉の丁番(BH)は、H=1,800以上の場合は、3枚吊りとする。
16. 点検口用扉は、全てアオリ止め付(ステンレスワイヤー)とする。
17. ハンドル・鍵等の取付高さについては、現場打合せの上決定すること。(誤開防止)
18. 全開口時保持用補助錠は、児童の手の届かない高さに設置すること。
19. 軽量建具の額・ガラリは、アルミ押出形材とし、焼付塗装(指定色)とする。
20. 戸当りは、子扉用も設置する。
21. 衝突防止マークは、ステンレス製としφ30@300とする。
22. アルミニウム製建具の網戸は、特記なき限りランマ部分も設置する。
23. アルミニウム製建具の指詰め防止器具は、戸先:安全ゴム、召し合わせ:ストッパーとする。
24. アルミサッシは、全て開放制限付とする。
25. ガラリは、全て防虫（防鳥）網付とする。
26. ガラリは、ダクト接続チャンバー(断熱処理)付とする。
27. ガラリは設備接続を伴わないものは、アルミプレート(断熱処理)にて塞ぐこと。
28. 排煙用オペレーターは隠蔽式とする。
29. 建具ガラリの開口率は30%とする。
30. アルミサッシは特記なき限りMTG70R/三協アルミ同等品以上とする。

建具符号凡例

AW	アルミニウム製窓
AD	アルミニウム製扉
AG	アルミニウム製ガラリ
AP	アルミニウム製パーティション
AF	アルミニウム製格子フェンス
SW	スチール製窓
SD	スチール製扉
SG	スチール製ガラリ
SH	スチール製シャッター
PA	スチール製パーティション
SSW	ステンレススチール製窓
SSD	ステンレススチール製扉
SSH	ステンレススチール製シャッター
LSD	軽量スチール製扉
LHD	軽量スチールハンガー製扉
ACD	アコーディオンドアー
SLW	スライディングウォール
W	木製窓
D	木製扉
F	襖戸
S	障子
OD	オーバースライダー

建具金物符号凡例

BH	ステンレス丁番
PH	ピボットヒンジ
FH	フロアヒンジ(NS)はストッパー無しを示す。
AH	オートヒンジ
LBH	ラバトリヒンジ
DC	ドアクローザーⅠ型(NS)はストッパー無しを示す。
CDC	隠ぺい型ドアチェック(NS)はストッパー無しを示す。
DS	戸当り
LBS	ラバトリストッパー（帽子掛け付）
FB	フランス落し
NH	握り玉
LH	レバーハンドル（ステンレスHL）
CH	ケースハンドル
GH	グレモンハンドル・グレモン締まり
MK	モノロック錠
CK	シリンダー本締り錠
ST	サムターン
ECK	非常開放装置付シリンダー錠
TK	点検口用錠
BK	浴室錠
N	空錠
PUH	押板・引手・取手
PUB	押棒・引棒（特記以外は、ステンレス製とする）
SDS	ステンレス製踏摺（特記以外は、40x20x2.0とする）
SUF	ステンレス製下枠（特記以外は、水切型とする）
UR	ユーステンレール（ステンレス製）
HR	ハンガーレール
DR	戸車
ALF	アルミ水切板
ALC	アルミ額縁（特記以外は、25x とする）
ALP	額縁取り付け用アングルピース
OP	排煙用オペレーター装置一式（※開放時ランプ付き）（隠蔽式とし、ハンドルボックスは壁埋め込みタイプとする。）設置位置：FL+800～1,500

扉の取手と錠の組合せ例
LH(CK/ST) → レバーハンドル
片側:シリンダー本締り錠
片側:サムターン

ガラス符号凡例

FL	フロート硝子
P	磨板硝子
F	型板硝子
SG	スリ板硝子
FW	網入型板硝子(特記を除き網入・線入とする。)
PW	網入磨板硝子(特記を除き網入・線入とする。)
ST	学校用強化硝子((型)は型板硝子とする。)
T	強化硝子((型)は型板硝子とする。)
KG	耐熱結晶化ガラス
KG-W	耐熱合わせガラス
Low-E	Low-E硝子（日射遮蔽型）

（注）防火設備・特定防火設備のガラス留材はシーリング
その他は特記を除き（シーリング・ガスケット）とする。

一級建築士事務所 東京都登録第4539号
株式会社 楠山設計
東京都千代田区神田小川町三丁目20番地

意匠設計 一級建築士登録第 301497 号 高橋 徹
構造設計 構造設計一級建築士登録第 6676 号 仮屋薗 耕一
一級建築士登録第 271669 号 仮屋薗 耕一
設備設計 設備設計一級建築士登録第 号
一級建築士登録第 301497 号 高橋 徹

DATE

TITLE 坂東消防署庁舎建設工事

SUBTITLE 庁舎 建具表-2

SCALE A1: S=1/50 A3: A1×1/2

DRAWN NO. 設計図 意匠 AA － 045

符号	1/AD		1/AG	2/AG			1/SW 特	2/SW 特
形状	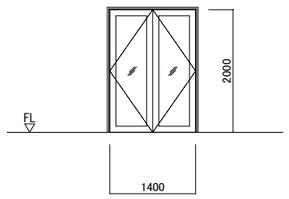		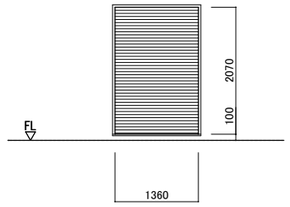	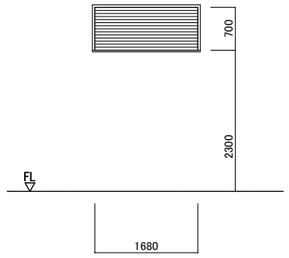			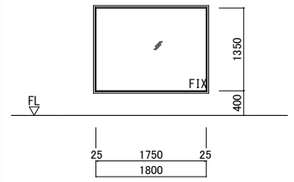	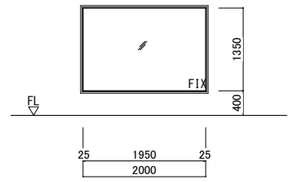
使用ヶ所	1階:職員玄関		2階：消防資機材庫2、倉庫	1階：厨房			2階:多目的室、会議室1、会議室2	2階:ﾎﾜｲｴ
箇所数	1		2	1			5	1
型式	両開き扉		ｶﾞﾗﾘ	ｶﾞﾗﾘ			FIX窓	FIX窓
見込 材質	70 ｱﾙﾐ		枠:70 ｱﾙﾐ	枠:70 ｱﾙﾐ			枠:100、扉:40 ｽﾁｰﾙ	枠:100、扉:40 ｽﾁｰﾙ
硝子 仕上	T-8 電解二次着色		- 電解二次着色	- 電解二次着色			耐熱強化ガラス-8 ｱｸﾘﾙ樹脂焼付塗装	耐熱強化ガラス-8 ｱｸﾘﾙ樹脂焼付塗装
建具金物	ALF、ALC、LH、CK、ST、DS、DC		ALF、内部:防虫網、ﾀﾞｸﾄ取付ｱﾝｸﾞﾙ	ALF、内部:防虫網、ﾀﾞｸﾄ取付ｱﾝｸﾞﾙ				
	付属金物一式		付属金物一式	付属金物一式			付属金物一式	付属金物一式
備考							特定防火設備EA-0492、枠:DP塗装	特定防火設備EA-0492、枠:DP塗装

符号							1/OD
形状							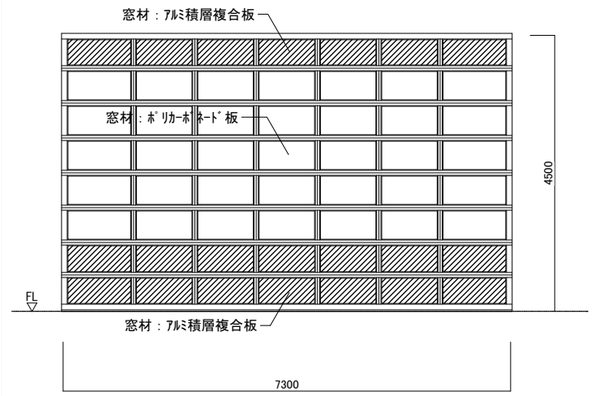
使用ヶ所							
箇所数							
型式							
見込 材質							
硝子 仕上							
建具金物							
備考							
符号	1/SLW						
形状	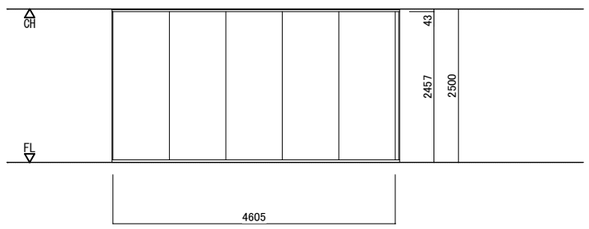						
使用ヶ所	2階：会議室1/会議室2						1階：車庫
箇所数	1						4
型式	移動間仕切り						電動式ｱﾙﾐ製ｵｰﾊﾞｰｽﾗｲﾀﾞｰ
見込 材質	70 ｽﾁｰﾙ						- ｱﾙﾐ
硝子 仕上	- 焼付塗装(石膏ﾎﾞｰﾄﾞt9.5裏打) 〈化粧ｼｰﾄ貼(3色)内装工事〉						- DP塗装
建具金物	付属金物一式						水切、ｼﾘﾝﾀﾞｰ錠、ｶﾞｲﾄﾞﾚｰﾙ
							付属金物一式
備考	遮音ﾀｲﾌﾟ(SS-65)、※詳細図参照						耐風圧:1,000pa、障害物感知装置(光電管)付、一斉開操作盤付、詳細仕様はｼｬｯﾀｰ詳細図参照

特記事項

1. 金属製建具は、全て原寸図提出の上監督員の承認を得ること。
2. 原寸図又は現場の納り上多少の形状寸法の変更はあるものとする。
3. 外部金属製建具周囲は充分に防水ﾓﾙﾀﾙ詰めを行い、枠四周は合成樹脂ｼｰﾘﾝｸﾞ材（種別は特記による）を充てんすること。
4. 本建具表には造作戸棚等の建具は記載していないが各詳細図及その他の図面に依り工作図を作成し監督員の承認を得てもれなく作製する。
5. 建具金物は特記を除き、ｽﾃﾝﾚｽｽﾁｰﾙ製とする。
6. 本建具表の見付寸法は、仕上り寸法を示すものとする。
7. 合板フラッシュに使用する合板は特記を除き、厚4mmとし耐水合板ﾀｲﾌﾟⅠとする。
8. 練付化粧合板、ﾌﾟﾘﾝﾄ合板、ｶﾞﾗｽﾛｯｸ化粧合板等の仕様は内装工事の項に準ずる。
9. 排煙窓の開口角度は特記なき限り、60°とする。
10. 網戸は特記を除きｽﾃﾝﾚｽ貼とし、特記を除きﾒｯｼｭ16～18とする。
11. 外部に面する扉のﾌﾛｱﾋﾝｼﾞは、防水型とする。
12. 内錠は特記なき限り、引違い窓はｶﾑｷｰﾝ、片開き扉はｻﾑﾀｰﾝとする。
13. 引き棒(PUB)は特記なき限り、ｽﾃﾝﾚｽﾍﾟｱﾗｲﾝとし、L=600とする。
14. ﾚﾊﾞｰﾊﾝﾄﾞﾙ(LH)は特記なき限り、ｽﾃﾝﾚｽﾍﾟｱﾗｲﾝとする。
15. 特記なき限り扉の丁番(BH)は、H=1,800以上の場合は、3枚吊りとする。
16. 点検口用扉は、全てｱﾙﾐ止め付(ｽﾃﾝﾚｽｽﾜｲﾔｰ)とする。
17. ﾊﾝﾄﾞﾙ･鍵等の取付高さについては、現場打合せの上決定すること。(誤開防止)
18. 全開口時保持用補助錠は、児童の手の届かない高さに設置すること。
19. 軽量建具の額･ｶﾞﾗﾘは、ｱﾙﾐ押出形材とし、焼付塗装(指定色)とする。
20. 戸当りは、子扉用も設置する。
21. 衝突防止ｾｰﾌは、ｽﾃﾝﾚｽ製としφ308300とする。
22. ｱﾙﾐﾆｳﾑ製建具の網戸は、特記なき限りﾌﾛﾝﾄ部分も設置する。
23. ｱﾙﾐﾆｳﾑ製建具の指詰め防止器具は、戸先:安全ｺﾞﾑ、召し合わせ:ｽﾄﾗｯﾊﾟｰとする。
24. ｱﾙﾐｼｬｯﾀｰは、全て開放制限付とする。
25. ｶﾞﾗﾘは、全て防虫（防鳥）網付とする。
26. ｶﾞﾗﾘは、ﾀﾞｸﾄ接続ﾁｬﾝﾊﾞｰ(断熱処理)付とする。
27. ｶﾞﾗﾘは設備接続を伴わないものは、ｱﾙﾐﾌﾟﾚｰﾄ(断熱処理)にて塞ぐこと。
28. 排煙用ｵﾍﾟﾚｰﾀｰは隠蔽式とする。
29. 建具ｶﾞﾗﾘの開口率は30%とする。
30. ｱﾙﾐｼｬｯﾀｰは特記なき限りMTG70R/三協ｱﾙﾐ同等品以上とする。

建具符号凡例

AW	アルミニウム製窓	LSD	軽量スチール製扉
AD	アルミニウム製扉	LHD	軽量スチールハンガー製扉
AG	アルミニウム製ガラリ	ACD	アコーディオンドアー
AP	アルミニウム製パーティション	SLW	スライディングウォール
AF	アルミニウム製格子フェンス	W	木製窓
SW	スチール製窓	D	木製扉
SD	スチール製扉	F	襖戸
SG	スチール製ガラリ	S	障子
SH	スチール製シャッター	OD	オーバースライダー
PA	スチール製パーティション		
SSW	ステンレススチール製窓		
SSD	ステンレススチール製扉		
SSH	ステンレススチール製シャッター		

建具金物符号凡例

BH	ステンレス丁番	GH	グレモンハンドル・グレモン締まり
PH	ピボットヒンジ	MK	モノロック錠
FH	フロアヒンジ(NS)はストッパー無しを示す。	CK	シリンダー本締り錠
AH	オートヒンジ	ST	サムターン
LBH	ラバトリヒンジ	ECK	非常開放装置付シリンダー錠
DC	ドアクローザーⅠ型(NS)はストッパー無しを示す。	TK	点検口用錠
CDC	隠ぺい型ドアチェック(NS)はストッパー無しを示す。	BK	浴室錠
DS	戸当り	N	空錠
LBS	ラバトリストッパー（帽子掛け付）	PUH	押板・引手・取手
FB	フランス落し	PUB	押棒・引棒（特記以外は、ステンレス製とする）
NH	握り玉	SDS	ステンレス製踏摺（特記以外は、40x20x2.0とする）
LH	レバーハンドル（ステンレスHL）	SUF	ステンレス製下枠（特記以外は、水切型とする）
CH	ケースハンドル	UR	ユーステンレール（ステンレス製）

HR	ハンガーレール
DR	戸車
ALF	アルミ水切板
ALC	アルミ額縁（特記以外は、25x とする）
ALP	額縁取り付け用アングルピース
OP	排煙用オペレーター装置一式（※開放時ランプ付き） （隠蔽式とし、ﾊﾝﾄﾞﾙﾎﾞｯｸｽは壁埋め込みﾀｲﾌﾟとする。） 設置位置：FL+800～1,500

扉の取手と錠の組合せ例

LH(CK/ST) → レバーハンドル
片側:シリンダー本締り錠
片側:サムターン

ガラス符号凡例

FL	フロート硝子
P	磨板硝子
F	型板硝子
SG	スリ板硝子
FW	網入型板硝子(特記を除き網入・線入とする。)
PW	網入磨板硝子(特記を除き網入・線入とする。)
ST	学校用強化硝子((型)は型板硝子とする。)
T	強化硝子((型)は型板硝子とする。)
KG	耐熱結晶化ガラス
KG-W	耐熱合わせガラス
Low-E	Low-E硝子（日射遮蔽型）

（注）防火設備・特定防火設備のガラス留材はシーリング
その他は特記を除き(シーリング・ガスケット)とする。

一級建築士事務所 東京都登録第4539号
株式会社 楠山設計
東京都千代田区神田小川町三丁目２０番地

意匠設計
一級建築士登録第 301497 号
高橋 徹

構造設計
構造設計一級建築士登録第 6676 号
仮屋薗 耕一
一級建築士登録第 271669 号
仮屋薗 耕一

設備設計
設備設計一級建築士登録第 号
一級建築士登録第 301497 号
高橋 徹

DATE

TITLE 坂東消防署庁舎建設工事

SUBTITLE 庁舎 建具表-3

SCALE A1：S=1/50 A3：A1×1/2

DRAWN NO. 設計図 意匠 AA - 046

符号	1-1/SD 特	1-2/SD 特	2/SD	3/SD	4/SD	5/SD 特	6/SD 特	7/SD 特
形状	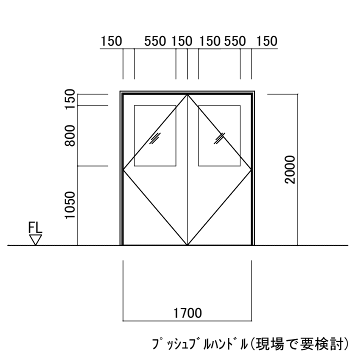	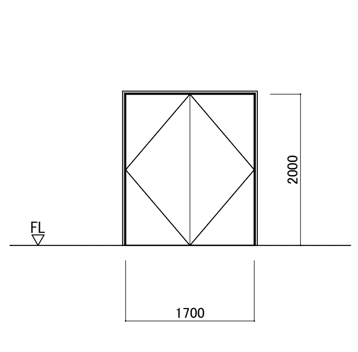	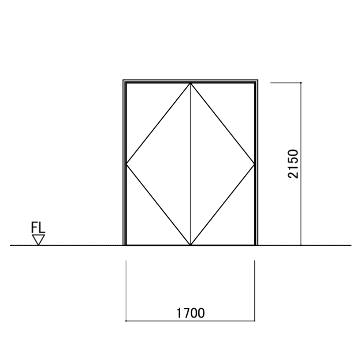	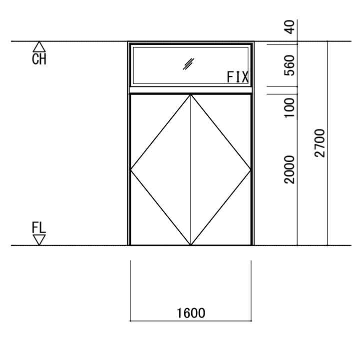	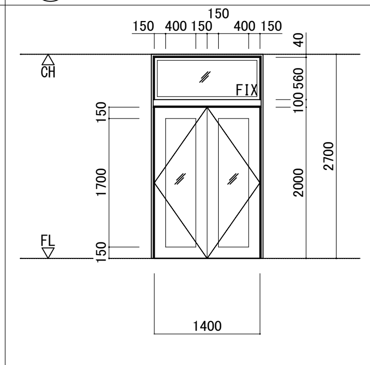	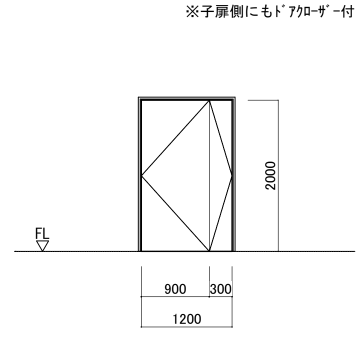	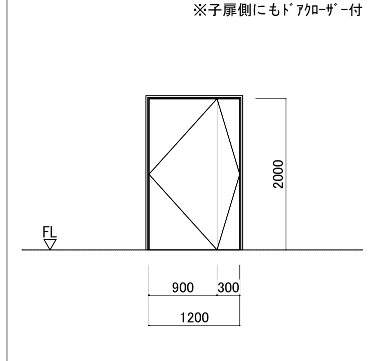	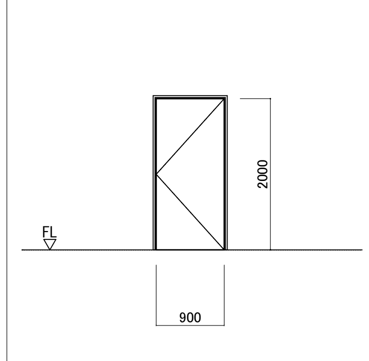
使用ヶ所	1階:出動準備室	1階:救助資機材庫	1階:消防資機材庫	1階:車庫	1階:通路	1階:消防資機材庫、ﾎﾞﾝﾍﾞ収納庫、油庫、救急資機材庫	1階:乾燥室　2階:倉庫	1階:洗濯室(男)、洗濯室(女)
箇所数	2	1	1	1	1	4	3	3
型式	両開き扉	両開き扉	両開き扉	両開き扉+欄間FIX窓	両開き扉+欄間FIX窓	親子開き扉	親子開き扉	片開き扉
見込 材質	枠:100、扉:40　ｽﾁｰﾙ	枠:100、扉:40　ｽﾁｰﾙ	枠:100、扉:40　ｽﾁｰﾙ	枠:100、扉:40　ｽﾁｰﾙ	枠:100、扉:40　ｽﾁｰﾙ	枠:100、扉:40　ｽﾁｰﾙ	枠:100、扉:40　ｽﾁｰﾙ	枠:100、扉:40　ｽﾁｰﾙ
硝子 仕上	耐熱強化ガラス-8　ｱｸﾘﾙ樹脂焼付塗装	-　ﾌｯ素樹脂焼付塗装	-　ﾎﾟﾘｳﾚﾀﾝ樹脂焼付塗装（指定色）	FL-5+A6+FL-4　ﾎﾟﾘｳﾚﾀﾝ樹脂焼付塗装（指定色）	FL-5+A6+FL-4、可動部:KG-8ﾌｯ素樹脂焼付塗装	-　ﾌｯ素樹脂焼付塗装	-　ﾎﾟﾘｳﾚﾀﾝ樹脂焼付塗装	-　ﾌｯ素樹脂焼付塗装
建具金物	ﾎﾃﾙ錠、CK、BH、DC(NS)、DS、FB、LH、SUF、ALP	CK、ST、BH、DC(NS)、DS、FB、LH、SUF、ALP	CK、ST、BH、DC、DS、FB、LH、SUF、ALP、ｾﾐｴｱﾀｲﾄ	CK、ST、BH、DC、DS、FB、LH、SUF、ALP、ｾﾐｴｱﾀｲﾄ	CK、ST、BH、DC、DS、FB、LH、SUF、ALP、ｾﾐｴｱﾀｲﾄ	CK、ST、BH、DC(NS)、DS、FB、LH、SUF、ALP	CK、ST、BH、DC(NS)、DS、FB、LH、SUF、ALP	CK、ST、BH、DC(NS)、DS、LH、SUF、ALP
	ﾌﾟｯｼｭﾌﾟﾙﾊﾝﾄﾞﾙ、順位調整器、付属金物一式	順位調整器、付属金物一式	順位調整器、付属金物一式	順位調整器、付属金物一式	順位調整器、付属金物一式	順位調整器、付属金物一式	順位調整器、付属金物一式	付属金物一式
備考	特定防火設備EA-0500、枠:DP塗装	特定防火設備告示1369号、枠:DP塗装	枠:DP塗装	枠:DP塗装	枠:DP塗装	特定防火設備告示1369号、枠:DP塗装	特定防火設備告示1369号、枠:DP塗装	特定防火設備告示1369号、枠:DP塗装

符号	8/SD 特	9/SD	10/SD 特	11/SD	12/SD	13/SD	14/SD	15/SD 自 特
形状	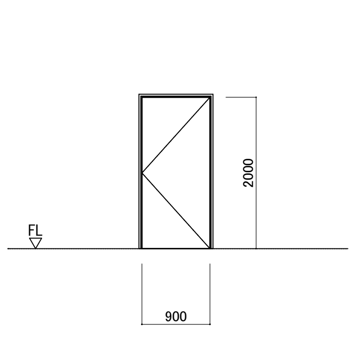	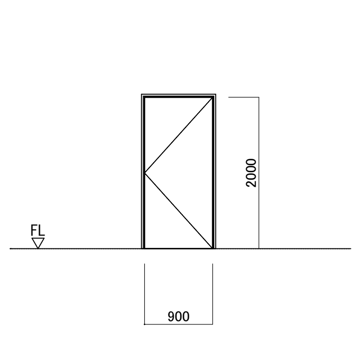	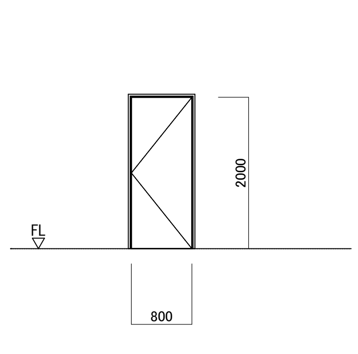	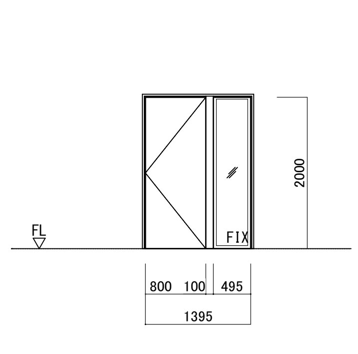	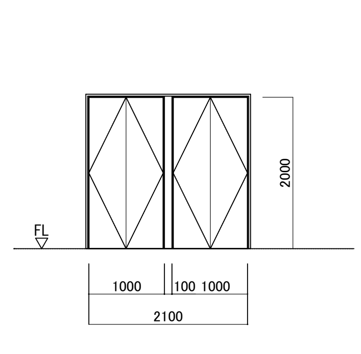	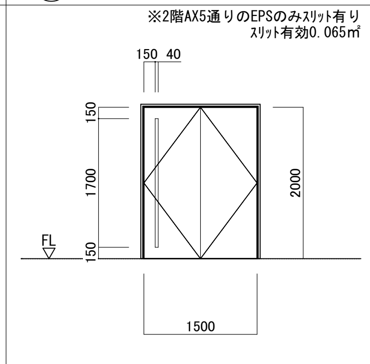	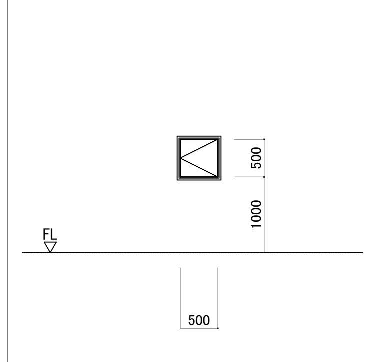	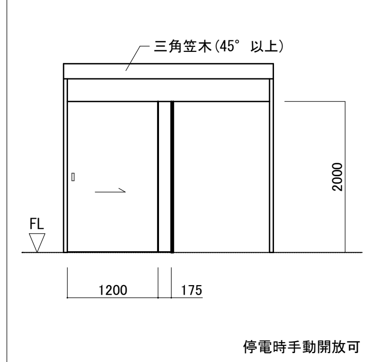
使用ヶ所	1階:救急消毒室	2階：通路	1階:WC	2階:通路、前室(女子休養室)	1階:EPS　2階:EPS	1階:EPS　2階:EPS	1階:OIL、PS　2階:OIL、PS	1階:救急消毒室
箇所数	1	1	1	2	2	4	8	1
型式	片開き扉	片開き扉	片開き扉	片開き扉+FIX窓	両開き点検扉(片面ﾌﾗｯｼｭ)	両開き点検扉(片面ﾌﾗｯｼｭ)	片開き点検扉(片面ﾌﾗｯｼｭ)	吊り式片引き扉(自動扉)
見込 材質	枠:100、扉:40　ｽﾁｰﾙ	枠:100、扉:40　ｽﾁｰﾙ	枠:100、扉:40　ｽﾁｰﾙ	枠:100、扉:40　ｽﾁｰﾙ	枠:100、扉:40　ｽﾁｰﾙ	枠:100、扉:40　ｽﾁｰﾙ	枠:100、扉:40　ｽﾁｰﾙ	枠:460、扉:40　枠･扉共:ｽﾁｰﾙ
硝子 仕上	-　ﾎﾟﾘｳﾚﾀﾝ樹脂焼付塗装	-　ﾌｯ素樹脂焼付塗装	-　ﾌｯ素樹脂焼付塗装	FL-5+A6+F-4　ﾌｯ素樹脂焼付塗装	-　ﾎﾟﾘｳﾚﾀﾝ樹脂焼付塗装	-　ﾎﾟﾘｳﾚﾀﾝ樹脂焼付塗装	-　ﾎﾟﾘｳﾚﾀﾝ樹脂焼付塗装	-　ﾌｯ素樹脂焼付塗装
建具金物	CK、ST、BH、DC(NS)、DS、LH、SUF、ALP	CK、ST、BH、DC、DS、LH、SUF、ALP、ｾﾐｴｱﾀｲﾄ	CK、ST、BH、DC(NS)、DS、LH、SUF、ALP	CK、ST、BH、DC、DS、LH、SUF、ALP、ｾﾐｴｱﾀｲﾄ	BH、CH、TK、ｱｵﾘ止め(SUSﾜｲﾔｰ)	BH、CH、TK、ｱｵﾘ止め(SUSﾜｲﾔｰ)	BH、CH、TK、ｱｵﾘ止め(SUSﾜｲﾔｰ)	ｴﾝｼﾞﾝ、AC電源(電気設備)、ｷｯｸ式ｾﾝｻｰｽｲｯﾁ、CK/ST
	付属金物一式	付属金物一式	付属金物一式	付属金物一式	付属金物一式	付属金物一式	付属金物一式	付属金物一式
備考	特定防火設備告示1369号、枠:DP塗装	枠:DP塗装	特定防火設備告示1369号、枠:DP塗装	枠:DP塗装	枠:DP塗装	枠:DP塗装	枠:DP塗装	特定防火設備(常時閉)告示1369号、枠:DP塗装

符号	16/SD	17/SD	18/SD	19/SD		1/LSD	2/LSD	3/LSD
形状	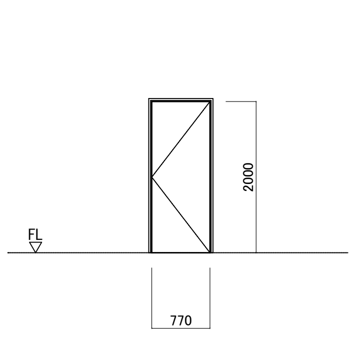	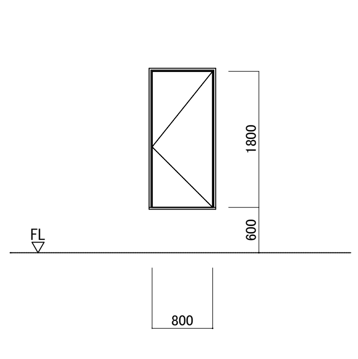	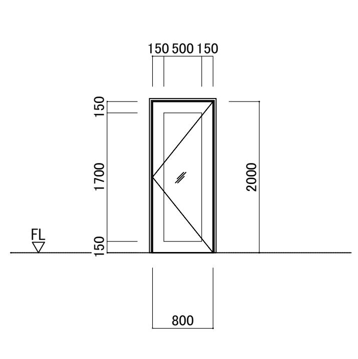	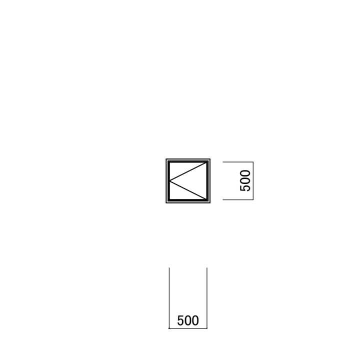		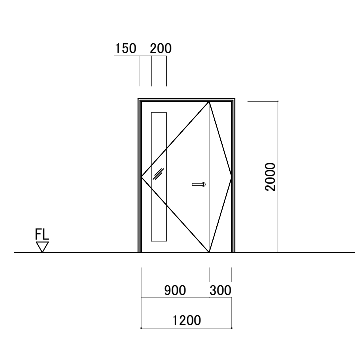	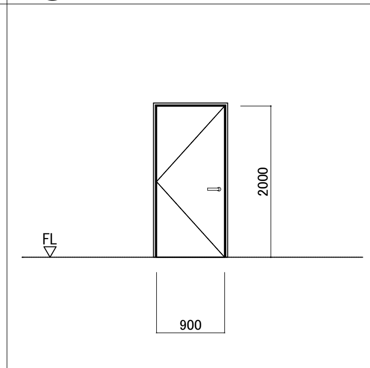	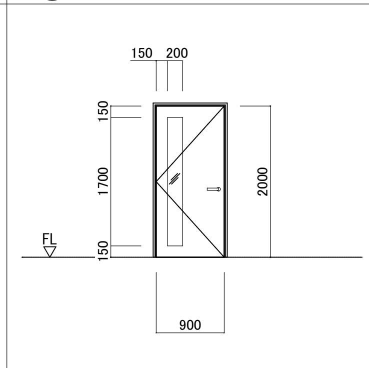
使用ヶ所	1階：厨房	R階：階段室	1階：事務室	R階:鳩小屋		1階:署長室、救急資機材庫　2階：多目的室	2階:通路	1階:職員玄関、事務室
箇所数	1	1	1	3		3	1	2
型式	片開き扉	片開き扉	片開き扉	片開き点検扉		親子開き扉	片開き扉	片開き扉
見込 材質	枠:100、扉:40　ｽﾁｰﾙ	枠:100、扉:40　ｽﾁｰﾙ	枠:100、扉:40　ｽﾁｰﾙ	枠:100、扉:40　ｽﾁｰﾙ		枠:131(多目的室のみ100)　扉:40 ｽﾁｰﾙ	枠:131　扉:40　ｽﾁｰﾙ	枠:131　扉:40　ｽﾁｰﾙ
硝子 仕上	-　ﾌｯ素樹脂焼付塗装	-　ﾌｯ素樹脂焼付塗装	KG-8　ﾌｯ素樹脂焼付塗装	-　ﾌｯ素樹脂焼付塗装		-　ﾎﾟﾘｳﾚﾀﾝ樹脂焼付塗装	-　ﾎﾟﾘｳﾚﾀﾝ樹脂焼付塗装	T-4　ﾎﾟﾘｳﾚﾀﾝ樹脂焼付塗装
建具金物	CK、ST、BH、DC、DS、LH、SUF、ALP	CK、ST、BH、DC、DS、LH、SUF、ALP	CK、ST、BH、DC、DS、LH、SUF、ALP、ｾﾐｴｱﾀｲﾄ	BH、CH、TK、ｱｵﾘ止め(SUSﾜｲﾔｰ)		PH、DC、DS、LH(CK/ST)、FB	PH、DC、DS、LH、CK、ﾎﾃﾙ錠、電気錠	PH、DC、DS、LH(CK/ST)
	付属金物一式	付属金物一式	付属金物一式	付属金物一式、ｾﾐｴｱﾀｲﾄ		付属金物一式	付属金物一式	付属金物一式
備考	枠:DP塗装	枠:DP塗装	枠:DP塗装	枠:DP塗装		枠:ﾎﾟﾘｳﾚﾀﾝ樹脂塗装	枠:ﾎﾟﾘｳﾚﾀﾝ樹脂塗装	枠:ﾎﾟﾘｳﾚﾀﾝ樹脂塗装　ｶﾞﾗｽﾌｨﾙﾑ貼

特記事項

1. 金属製建具は、全て原寸図提出の上監督員の承認を得ること。
2. 原寸図又は現場の納り上多少の形状寸法の変更はあるものとする。
3. 外部金属製建具周囲は充分に防水ﾓﾙﾀﾙ詰めを行い、枠四周は合成樹脂ｼｰﾘﾝｸﾞ材（種別は特記による）を充てんすること。
4. 本建具表には造作戸棚等の建具は記載していないが各詳細図及その他の図面に依り工作図を作成し監督員の承認を得てもれなく作製する。
5. 建具金物は特記を除き、ｽﾃﾝﾚｽｽﾁｰﾙ製とする。
6. 本建具表の見付寸法は、仕上り寸法を示すものとする。
7. 合板フラッシュに使用する合板は特記を除き、厚4㎜とし耐水合板ﾀｲﾌﾟⅠとする。
8. 練付化粧合板、ﾌﾟﾘﾝﾄ合板、ﾎﾟﾘｴｽﾃﾙ化粧合板等の仕様は内装工事の項に準ずる。
9. 排煙窓の開口角度は特記なき限り、60°とする。
10. 網戸は特記を除きｽﾃﾝﾚｽ貼とし、特記を除きﾒｯｼｭ16～18とする。
11. 外部に面する扉のﾌﾛｱﾋﾝｼﾞは、防水型とする。
12. 内鍵は特記なき限り、引違い窓はｸﾚｾﾝﾄ、片開き扉はｻﾑﾀｰﾝとする。
13. 引き棒(PUB)は特記なき限り、ｽﾃﾝﾚｽﾍｱﾗｲﾝとし、L=600とする。
14. ﾚﾊﾞｰﾊﾝﾄﾞﾙ(LH)は特記なき限り、ｽﾃﾝﾚｽﾍｱﾗｲﾝとする。
15. 特記なき限り扉の丁番(BH)は、H=1,800以上の場合は、3枚吊りとする。
16. 点検口用扉は、全てｱｵﾘ止め付(ｽﾃﾝﾚｽﾜｲﾔｰ)とする。
17. ﾊﾝﾄﾞﾙ･鍵等の取付高さについては、現場打合せの上決定すること。(誤閉防止)
18. 全開口時保持用補助錠は、児童の手の届かない高さに設置すること。
19. 軽量建具の額･ｶﾞﾗﾘは、ｱﾙﾐ押出形材とし、焼付塗装(指定色)とする。
20. 戸当りは、子扉用も設置する。
21. 衝突防止ﾏｰｸは、ｽﾃﾝﾚｽ製としφ30@300とする。
22. ｱﾙﾐﾆｳﾑ製建具の網戸は、特記なき限りﾗﾝﾏ部分も設置する。
23. ｱﾙﾐﾆｳﾑ製建具の指詰め防止器具は、戸先:安全ｺﾞﾑ、召し合わせ:ｽﾄｯﾊﾟｰとする。
24. ｱﾙﾐｻｯｼは、全て開放制限付とする。
25. ｶﾞﾗﾘは、全て防虫（防鳥）網付とする。
26. ｶﾞﾗﾘは、ﾀﾞｸﾄ接続ﾁｬﾝﾊﾞｰ(断熱処理)付とする。
27. ｶﾞﾗﾘは設備接続を伴わないものは、ｱﾙﾐﾌﾟﾚｰﾄ(断熱処理)にて塞ぐこと。
28. 排煙用ｵﾍﾟﾚｰﾀｰは隠蔽式とする。
29. 建具ｶﾞﾗﾘの開口率は30%とする。
30. ｱﾙﾐｻｯｼは特記なき限りMTG70R/三協ｱﾙﾐ同等品以上とする。

建具符号凡例

AW	アルミニウム製窓	LSD	軽量スチール製扉
AD	アルミニウム製扉	LHD	軽量スチールハンガー製扉
AG	アルミニウム製ガラリ	ACD	アコーディオンドアー
AP	アルミニウム製パーティション	SLW	スライディングウォール
AF	アルミニウム製格子フェンス	W	木製窓
SW	スチール製窓	D	木製扉
SD	スチール製扉	F	襖戸
SG	スチール製ガラリ	S	障子
SH	スチール製シャッター	OD	オーバースライダー
PA	スチール製パーティション		
SSW	ステンレススチール製窓		
SSD	ステンレススチール製扉		
SSH	ステンレススチール製シャッター		

建具金物符号凡例

BH	ステンレス丁番	GH	グレモンハンドル・グレモン締まり	HR	ハンガーレール
PH	ピボットヒンジ	MK	モノロック錠	DR	戸車
FH	フロアヒンジ(NS)はストッパー無しを示す。	CK	シリンダー本締り錠	ALF	アルミ水切板
AH	オートヒンジ	ST	サムターン	ALC	アルミ額縁（特記以外は、25x とする）
LBH	ラバトリヒンジ	ECK	非常開放装置付シリンダー錠	ALP	額縁取り付け用アングルピース
DC	ドアクローザーⅠ型(NS)はストッパー無しを示す。	TK	点検口用錠	OP	排煙用オペレーター装置一式（※開放時ランプ付き）（隠蔽式とし、ﾊﾝﾄﾞﾙﾎﾞｯｸｽは壁埋め込みﾀｲﾌﾟとする。）設置位置：FL+800～1,500
CDC	隠ぺい型ドアチェック(NS)はストッパー無しを示す。	BK	浴室錠		
DS	戸当り	N	空錠		
LBS	ラバトリストッパー（帽子掛け付）	PUH	押板・引手・取手		
FB	フランス落し	PUB	押棒・引棒（特記以外は、ステンレス製とする）		
NH	握り玉	SDS	ステンレス製踏摺（特記以外は、40x20x2.0とする）		
LH	レバーハンドル（ステンレスHL）	SUF	ステンレス製下枠（特記以外は、水切型とする）		
CH	ケースハンドル	UR	ユーステンレール（ステンレス製）		

扉の取手と錠の組合せ例
LH(CK/ST) → レバーハンドル
片側:シリンダー本締り錠
片側:サムターン

ガラス符号凡例

FL	フロート硝子
P	磨板硝子
F	型板硝子
SG	スリ板硝子
FW	網入型板硝子(特記を除き網入・線入とする。)
PW	網入磨板硝子(特記を除き網入・線入とする。)
ST	学校用強化硝子((型)は型板硝子とする。)
T	強化硝子((型)は型板硝子とする。)
KG	耐熱結晶化ガラス
KG-W	耐熱合わせガラス
Low-E	Low-E硝子（日射遮蔽型）

（注）防火設備・特定防火設備のガラス留材はシーリング
その他は特記を除き（シーリング・ガスケット）とする。

一級建築士事務所　東京都登録第4539号
株式会社 楠山設計
東京都千代田区神田小川町三丁目２０番地

意匠設計	一級建築士登録第　301497 号 高 橋　徹	構造設計	構造設計一級建築士登録第　6676 号 仮 屋 薗　耕 一 一級建築士登録第　271669 号 仮 屋 薗　耕 一	設備設計	設備設計一級建築士登録第　号 一級建築士登録第　301497 号 高 橋　徹

DATE

TITLE 坂東消防署庁舎建設工事

SUBTITLE 庁舎　建具表-4

SCALE A1：S=1/50　A3：A1×1/2

DRAWN NO. 設計図　意匠　AA － 047

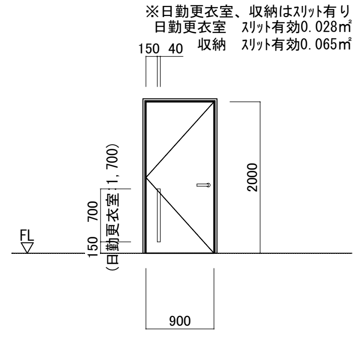

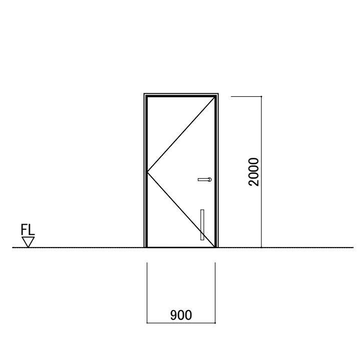

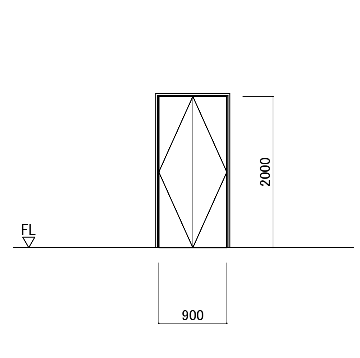

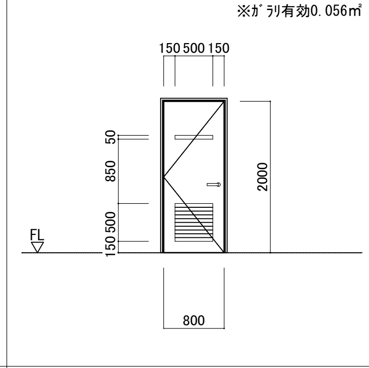

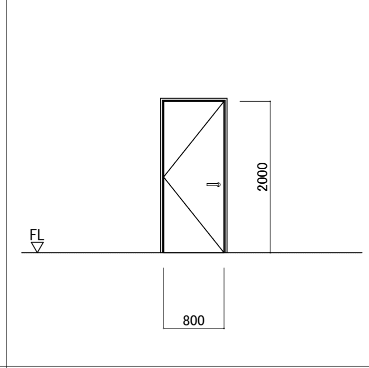

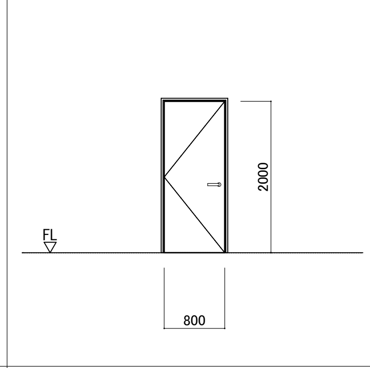

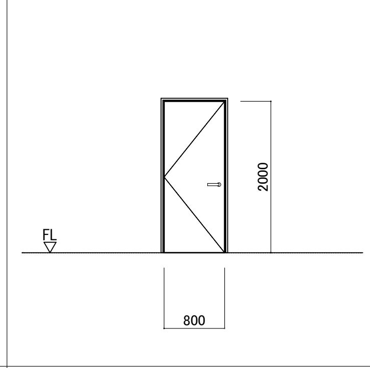

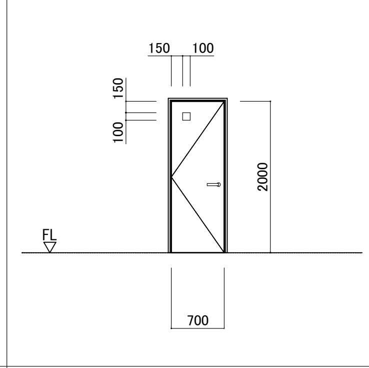

符号	4 LSD	5 LSD	6 LSD	7 LSD	8 LSD	9 LSD	10 LSD	11 LSD
使用ヶ所	1階:救助資機材庫、日勤更衣室　2階:収納	2階:前室(女子仮眠室)	1階:SK　2階:SK	1階:MWC(1)(2)、WWC(1)(2)　2階:MWC、WWC	1階:物品庫1　2階:物品庫2	1階:洗濯室(女)	1階:乾燥室　2階:更衣室(男)	1階:洗濯室(男)(女)　2階:洗面・洗濯室(男)(女)
箇所数	3	1	3	8	2	1	2	6
型式	片開き扉	片開き扉	両開き扉	片開き扉	片開き扉	片開き扉	片開き扉	片開き扉
見込 材質	枠:131　扉:40　ｽﾁｰﾙ	枠:131　扉:40　ｽﾁｰﾙ	枠:131　扉:40　ｽﾁｰﾙ	枠:120　扉:40　ｽﾁｰﾙ	枠:131　扉:40　ｽﾁｰﾙ	枠:131　扉:40　ｽﾁｰﾙ	枠:100　扉:40　ｽﾁｰﾙ	枠:131　扉:40　ｽﾁｰﾙ
硝子 仕上	−　ﾎﾟﾘｳﾚﾀﾝ樹脂焼付塗装	F-4　ﾎﾟﾘｳﾚﾀﾝ樹脂焼付塗装	−　ﾎﾟﾘｳﾚﾀﾝ樹脂焼付塗装	F-4　ﾎﾟﾘｳﾚﾀﾝ樹脂焼付塗装	−　ﾎﾟﾘｳﾚﾀﾝ樹脂焼付塗装	−　ﾎﾟﾘｳﾚﾀﾝ樹脂焼付塗装	−　ﾎﾟﾘｳﾚﾀﾝ樹脂焼付塗装	F-4　ﾎﾟﾘｳﾚﾀﾝ樹脂焼付塗装
建具金物	PH、DC、DS、LH(CK/ST)	LH(CK/ST)、PH、DC、DS	PH、DC、DS	PH、DC、DS、LH、N、ｶﾞﾗﾘ	PH、DC、DS、LH(CK/ST)	PH、DC、DS、LH(CK/ST)	PH、DC、DS、LH(CK/ST)	PH、DC、DS、LH(CK/ST)
	付属金物一式	付属金物一式	付属金物一式	付属金物一式	付属金物一式	付属金物一式	付属金物一式	付属金物一式
備考	枠:ﾎﾟﾘｳﾚﾀﾝ樹脂塗装	枠:ﾎﾟﾘｳﾚﾀﾝ樹脂塗装	枠:ﾎﾟﾘｳﾚﾀﾝ樹脂塗装	枠:ﾎﾟﾘｳﾚﾀﾝ樹脂塗装	枠:ﾎﾟﾘｳﾚﾀﾝ樹脂塗装	枠:ﾎﾟﾘｳﾚﾀﾝ樹脂塗装	枠:ﾎﾟﾘｳﾚﾀﾝ樹脂塗装	枠:ﾎﾟﾘｳﾚﾀﾝ樹脂塗装

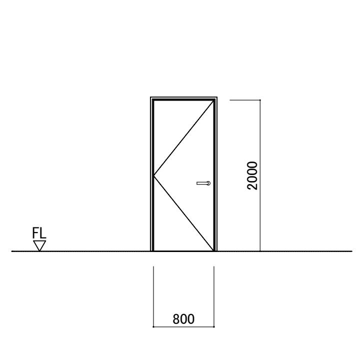

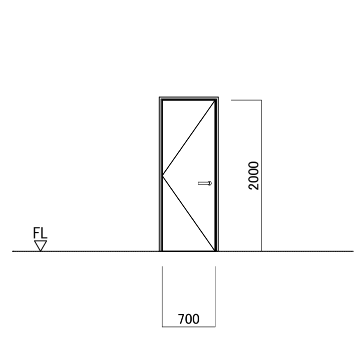

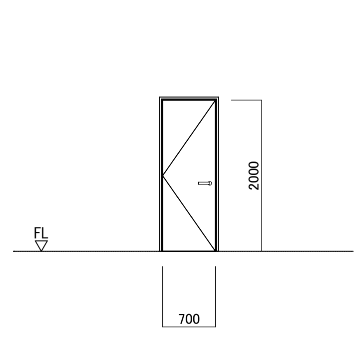

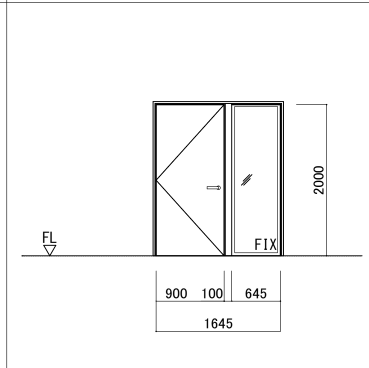

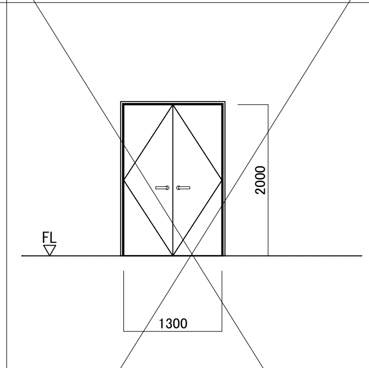

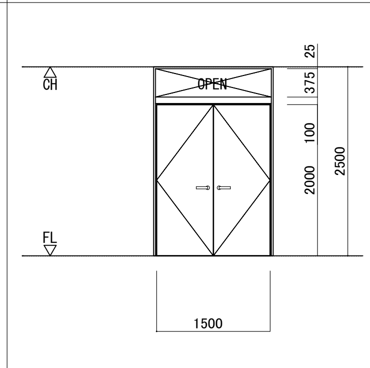

符号	12 LSD	13 LSD	14 LSD	15 LSD	16 LSD	17 LSD		
使用ヶ所	1階:放送室	2階:MWC	2階:物入	1階:通路	2階:物入	2階:通路		
箇所数	1	1	2	1	1	1		
型式	片開き扉	片開き扉	片開き扉	片開き扉	片開き扉	両開き扉+欄間		
見込 材質	枠:131　扉:40　ｽﾁｰﾙ	枠:100　扉:40　ｽﾁｰﾙ	枠:131　扉:40　ｽﾁｰﾙ	枠:131　扉:40　ｽﾁｰﾙ	枠:131　扉:40　ｽﾁｰﾙ	枠:131　扉:40　ｽﾁｰﾙ		
硝子 仕上	−　ﾎﾟﾘｳﾚﾀﾝ樹脂焼付塗装	−　ﾎﾟﾘｳﾚﾀﾝ樹脂焼付塗装	−　ﾎﾟﾘｳﾚﾀﾝ樹脂焼付塗装	T-5　ﾎﾟﾘｳﾚﾀﾝ樹脂焼付塗装	−　ﾎﾟﾘｳﾚﾀﾝ樹脂焼付塗装	−		
建具金物	PH、DC、DS、LH	PH、DC、DS、LH、CK	PH、DC、DS、LH	PH、DC、DS、LH、CK	PH、DC、DS、LH	PH、DC、DS、LH、CK		
	ｾﾐｴｱﾀｲﾄ、付属金物一式	付属金物一式	付属金物一式	付属金物一式	付属金物一式	付属金物一式		
備考	枠:ﾎﾟﾘｳﾚﾀﾝ樹脂塗装	枠:ﾎﾟﾘｳﾚﾀﾝ樹脂塗装	枠:ﾎﾟﾘｳﾚﾀﾝ樹脂塗装	枠:ﾎﾟﾘｳﾚﾀﾝ樹脂塗装	枠:ﾎﾟﾘｳﾚﾀﾝ樹脂塗装	枠:ﾎﾟﾘｳﾚﾀﾝ樹脂塗装		

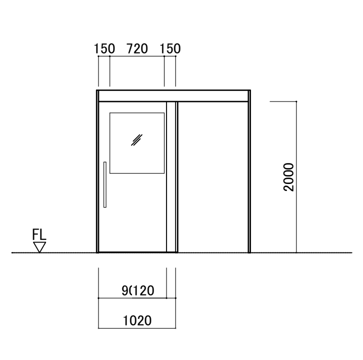

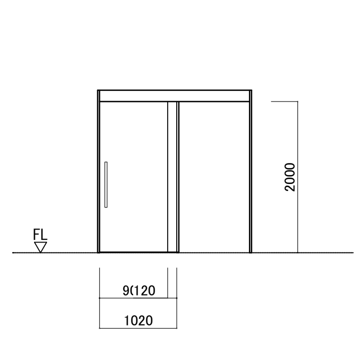

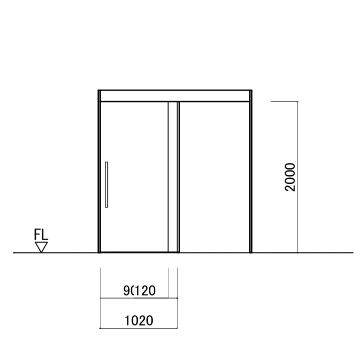

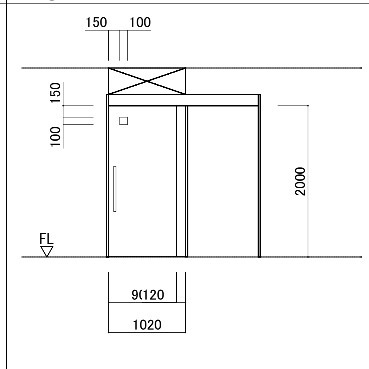

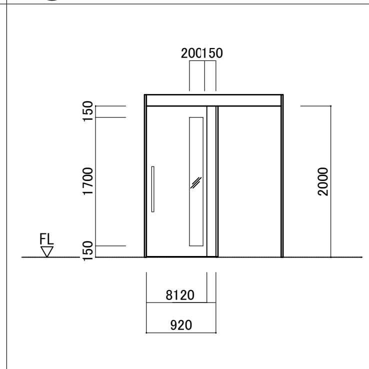

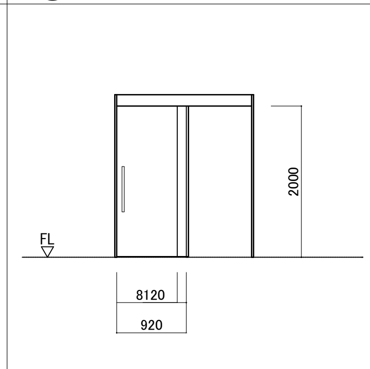

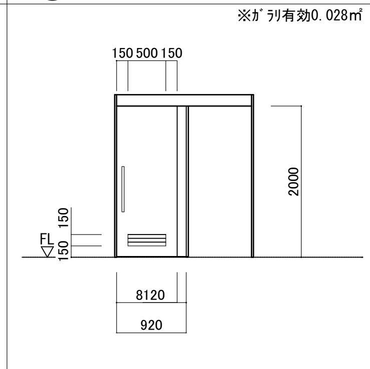

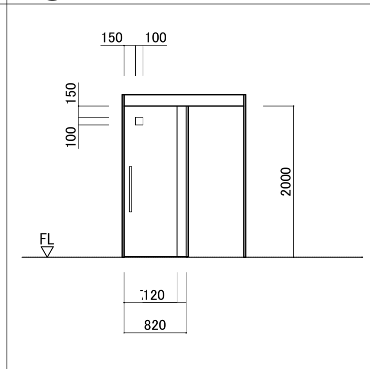

符号	1 LHD 特	2 LHD	3 LHD 特	4 LHD	5 LHD	6 LHD	7 LHD	8 LHD
使用ヶ所	1階:救急資機材庫	1階:書庫1、事務室	2階:書庫2	2階:洗面・洗濯室(男)	1階:防災相談室1・2	1階:厨房	1階:ﾊﾞﾘｱﾌﾘｰWC	2階:脱衣室(男)、脱衣室(女)
箇所数	1	2	1	1	2	1	1	2
型式	吊り式片引き扉	吊り式片引き扉	吊り式片引き扉	吊り式片引き扉	吊り式片引き扉	吊り式片引き扉	吊り式片引き扉	吊り式片引き扉
見込 材質	枠:200、扉:32　ｽﾁｰﾙ	枠:200、扉:32　ｽﾁｰﾙ	枠:359、扉:32　ｽﾁｰﾙ	枠:200、扉:32　ｽﾁｰﾙ	枠:200、扉:32　ｽﾁｰﾙ	枠:200、扉:32　ｽﾁｰﾙ	枠:189、扉:32　ｽﾁｰﾙ	枠:200、扉:32　ｽﾁｰﾙ
硝子 仕上	耐熱強化ガラス-5　ｱｸﾘﾙ樹脂焼付塗装	−　ﾎﾟﾘｳﾚﾀﾝ樹脂焼付塗装	−　ﾎﾟﾘｳﾚﾀﾝ樹脂焼付塗装	F-4　ﾎﾟﾘｳﾚﾀﾝ樹脂焼付塗装	T-4　ﾎﾟﾘｳﾚﾀﾝ樹脂焼付塗装	−　ﾎﾟﾘｳﾚﾀﾝ樹脂焼付塗装	−　ﾎﾟﾘｳﾚﾀﾝ樹脂焼付塗装	F-4　ﾎﾟﾘｳﾚﾀﾝ樹脂焼付塗装
建具金物	CK/ST、PUB、HR	CK/ST、PUB、HR	CK/ST、PUB、HR	CK/ST、PUB、HR	CK/ST、PUB、HR	CK/ST、PUB、HR	CK/ST、PUB、HR、ｶﾞﾗﾘ	CK/ST、PUB、HR
	付属金物一式	付属金物一式	付属金物一式	付属金物一式	付属金物一式	付属金物一式	付属金物一式	付属金物一式
備考	特定防火設備EA-0368　枠:ﾎﾟﾘｳﾚﾀﾝ樹脂塗装	枠:ﾎﾟﾘｳﾚﾀﾝ樹脂塗装	特定防火設備告示1369号　枠:ﾎﾟﾘｳﾚﾀﾝ樹脂塗装	枠:ﾎﾟﾘｳﾚﾀﾝ樹脂塗装	枠:ﾎﾟﾘｳﾚﾀﾝ樹脂塗装	枠:ﾎﾟﾘｳﾚﾀﾝ樹脂塗装	枠:ﾎﾟﾘｳﾚﾀﾝ樹脂塗装	枠:ﾎﾟﾘｳﾚﾀﾝ樹脂塗装

特記事項

1. 金属製建具は、全て原寸図提出の上監督員の承認を得ること。
2. 原寸図又は現場の納り上多少の形状寸法の変更はあるものとする。
3. 外部金属製建具周囲は充分に防水ﾓﾙﾀﾙ詰めを行い、枠四周は合成樹脂ｼｰﾘﾝｸﾞ材（種別は特記による）を充てんすること。
4. 本建具表には造作戸棚等の建具は記載していないが各詳細図及その他の図面に依り工作図を作成し監督員の承認を得てもれなく作製する。
5. 建具金物は特記を除き、ｽﾃﾝﾚｽｽﾁｰﾙ製とする。
6. 本建具表の見付寸法は、仕上り寸法を示すものとする。
7. 合板フラッシュに使用する合板は特記を除き、厚4mmとし耐水合板ﾀｲﾌﾟⅠとする。
8. 練付化粧合板、ﾌﾟﾘﾝﾄ合板、ﾎﾟﾘｴｽﾃﾙ化粧合板等の仕様は内装工事の項に準ずる。
9. 排煙窓の開口角度は特記なき限り、60°とする。
10. 網戸は特記を除きｽﾃﾝﾚｽ貼とし、特記を除きﾒｯｼｭ16～18とする。
11. 外部に面する扉のﾌﾛｱﾋﾝｼﾞは、防水型とする。
12. 内鍵は特記なき限り、引違い窓はｸﾚｾﾝﾄ、片開き扉はｻﾑﾀｰﾝとする。
13. 引き棒(PUB)は特記なき限り、ｽﾃﾝﾚｽﾍｱﾗｲﾝとし、L=600とする。
14. ﾚﾊﾞｰﾊﾝﾄﾞﾙ(LH)は特記なき限り、ｽﾃﾝﾚｽﾍｱﾗｲﾝとする。
15. 特記なき限り扉の丁番(BH)は、H=1,800以上の場合は、3枚吊りとする。
16. 点検口用扉は、全てｱｵﾘ止め付(ｽﾃﾝﾚｽﾜｲﾔｰ)とする。
17. ﾊﾝﾄﾞﾙ･鍵等の取付高さについては、現場打合せの上決定すること。(誤閉防止)
18. 全開口時保持用補助錠は、児童の手の届かない高さに設置すること。
19. 軽量建具の額･ｶﾞﾗﾘは、ｱﾙﾐ押出形材とし、焼付塗装(指定色)とする。
20. 戸当りは、子扉用も設置する。
21. 衝突防止ﾏｰｸは、ｽﾃﾝﾚｽ製としφ30@300とする。
22. ｱﾙﾐﾆｳﾑ製建具の網戸は、特記なき限りﾗﾝﾏ部分も設置する。
23. ｱﾙﾐﾆｳﾑ製建具の指詰め防止器具は、戸先:安全ｺﾞﾑ、召し合わせ:ｽﾄｯﾊﾟｰとする。
24. ｱﾙﾐｻｯｼは、全て開放制限付とする。
25. ｶﾞﾗﾘは、全て防虫（防鳥）網付とする。
26. ｶﾞﾗﾘは、ﾀﾞｸﾄ接続ﾁｬﾝﾊﾞｰ(断熱処理)付とする。
27. ｶﾞﾗﾘは設備接続を伴わないものは、ｱﾙﾐﾌﾟﾚｰﾄ(断熱処理)にて塞ぐこと。
28. 排煙用ｵﾍﾟﾚｰﾀｰは隠蔽式とする。
29. 建具ｶﾞﾗﾘの開口率は30%とする。
30. ｱﾙﾐｻｯｼは特記なき限りMTG70R/三協ｱﾙﾐ同等品以上とする。

建具符号凡例

AW	アルミニウム製窓	LSD	軽量スチール製扉
AD	アルミニウム製扉	LHD	軽量スチールハンガー製扉
AG	アルミニウム製ガラリ	ACD	アコーディオンドアー
AP	アルミニウム製パーティション	SLW	スライディングウォール
AF	アルミニウム製格子フェンス	W	木製窓
SW	スチール製窓	D	木製扉
SD	スチール製扉	F	襖戸
SG	スチール製ガラリ	S	障子
SH	スチール製シャッター	OD	オーバースライダー
PA	スチール製パーティション		
SSW	ステンレススチール製窓		
SSD	ステンレススチール製扉		
SSH	ステンレススチール製シャッター		

建具金物符号凡例

BH	ステンレス丁番
PH	ピボットヒンジ
FH	フロアヒンジ(NS)はストッパー無しを示す。
AH	オートヒンジ
LBH	ラバトリヒンジ
DC	ドアクローザーⅠ型(NS)はストッパー無しを示す。
CDC	隠ぺい型ドアチェック(NS)はストッパー無しを示す。
DS	戸当り
LBS	ラバトリストッパー（帽子掛け付）
FB	フランス落し
NH	握り玉
LH	レバーハンドル（ステンレスHL）
CH	ケースハンドル
GH	グレモンハンドル・グレモン締まり
MK	モノロック錠
CK	シリンダー本締り錠
ST	サムターン
ECK	非常開放装置付シリンダー錠
TK	点検口用錠
BK	浴室錠
N	空錠
PUH	押板・引手・取手
PUB	押棒・引棒（特記以外は、ステンレス製とする）
SDS	ステンレス製踏摺（特記以外は、40x20x2.0とする）
SUF	ステンレス製下枠（特記以外は、水切型とする）
UR	ユーステンレール（ステンレス製）
HR	ハンガーレール
DR	戸車
ALF	アルミ水切板
ALC	アルミ額縁（特記以外は、25x とする）
ALP	額縁取り付け用アングルピース
OP	排煙用オペレーター装置一式（※開放時ランプ付き）（隠蔽式とし、ﾊﾝﾄﾞﾙﾎﾞｯｸｽは壁埋め込みﾀｲﾌﾟとする。）設置位置：FL+800～1,500

扉の取手と錠の組合せ例
LH(CK/ST) → レバーハンドル
片側:シリンダー本締り錠
片側:サムターン

ガラス符号凡例

FL	フロート硝子
P	磨板硝子
F	型板硝子
SG	スリ板硝子
FW	網入型板硝子(特記を除き網入・線入とする。)
PW	網入磨板硝子(特記を除き網入・線入とする。)
ST	学校用強化硝子((型)は型板硝子とする。)
T	強化硝子((型)は型板硝子とする。)
KG	耐熱結晶化ガラス
KG-W	耐熱合わせガラス
Low-E	Low-E硝子（日射遮蔽型）

（注）防火設備・特定防火設備のガラス留材はシーリング
その他は特記を除き（シーリング・ガスケット）とする。

一級建築士事務所　東京都登録第4539号
株式会社 楠山設計
東京都千代田区神田小川町三丁目２０番地

意匠設計	一級建築士登録第 301497 号　高 橋 徹		
構造設計	構造設計一級建築士登録第 6676 号　仮 屋 薗 耕 一	一級建築士登録第 271669 号　仮 屋 薗 耕 一	
設備設計	設備設計一級建築士登録第　号	一級建築士登録第 301497 号　高 橋 徹	

DATE

TITLE 坂東消防署庁舎建設工事

SUBTITLE 庁舎　建具表-5

SCALE A1：S=1/50　A3：A1×1/2

DRAWN NO. 設計図　意匠 AA − 048

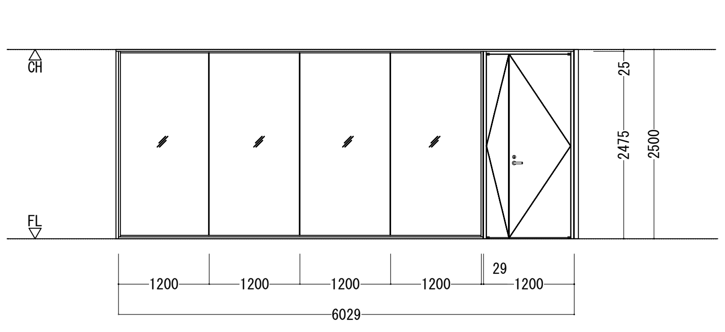

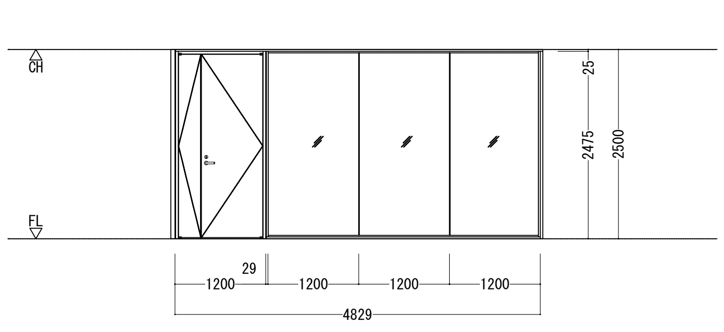

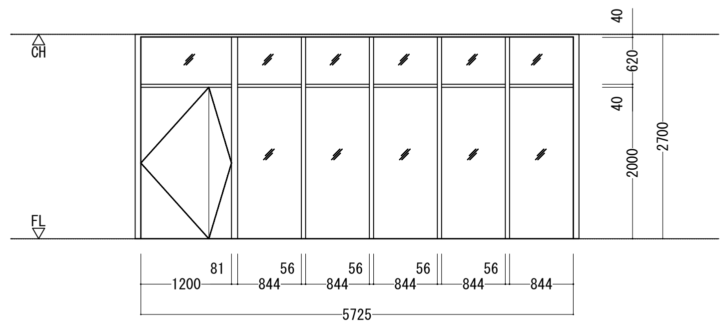

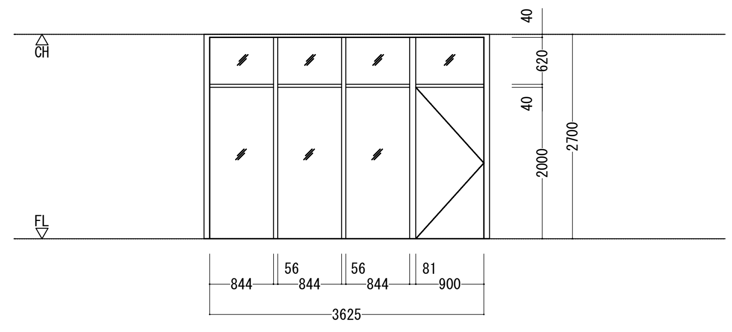

符号	1/SP	2/SP	3/SP	4/SP
使用ヶ所	2階:会議室1	2階:会議室2	1階:災害対策室	1階:署長室
箇所数	1	1	1	1
型式	スチールパーテーション	スチールパーテーション	スチールパーテーション	スチールパーテーション
見込 材質	枠70　ｽﾁｰﾙ	枠70　ｽﾁｰﾙ	枠60　ｽﾁｰﾙ	枠131　ｽﾁｰﾙ
硝子 仕上	T-5　ﾎﾟﾘｳﾚﾀﾝ樹脂焼付塗装	T-5　ﾎﾟﾘｳﾚﾀﾝ樹脂焼付塗装	T-5　ﾎﾟﾘｳﾚﾀﾝ樹脂焼付塗装	T-5　ﾎﾟﾘｳﾚﾀﾝ樹脂焼付塗装
建具金物	LH、CK、ST、FB、DC、DS	LH、CK、ST、FB、DC、DS	LH、CK、ST、FB、DC、DS	LH、CK、ST、FB、DC、DS
	付属金物一式	付属金物一式	付属金物一式	付属金物一式
備考	枠:ﾎﾟﾘｳﾚﾀﾝ樹脂塗装	枠:ﾎﾟﾘｳﾚﾀﾝ樹脂塗装	枠:ﾎﾟﾘｳﾚﾀﾝ樹脂塗装	枠:ﾎﾟﾘｳﾚﾀﾝ樹脂塗装

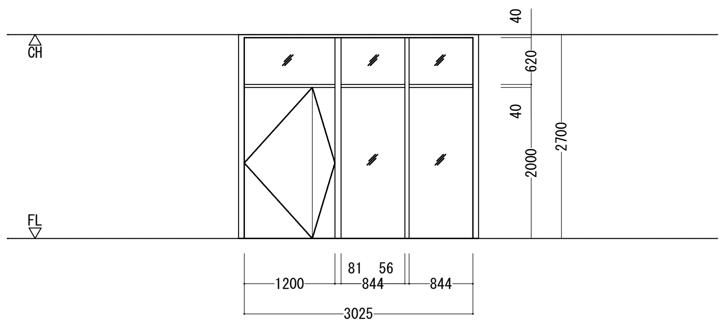

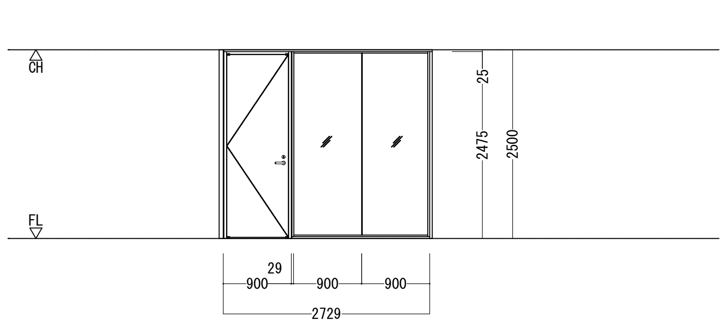

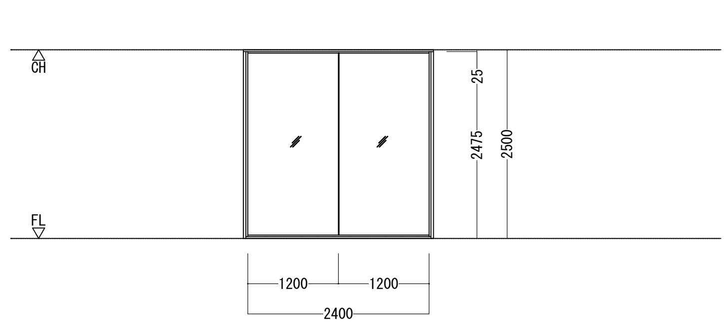

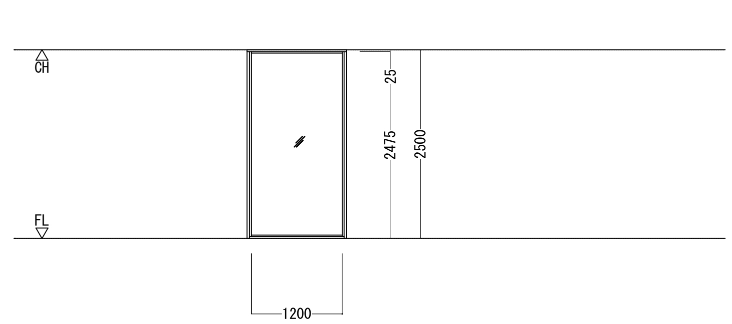

符号	5/SP	6/SP	7/SP	8/SP
使用ヶ所	1階:ﾄﾚｰﾆﾝｸﾞ室	2階:多目的室	2階:吹抜階段	2階:吹抜階段
箇所数	1	1	1	1
型式	スチールパーテーション	スチールパーテーション	スチールパーテーション	スチールパーテーション
見込 材質	枠60　ｽﾁｰﾙ	枠70　ｽﾁｰﾙ	枠70　ｽﾁｰﾙ	枠70　ｽﾁｰﾙ
硝子 仕上	T-5　ﾎﾟﾘｳﾚﾀﾝ樹脂焼付塗装	T-5　ﾎﾟﾘｳﾚﾀﾝ樹脂焼付塗装	T-5　ﾎﾟﾘｳﾚﾀﾝ樹脂焼付塗装	T-5　ﾎﾟﾘｳﾚﾀﾝ樹脂焼付塗装
建具金物	LH、CK、ST、FB、DC、DS	付属金物一式	付属金物一式	付属金物一式
	付属金物一式	LH、CK、ST、FB、DC、DS		
備考	枠:ﾎﾟﾘｳﾚﾀﾝ樹脂塗装	枠:ﾎﾟﾘｳﾚﾀﾝ樹脂塗装	枠:ﾎﾟﾘｳﾚﾀﾝ樹脂塗装　ｶﾞﾗｽﾌｨﾙﾑ貼(目隠し)	枠:ﾎﾟﾘｳﾚﾀﾝ樹脂塗装　ｶﾞﾗｽﾌｨﾙﾑ貼(目隠し)

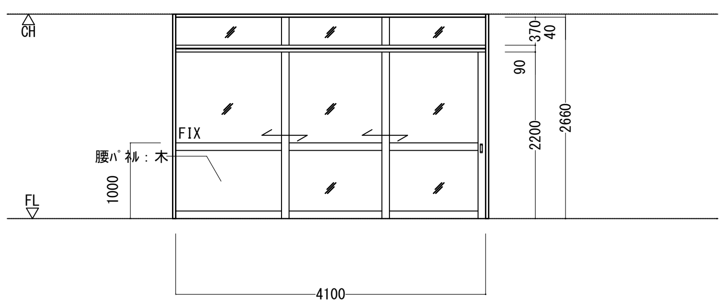

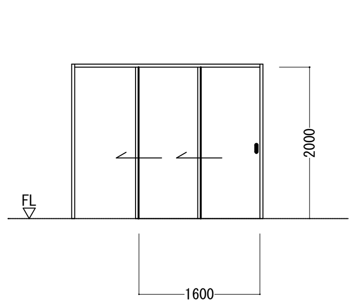

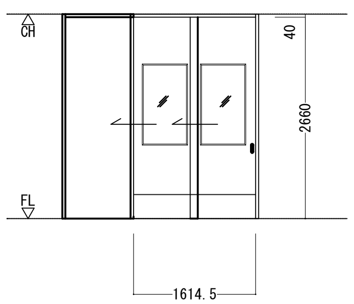

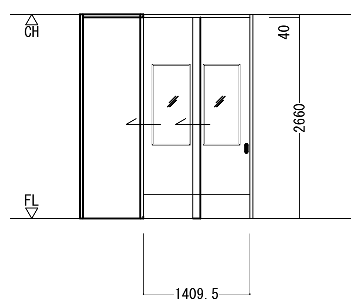

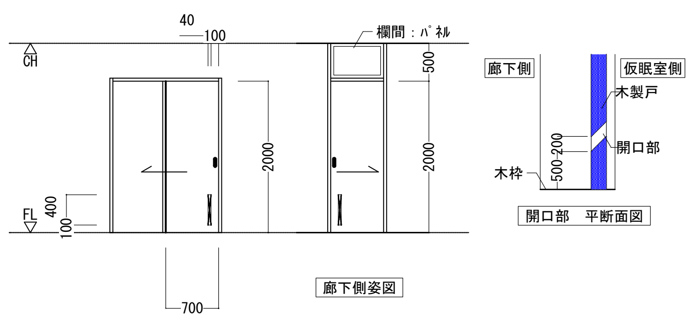

符号	1/WD	2/WD	3/WD	4/WD	5/WD	
使用ヶ所	1階:事務室	2階:会議室2	1階:食堂	1階:食堂	2階:仮眠室	
箇所数	1	1	1	1	24	
型式	片引き戸	引き戸	引込み戸	引込み戸	引き戸	
見込 材質	枠198　木製UC	枠251　木製　ﾎﾟﾘｴｽﾃﾙ化粧合板	枠332　木製　ﾎﾟﾘｴｽﾃﾙ化粧合板	枠332　木製　ﾎﾟﾘｴｽﾃﾙ化粧合板	枠199　木製　ﾎﾟﾘｴｽﾃﾙ化粧合板	
硝子 仕上	T-5　枠：UC塗装	-　枠：SOP塗装	T-5　枠：SOP塗装	T-5　枠：SOP塗装	-　枠：SOP塗装	
建具金物	付属金物一式	付属金物一式	付属金物一式	付属金物一式	付属金物一式	
備考						

特記事項

1. 金属製建具は、全て原寸図提出の上監督員の承認を得ること。
2. 原寸図又は現場の納り上多少の形状寸法の変更はあるものとする。
3. 外部金属製建具周囲は充分に防水ﾓﾙﾀﾙ詰めを行い、枠四周は合成樹脂ｼｰﾘﾝｸﾞ材（種別は特記による）を充てんすること。
4. 本建具表には造作戸棚等の建具は記載していないが各詳細図及その他の図面に依り工作図を作成し監督員の承認を得てもれなく作製する。
5. 建具金物は特記を除き、ｽﾃﾝﾚｽｽﾁｰﾙ製とする。
6. 本建具表の見付寸法は、仕上り寸法を示すものとする。
7. 合板フラッシュに使用する合板は特記を除き、厚4mmとし耐水合板ﾀｲﾌﾟⅠとする。
8. 練付化粧合板、ﾌﾟﾘﾝﾄ合板、ﾎﾟﾘｴｽﾃﾙ化粧合板等の仕様は内装工事の項に準ずる。
9. 排煙窓の開口角度は特記なき限り、60°とする。
10. 網戸は特記を除きｽﾃﾝﾚｽ貼とし、特記を除きﾒｯｼｭ16～18とする。
11. 外部に面する扉のﾌﾛｱﾋﾝｼﾞは、防水型とする。
12. 内鍵は特記なき限り、引違い窓はｸﾚｾﾝﾄ、片開き扉はｻﾑﾀｰﾝとする。
13. 引き棒(PUB)は特記なき限り、ｽﾃﾝﾚｽﾍｱﾗｲﾝとし、L=600とする。
14. ﾚﾊﾞｰﾊﾝﾄﾞﾙ(LH)は特記なき限り、ｽﾃﾝﾚｽﾍｱﾗｲﾝとする。
15. 特記なき限り扉の丁番(BH)は、H=1,800以上の場合は、3枚吊りとする。
16. 点検口用扉は、全てｱｵﾘ止め付(ｽﾃﾝﾚｽﾜｲﾔｰ)とする。
17. ﾊﾝﾄﾞﾙ･鍵等の取付高さについては、現場打合せの上決定すること。(誤閉防止)
18. 全開口時保持用補助錠は、児童の手の届かない高さに設置すること。
19. 軽量建具の額･ｶﾞﾗﾘは、ｱﾙﾐ押出形材とし、焼付塗装(指定色)とする。
20. 戸当りは、子扉用も設置する。
21. 衝突防止ﾏｰｸは、ｽﾃﾝﾚｽ製としφ30@300とする。
22. ｱﾙﾐﾆｳﾑ製建具の網戸は、特記なき限りﾗﾝﾏ部分も設置する。
23. ｱﾙﾐﾆｳﾑ製建具の指詰め防止器具は、戸先:安全ｺﾞﾑ、召し合わせ:ｽﾄｯﾊﾟｰとする。
24. ｱﾙﾐｻｯｼは、全て開放制限付とする。
25. ｶﾞﾗﾘは、全て防虫（防鳥）網付とする。
26. ｶﾞﾗﾘは、ﾀﾞｸﾄ接続ﾁｬﾝﾊﾞｰ(断熱処理)付とする。
27. ｶﾞﾗﾘは設備接続を伴わないものは、ｱﾙﾐﾌﾟﾚｰﾄ(断熱処理)にて塞ぐこと。
28. 排煙用ｵﾍﾟﾚｰﾀｰは隠蔽式とする。
29. 建具ｶﾞﾗﾘの開口率は30%とする。
30. ｱﾙﾐｻｯｼは特記なき限りMTG70R/三協ｱﾙﾐ同等品以上とする。

建具符号凡例

AW	アルミニウム製窓	LSD	軽量スチール製扉
AD	アルミニウム製扉	LHD	軽量スチールハンガー製扉
AG	アルミニウム製ガラリ	ACD	アコーディオンドアー
AP	アルミニウム製パーティション	SLW	スライディングウォール
AF	アルミニウム製格子フェンス	W	木製窓
SW	スチール製窓	D	木製扉
SD	スチール製扉	F	襖戸
SG	スチール製ガラリ	S	障子
SH	スチール製シャッター	OD	オーバースライダー
PA	スチール製パーティション		
SSW	ステンレススチール製窓		
SSD	ステンレススチール製扉		
SSH	ステンレススチール製シャッター		

建具金物符号凡例

BH	ステンレス丁番	GH	グレモンハンドル・グレモン締まり	HR	ハンガーレール
PH	ピボットヒンジ	MK	モノロック錠	DR	戸車
FH	フロアヒンジ(NS)はストッパー無しを示す。	CK	シリンダー本締り錠	ALF	アルミ水切板
AH	オートヒンジ	ST	サムターン	ALC	アルミ額縁（特記以外は、25x とする）
LBH	ラバトリヒンジ	ECK	非常開放装置付シリンダー錠	ALP	額縁取り付け用アングルピース
DC	ドアクローザーⅠ型(NS)はストッパー無しを示す。	TK	点検口用錠	OP	排煙用オペレーター装置一式（※開放時ランプ付き）（隠蔽式とし、ﾊﾝﾄﾞﾙﾎﾞｯｸｽは壁埋め込みﾀｲﾌﾟとする。）設置位置：FL+800～1,500
CDC	隠ぺい型ドアチェック(NS)はストッパー無しを示す。	BK	浴室錠		
DS	戸当り	N	空錠		
LBS	ラバトリストッパー（帽子掛け付）	PUH	押板・引手・取手		
FB	フランス落し	PUB	押棒・引棒（特記以外は、ステンレス製とする）		
NH	握り玉	SDS	ステンレス製踏摺（特記以外は、40x20x2.0とする）		
LH	レバーハンドル（ステンレスHL）	SUF	ステンレス製下枠（特記以外は、水切型とする）		
CH	ケースハンドル	UR	ユーステンレール（ステンレス製）		

扉の取手と錠の組合せ例
LH(CK/ST)　→　レバーハンドル
片側:シリンダー本締り錠
片側:サムターン

ガラス符号凡例

FL	フロート硝子
P	磨板硝子
F	型板硝子
SG	スリ板硝子
FW	網入型板硝子(特記を除き網入・線入とする。)
PW	網入磨板硝子(特記を除き網入・線入とする。)
ST	学校用強化硝子((型)は型板硝子とする。)
T	強化硝子((型)は型板硝子とする。)
KG	耐熱結晶化ガラス
KG-W	耐熱合わせガラス
Low-E	Low-E硝子（日射遮蔽型）

（注）防火設備・特定防火設備のガラス留材はシーリング
その他は特記を除き（シーリング・ガスケット）とする。

一級建築士事務所　東京都登録第4539号
株式会社　楠山設計
東京都千代田区神田小川町三丁目２０番地

意匠設計
一級建築士登録第　301497 号
高 橋　徹

構造設計
構造設計一級建築士登録第　6676 号
仮 屋 薗　耕 一
一級建築士登録第　271669 号
仮 屋 薗　耕 一

設備設計
設備設計一級建築士登録第　号
一級建築士登録第　301497 号
高 橋　徹

DATE

TITLE
坂東消防署庁舎建設工事

SUBTITLE
庁舎　建具表-6

SCALE
A1：S=1/50
A3：A1×1/2

DRAWN NO.
設計図　意匠　AA - 049

符号	1/TB	2/TB	3/TB
形状	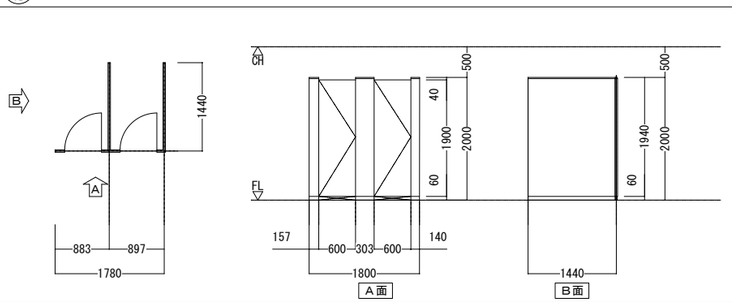	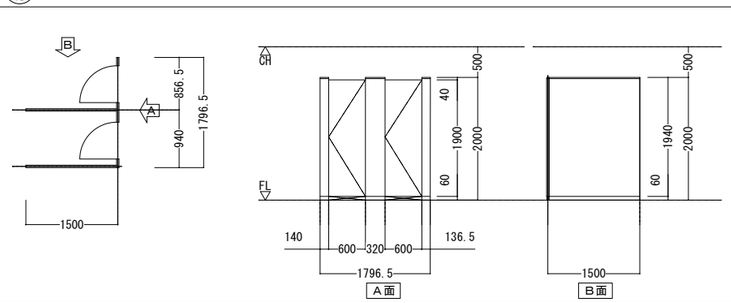	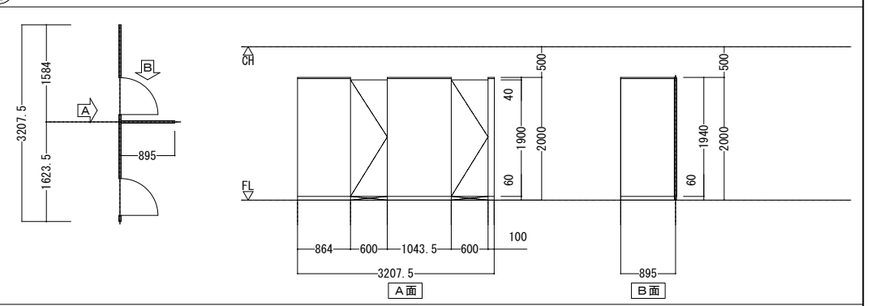
使用ヶ所	1階:WWC(1)	1階:MWC(1)	1階:WWC(2)
箇所数	1	1	1
型式	ﾄｲﾚﾌﾞｰｽ(ｽﾃﾝﾚｽ巾木ﾀｲﾌﾟ)	ﾄｲﾚﾌﾞｰｽ(ｽﾃﾝﾚｽ巾木ﾀｲﾌﾟ)	ﾄｲﾚﾌﾞｰｽ(ｽﾃﾝﾚｽ巾木ﾀｲﾌﾟ)
見込材質	16 ﾌｪﾉｰﾙ樹脂板	16 ﾌｪﾉｰﾙ樹脂板	16 ﾌｪﾉｰﾙ樹脂板
硝子仕上	- 抗菌ﾒﾗﾐﾝ系ﾌｪﾉｰﾙ樹脂板t16	- 抗菌ﾒﾗﾐﾝ系ﾌｪﾉｰﾙ樹脂板t16	- 抗菌ﾒﾗﾐﾝ系ﾌｪﾉｰﾙ樹脂板t16
建具金物	ｸﾞﾚﾋﾞﾃｨﾋﾝｼﾞ、非常開錠付表示錠、戸当り、戸当り帽子掛	ｸﾞﾚﾋﾞﾃｨﾋﾝｼﾞ、非常開錠付表示錠、戸当り、戸当り帽子掛	ｸﾞﾚﾋﾞﾃｨﾋﾝｼﾞ、非常開錠付表示錠、戸当り、戸当り帽子掛
	付属金物一式	付属金物一式	付属金物一式
備考	扉:常開	扉:常開	扉:常開

符号	4/TB	5/TB	6/TB
形状	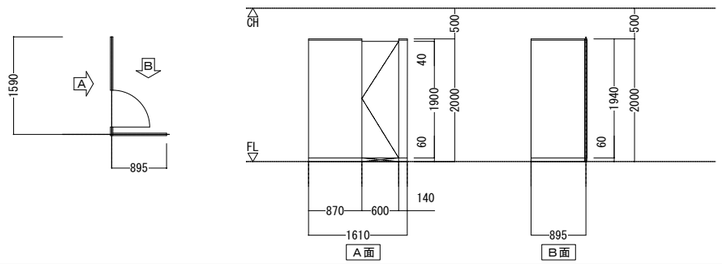	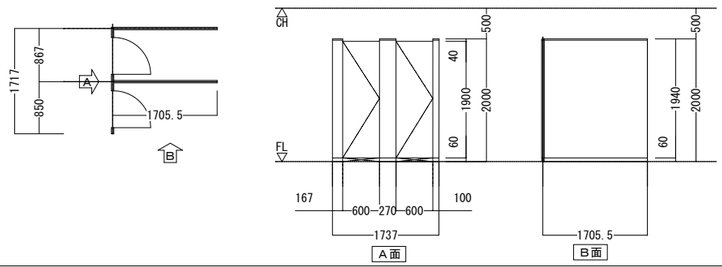	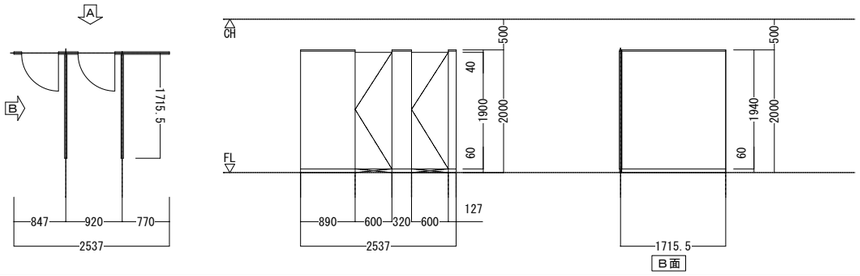
使用ヶ所	1階:MWC(2)	2階:WWC	2階:MWC
箇所数	1	1	1
型式	ﾄｲﾚﾌﾞｰｽ(ｽﾃﾝﾚｽ巾木ﾀｲﾌﾟ)	ﾄｲﾚﾌﾞｰｽ(ｽﾃﾝﾚｽ巾木ﾀｲﾌﾟ)	ﾄｲﾚﾌﾞｰｽ(ｽﾃﾝﾚｽ巾木ﾀｲﾌﾟ)
見込材質	16 ﾌｪﾉｰﾙ樹脂板	16 ﾌｪﾉｰﾙ樹脂板	16 ﾌｪﾉｰﾙ樹脂板
硝子仕上	- 抗菌ﾒﾗﾐﾝ系ﾌｪﾉｰﾙ樹脂板t16	- 抗菌ﾒﾗﾐﾝ系ﾌｪﾉｰﾙ樹脂板t16	- 抗菌ﾒﾗﾐﾝ系ﾌｪﾉｰﾙ樹脂板t16
建具金物	ｸﾞﾚﾋﾞﾃｨﾋﾝｼﾞ、非常開錠付表示錠、戸当り、戸当り帽子掛	ｸﾞﾚﾋﾞﾃｨﾋﾝｼﾞ、非常開錠付表示錠、戸当り、戸当り帽子掛	ｸﾞﾚﾋﾞﾃｨﾋﾝｼﾞ、非常開錠付表示錠、戸当り、戸当り帽子掛
	付属金物一式	付属金物一式	付属金物一式
備考	扉:常開	扉:常開	扉:常開

符号	7/TB
形状	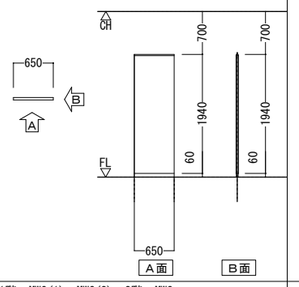
使用ヶ所	1階：MWC(1)、MWC(2)　2階：MWC
箇所数	4
型式	ﾄｲﾚﾌﾞｰｽ(ｽﾃﾝﾚｽ巾木ﾀｲﾌﾟ)
見込材質	16 ﾌｪﾉｰﾙ樹脂板
硝子仕上	- 抗菌ﾒﾗﾐﾝ系ﾌｪﾉｰﾙ樹脂板t16
建具金物	付属金物一式
備考	

特記事項

1. 金属製建具は、全て原寸図提出の上監督員の承認を得ること。
2. 原寸図又は現場の納り上多少の形状寸法の変更はあるものとする。
3. 外部金属製建具周囲は充分に防水ﾓﾙﾀﾙ詰めを行い、枠四周は合成樹脂ｼｰﾘﾝｸﾞ材（種別は特記による）を充てんすること。
4. 本建具表には造作戸棚等の建具は記載していないが各詳細図及その他の図面に依り工作図を作成し監督員の承認を得てもれなく作製する。
5. 建具金物は特記を除き、ｽﾃﾝﾚｽｽﾁｰﾙ製とする。
6. 本建具表の見付寸法は、仕上り寸法を示すものとする。
7. 合板フラッシュに使用する合板は特記を除き、厚4mmとし耐水合板ﾀｲﾌﾟⅠとする。
8. 鋼付化粧合板、ﾌﾟﾘﾝﾄ合板、ﾎﾟﾘｴｽﾃﾙ化粧合板等の仕様は内装工事の項に準ずる。
9. 排煙窓の開口角度は特記なき限り、60°とする。
10. 網戸は特記を除きｽﾃﾝﾚｽ貼とし、特記を除きﾒｯｼｭ16～18とする。
11. 外部に面する扉のﾌﾛﾌｧﾋﾝｼﾞは、防水型とする。
12. 内鍵は特記なき限り、引違い窓はｶﾚﾝｷｯﾄ、片開き扉はｻﾑﾀｰﾝとする。
13. 引き棒(PUB)は特記なき限り、ｽﾃﾝﾚｽﾍｱﾗｲﾝとし、L=600とする。
14. ﾚﾊﾞｰﾊﾝﾄﾞﾙ(LH)は特記なき限り、ｽﾃﾝﾚｽﾍｱﾗｲﾝとする。
15. 特記なき限り扉の丁番(BH)は、H=1.800以上の場合は、3枚吊りとする。
16. 点検口用扉は、全てｱｵﾘ止め付(ｽﾃﾝﾚｽｽｸｲﾅｰ)とする。
17. ﾊﾝﾄﾞﾙ･鍵等の取付高さについては、現場打合せの上決定すること。(誤開防止)
18. 全開口時保持用補助錠は、児童の手の届かない高さに設置すること。
19. 軽量建具の額･ｶﾞﾗｽは、ｱﾙﾐ押出形材とし、焼付塗装(指定色)とする。
20. 戸当りは、子扉用も設置する。
21. 衝突防止ｺｰﾅは、ｽﾃﾝﾚｽ製とし φ30B300とする。
22. ｱﾙﾐﾆｳﾑ製建具の網戸は、特記なき限りﾘﾝﾀﾞ部分も設置する。
23. ｱﾙﾐﾆｳﾑ製建具の指詰め防止器具は、戸先:安全ｺﾞﾑ、召し合わせ:ｽﾄｯﾊﾟｰとする。
24. ｱﾙﾐｻｯｼは、全て開放制限付とする。
25. ｶﾞﾗｽは、全て防虫（防鳥）網付とする。
26. ｶﾞﾗｽは、ｶﾞｽﾄ接続ﾁｬﾝﾊﾞｰ(断熱処理)付とする。
27. ｶﾞﾗｽは設備接続を伴わないものは、ｱﾙﾐﾌﾟﾚｰﾄ(断熱処理)にて塞ぐこと。
28. 排煙用ｵﾍﾟﾚｰﾀは隠蔽式とする。
29. 建具ｶﾞﾗｽの開口率は30%とする。
30. ｱﾙﾐｻｯｼは特記なき限りMTG70R/三協ｱﾙﾐ同等品以上とする。

建具符号凡例

AW	アルミニウム製窓	LSD	軽量スチール製扉
AD	アルミニウム製扉	LHD	軽量スチールハンガー製扉
AG	アルミニウム製ガラリ	ACD	アコーディオンドアー
AP	アルミニウム製パーティション	SLW	スライディングウォール
AF	アルミニウム製格子フェンス	W	木製窓
SW	スチール製窓	D	木製扉
SD	スチール製扉	F	襖戸
SG	スチール製ガラリ	S	障子
SH	スチール製シャッター	OD	オーバースライダー
PA	スチール製パーティション		
SSW	ステンレススチール製窓		
SSD	ステンレススチール製扉		
SSH	ステンレススチール製シャッター		

建具金物符号凡例

BH	ステンレス丁番
PH	ピボットヒンジ
FH	フロアヒンジ(NS)はストッパー無しを示す。
AH	オートヒンジ
LBH	ラバトリヒンジ
DC	ドアクローザーⅠ型(NS)はストッパー無しを示す。
CDC	隠ぺい型ドアチェック(NS)はストッパー無しを示す。
DS	戸当り
LBS	ラバトリストッパー（帽子掛付付）
FS	フランス落し
NH	握り玉
LH	レバーハンドル（ステンレス地）
CH	ケースハンドル
GH	グレモンハンドル・グレモン締まり
MK	モノロック錠
CK	シリンダー本締り錠
ST	サムターン
ECK	非常開放装置付シリンダー錠
TK	点検口用錠
BK	浴室錠
N	空錠
PUH	押板・引手・取手
PUB	押棒・引棒（特記以外は、ステンレス製とする）
SDS	ステンレス製踏摺（特記以外は、40x20x2.0とする）
SUF	ステンレス製下枠（特記以外は、水切型とする）
UR	ユーステンレール（ステンレス製）
HR	ハンガーレール
DR	戸車
ALF	アルミ水切板
ALC	アルミ額縁（特記以外は、25x とする）
ALP	額縁取り付け用アングルピース
OP	排煙用オペレーター装置一式（※開放時ランプ付き） （隠蔽式とし、ﾊﾝﾄﾞﾙﾎﾞｯｸｽは壁埋め込みﾀｲﾌﾟとする。） 設置位置：FL+800～1,500

扉の取手と錠の組合せ例

LH(CK/ST) → レバーハンドル
片側:シリンダー本締り錠
片側:サムターン

ガラス符号凡例

FL	フロート硝子
P	磨板硝子
F	型板硝子
SG	スリ板硝子
FW	網入型板硝子(特記を除き網入・線入とする。)
PW	網入磨板硝子(特記を除き網入・線入とする。)
ST	学校用強化硝子((型)は型板硝子とする。)
T	強化硝子((型)は型板硝子とする。)
KG	耐熱結晶化ガラス
KG-W	耐熱合わせガラス
Low-E	Low-E硝子（日射遮蔽型）

（注）防火設備・特定防火設備のガラス留材はシーリング
その他は特記を除き(シーリング・ガスケット)とする。

一級建築士事務所　東京都登録第4539号
株式会社 楠山設計
東京都千代田区神田小川町三丁目２０番地

意匠設計
一級建築士登録第 301497 号
高橋 徹

構造設計
構造設計一級建築士登録第 6676 号
仮屋薗 耕一
一級建築士登録第 271669 号
仮屋薗 耕一

設備設計
設備設計一級建築士登録第 号
一級建築士登録第 301497 号
高橋 徹

DATE

TITLE 坂東消防署庁舎建設工事

SUBTITLE 庁舎　建具表-7

SCALE A1：S=1/50 A3：A1×1/2

DRAWN NO. 設計図　意匠 AA - 050

床仕上　詳細図　S=1/5、1/10

※仕上厚･ｻｲｽﾞ･仕様等は、仕上表による。

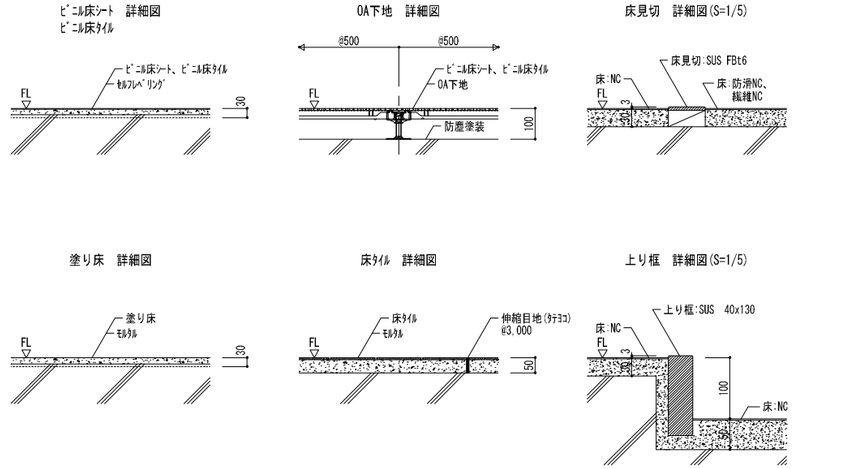

軽量鉄骨壁　詳細図　S=1/10

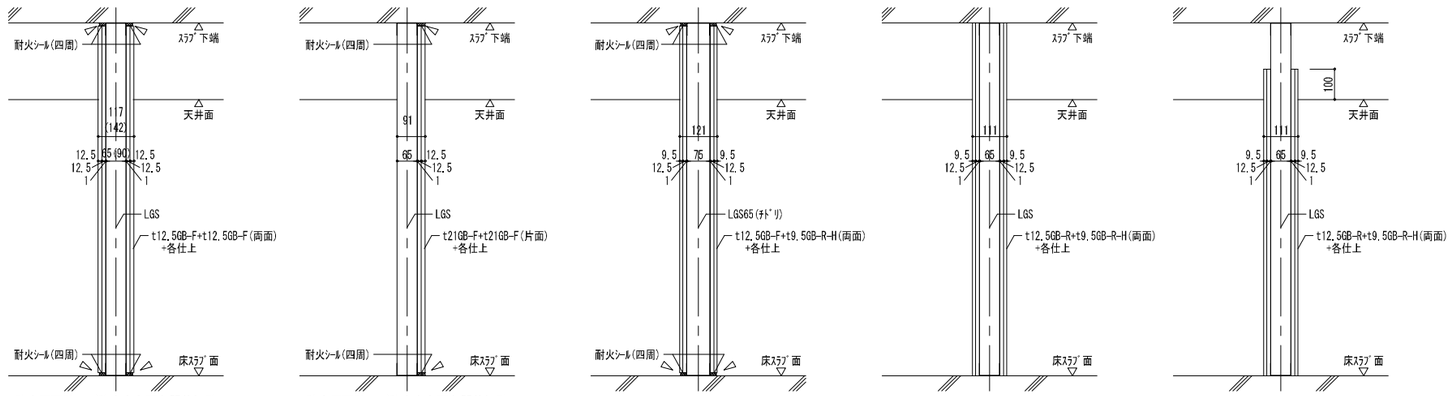

軽量鉄骨壁　詳細図　S=1/10

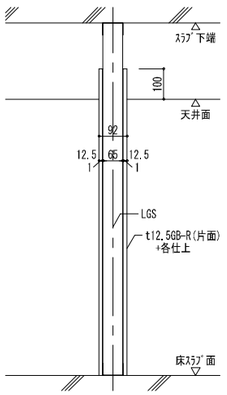

両面貼の場合　壁記号 ⑧

片面貼の場合　壁記号 ⑨

天井仕上　詳細図　S=1/10

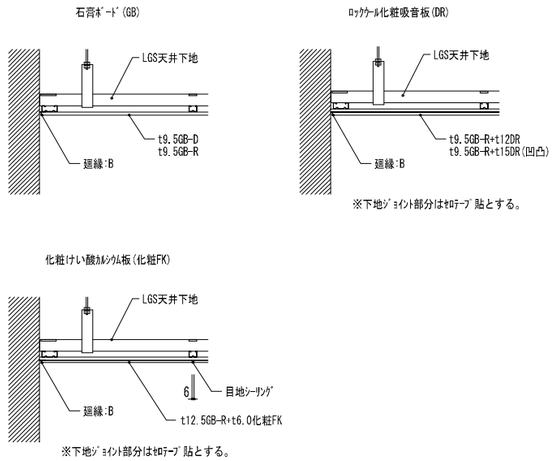

巾木仕上　詳細図　S=1/10

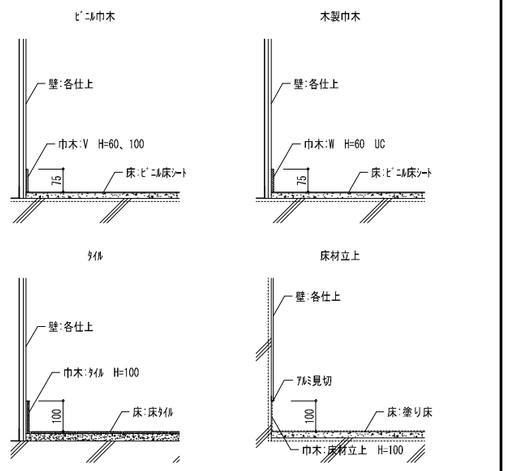

一般内部壁　詳細図　S=1/5

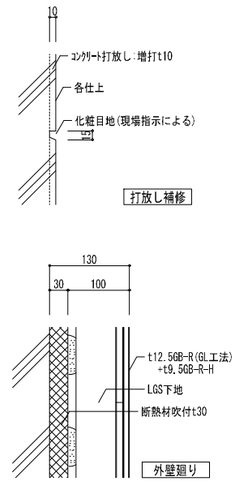

内部天井下地　詳細図　S=1/10

※耐震ｸﾘｯﾌﾟ工法とする。

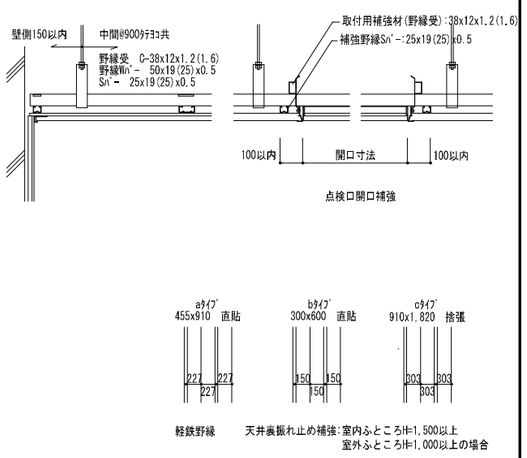

下り天井　詳細図　S=1/10

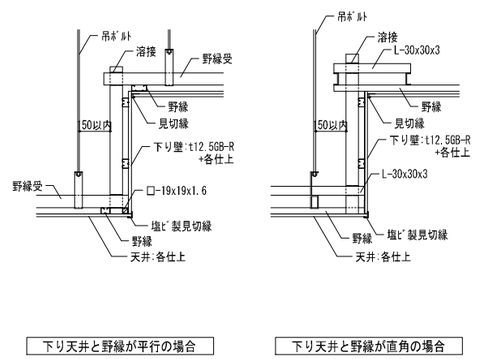

下り天井と野縁が平行の場合

下り天井と野縁が直角の場合

断熱材　仕様範囲図

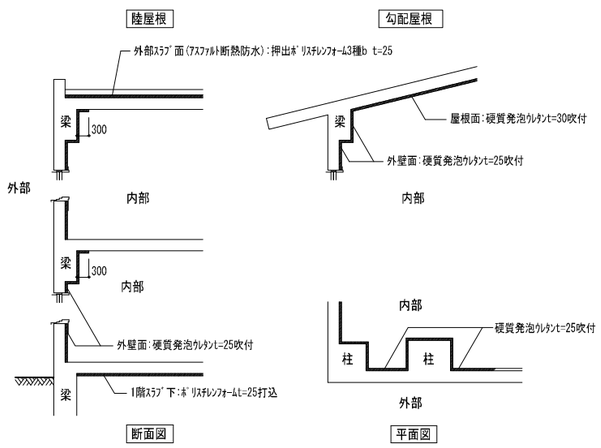

注　1)外気に接する壁、天井、開口部廻りは、硬質発泡ｳﾚﾀﾝ(A種1)t=25吹付とする。
2)ｱｽﾌｧﾙﾄ断熱防水は、押出ﾎﾟﾘｽﾁﾚﾝﾌｫｰﾑ3種bt25敷きとする。
3)1階屋内のｽﾗﾌﾞ下面は、ﾎﾟﾘｽﾁﾚﾝﾌｫｰﾑt=50打込とする。
4)勾配屋根ｽﾗﾌﾞ下面は、硬質発泡ｳﾚﾀﾝ(A種1)t=30吹付とする。

一級建築士事務所　東京都登録第4539号
株式会社　楠山設計
東京都千代田区神田小川町三丁目２０番地

意匠設計　一級建築士登録第　301497 号　高橋　徹

構造設計　構造設計一級建築士登録第　6676 号　仮屋薗　耕一
一級建築士登録第　271669 号　仮屋薗　耕一

設備設計　設備設計一級建築士登録第　号
一級建築士登録第　301497 号　高橋　徹

DATE

TITLE　坂東消防署庁舎建設工事

SUBTITLE　庁舎　部分詳細図-1

SCALE　A1：S=1/10　A3：A1×1/2

DRAWN NO.　設計図　意匠　AA － 051

AW廻り 詳細図 S=1/10

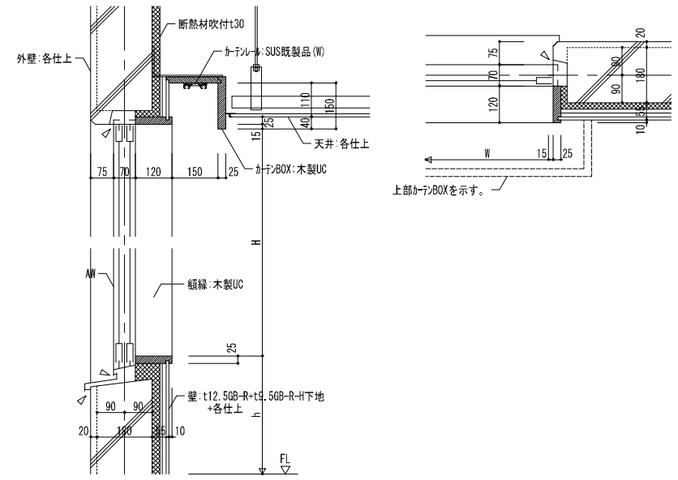

鋼製扉･軽量鋼製扉枠廻り 詳細図 S=1/10

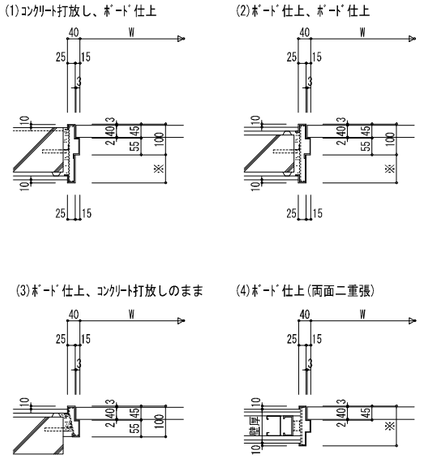

建具沓摺 詳細図 S=1/10

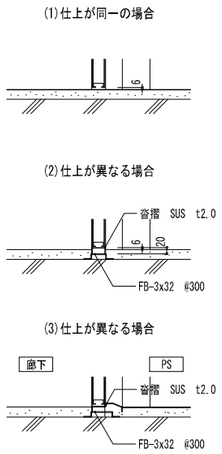

ﾗｲﾆﾝｸﾞ 詳細図 S=1/10

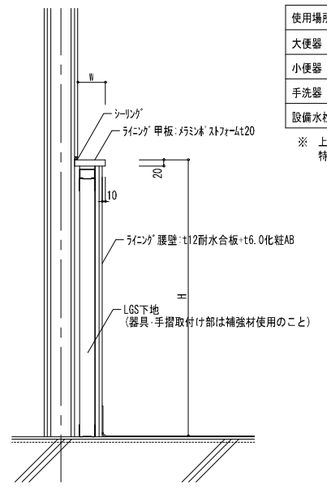

使用場所	H	W
大便器	900	150
小便器	1,200	150
手洗器	1,000	150
設備水栓	1,200	150

※ 上記ﾗｲﾆﾝｸﾞについて一列に並ぶ場合は特記なき限り、H寸法の高い方に合せる。

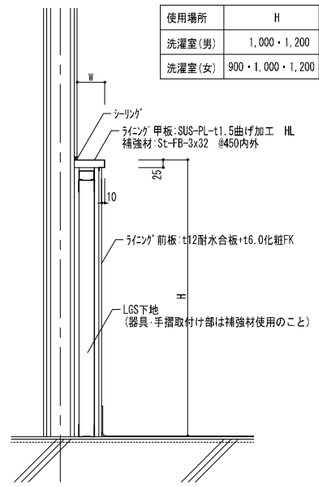

使用場所	H	W
洗濯室(男)	1,000・1,200	150・130
洗濯室(女)	900・1,000・1,200	150・130

ﾊﾟﾗﾍﾟｯﾄ 詳細図 S=1/20

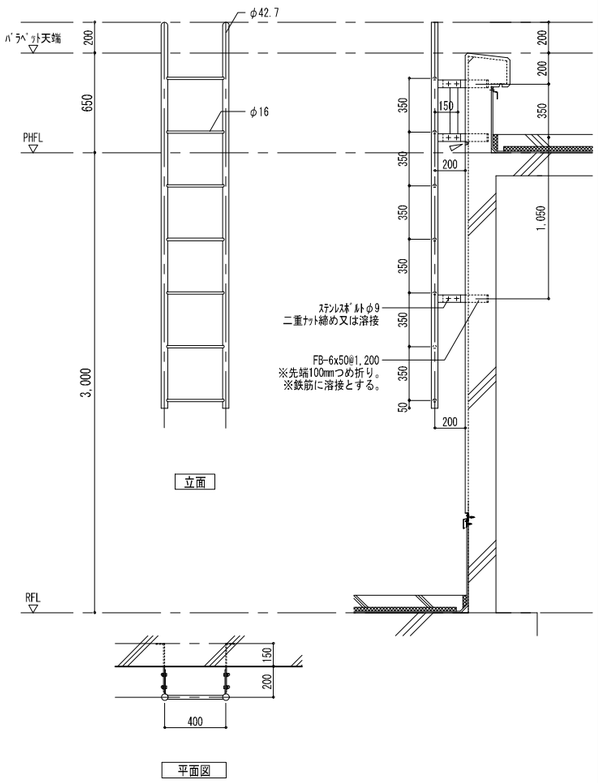

床点検口 詳細図 S=1/10

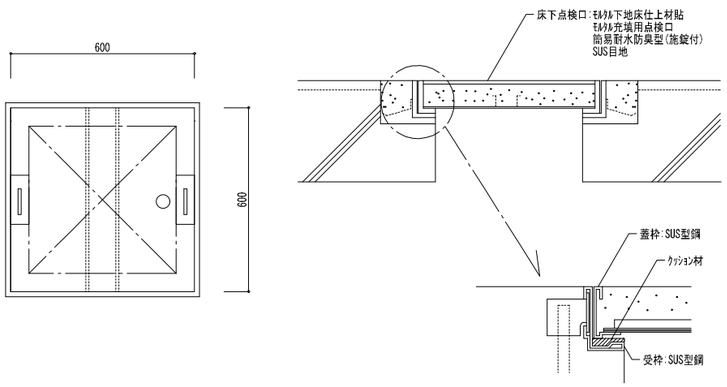

防護柵 詳細図 S=1/10

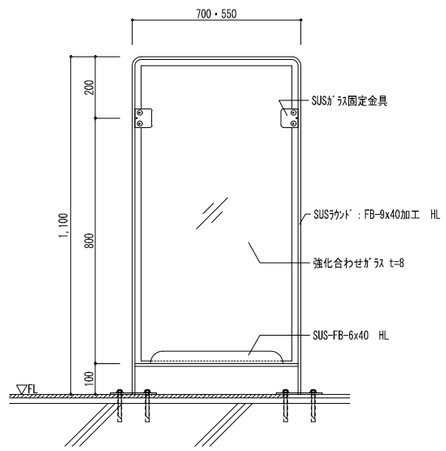

消火器BOX 詳細図 S=1/10

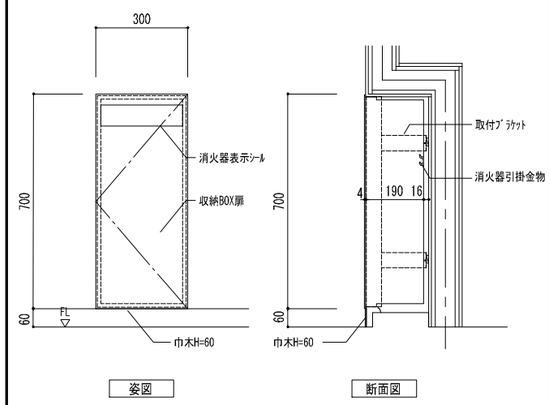

一級建築士事務所 東京都登録第4539号
株式会社 楠山設計
東京都千代田区神田小川町三丁目２０番地

意匠設計 一級建築士登録第 301497 号 高橋 徹

構造設計 構造設計一級建築士登録第 6676 号 仮屋薗 耕一 一級建築士登録第 271669 号 仮屋薗 耕一

設備設計 設備設計一級建築士登録第 号 一級建築士登録第 301497 号 高橋 徹

DATE

TITLE 坂東消防署庁舎建設工事

SUBTITLE 庁舎 部分詳細図-2

SCALE A1：S=1/10 A3：A1×1/2

DRAWN NO. 設計図 意匠 A－052

基礎1 断面詳細図 1/20

基礎リスト

番号	名称	W	L	箇所数	鉄骨サイズ
①	油庫基礎	500	500	4	H-150x150 L=2,500 2本
②	非常用発電機基礎	500	500	6	H-150x150 L=3,400 2本
③	受変電設備基礎	500	500	12	H-150x150L=9,100 2本
④	動力盤基礎	500	500	12	H-100x100L=2,100 2本
⑤	避雷針基礎	600	600	2	

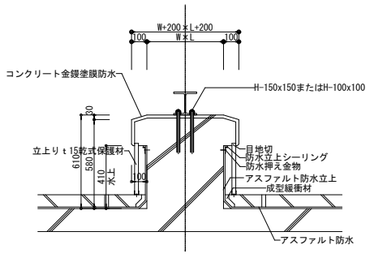

※配筋は構造図参照とする
※鋼材は特記無き限り、全て溶融亜鉛メッキとする

基礎2 断面詳細図 1/20

基礎リスト

番号	名称	W	L	H	箇所数	備考
⑥	室外機基礎	500	300	300	6	
⑦	室外機基礎	1,000	500	300	7	
⑧	厨房用ファン基礎	1,000	1,500	300	1	

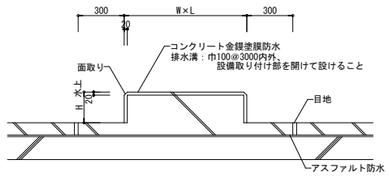

※配筋は構造図参照とする

各種ハト小屋（設備配管立上）詳細図 1/20

ハト小屋リスト

番号	名称	W	L	箇所数	備考
①	ハト小屋(オイル配管)	600	800	1	
②	ハト小屋(電気)	2,700	750	1	
③	ハト小屋(空調・ダクト)	3,350	1,050	1	

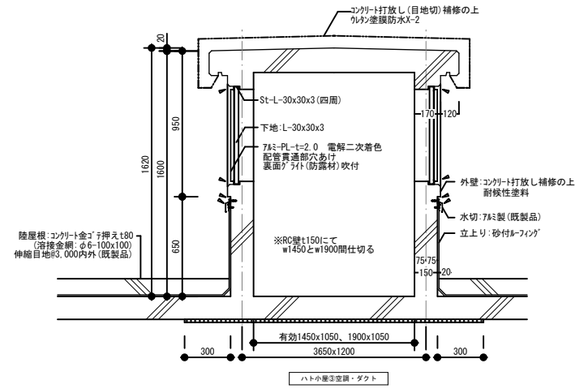

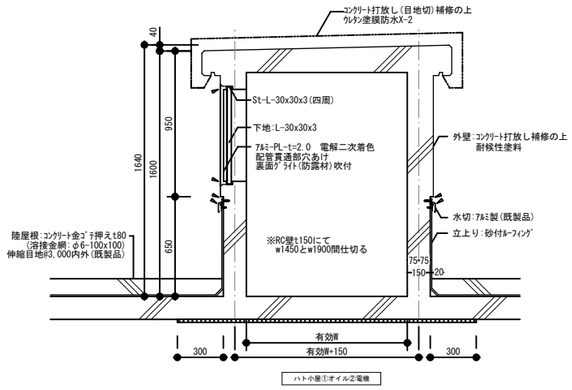

1階消毒室、洗濯室(男)(女) ライニング・グレーチング詳細図 1/10

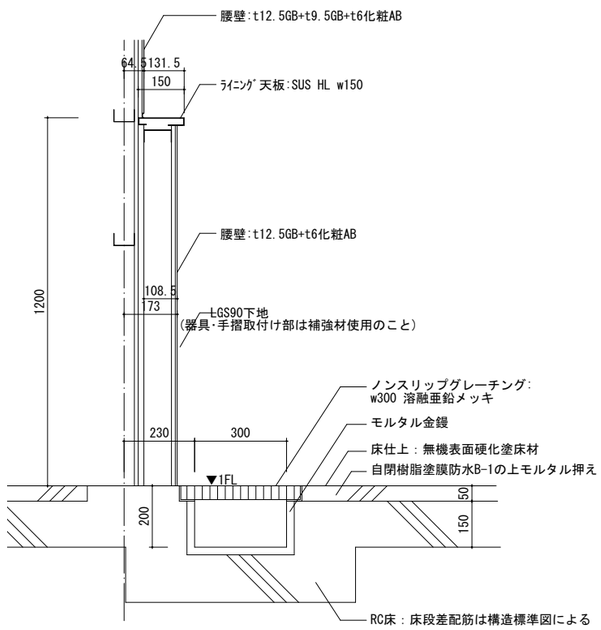

開口補強 詳細図 1/20

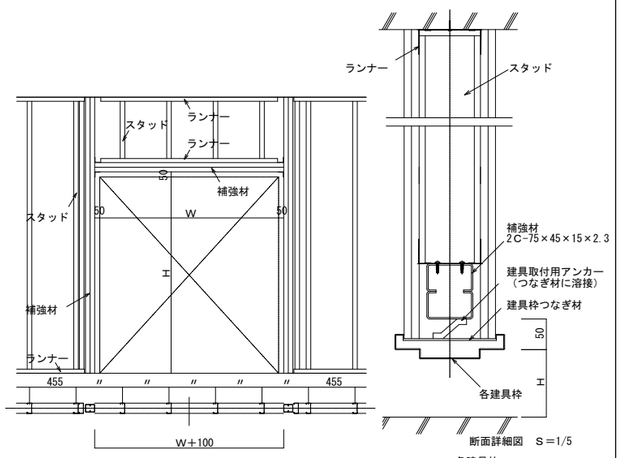

立面詳細図 S＝1/30

断面詳細図 S＝1/5

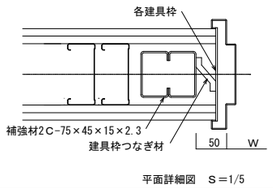

平面詳細図 S＝1/5

※建具取付用アンカーのピッチは
標準仕様書16章建具工事の各建具による。

可動間仕切天井内納まり詳細図 1/5

・3階屋内訓練室：1ヶ所

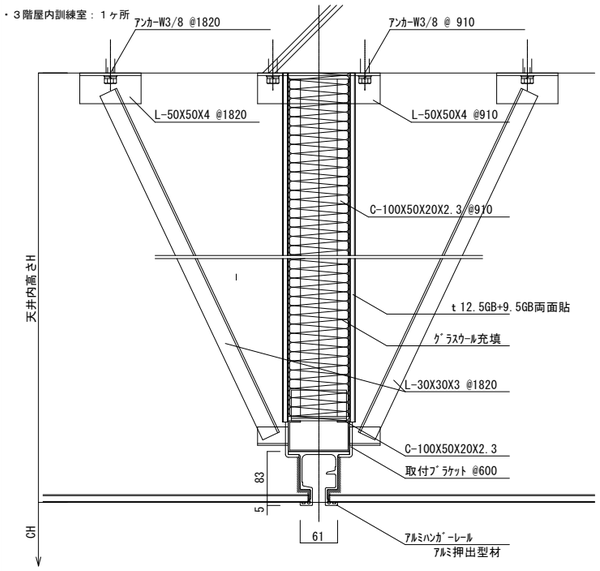

レール取付詳細図 S=1/6

可動間仕切天井内納まりは各メーカー仕様による。

吊物干し詳細図 1/10

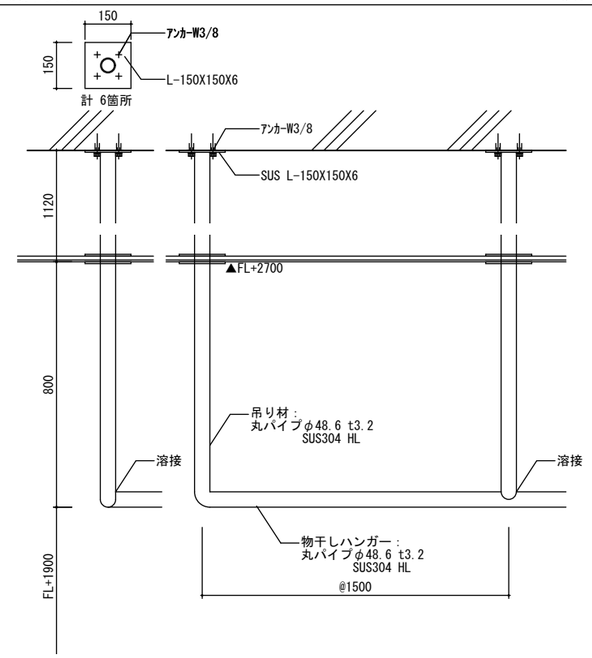

会議室1、2・多目的室 吊り照明詳細図 1/2

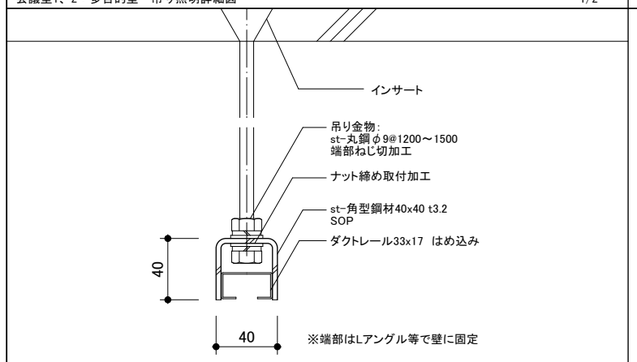

赤色灯詳細図 1/5

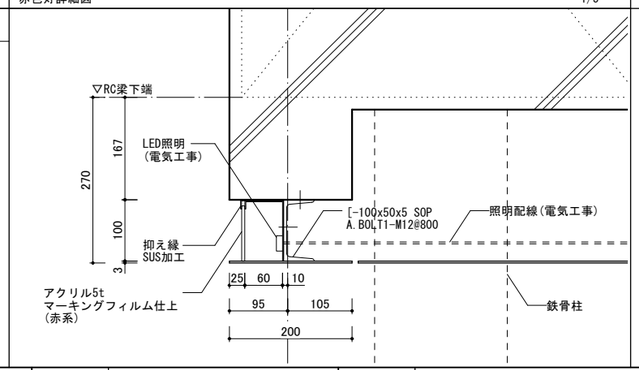

バルコニー目隠板 詳細図 1/15

名称	W	H
東側バルコニー	750	2,000
南側バルコニー	1,500	2,000

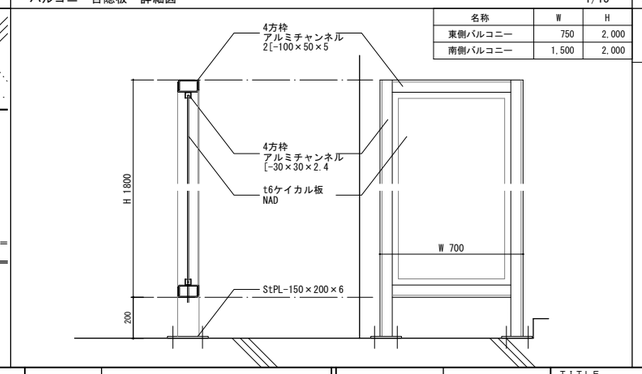

バス・シャワー ユニットフロア詳細図 1/10

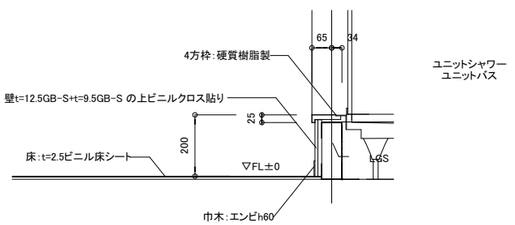

一級建築士事務所 東京都登録第4539号
株式会社 楠山設計
東京都千代田区神田小川町三丁目２０番地

意匠設計
一級建築士登録第 301497 号
高 橋 徹

構造設計
構造設計一級建築士登録第 6676 号
仮 屋 薗 耕 一
一級建築士登録第 271669 号
仮 屋 薗 耕 一

設備設計
設備設計一級建築士登録第 号
一級建築士登録第 301497 号
高 橋 徹

TITLE
坂東消防署庁舎建設工事

SUBTITLE
庁舎 雑詳細図

SCALE
A1：図中記載
A3：A1×1/2

DRAWN NO.
設計図 意匠 AA－053

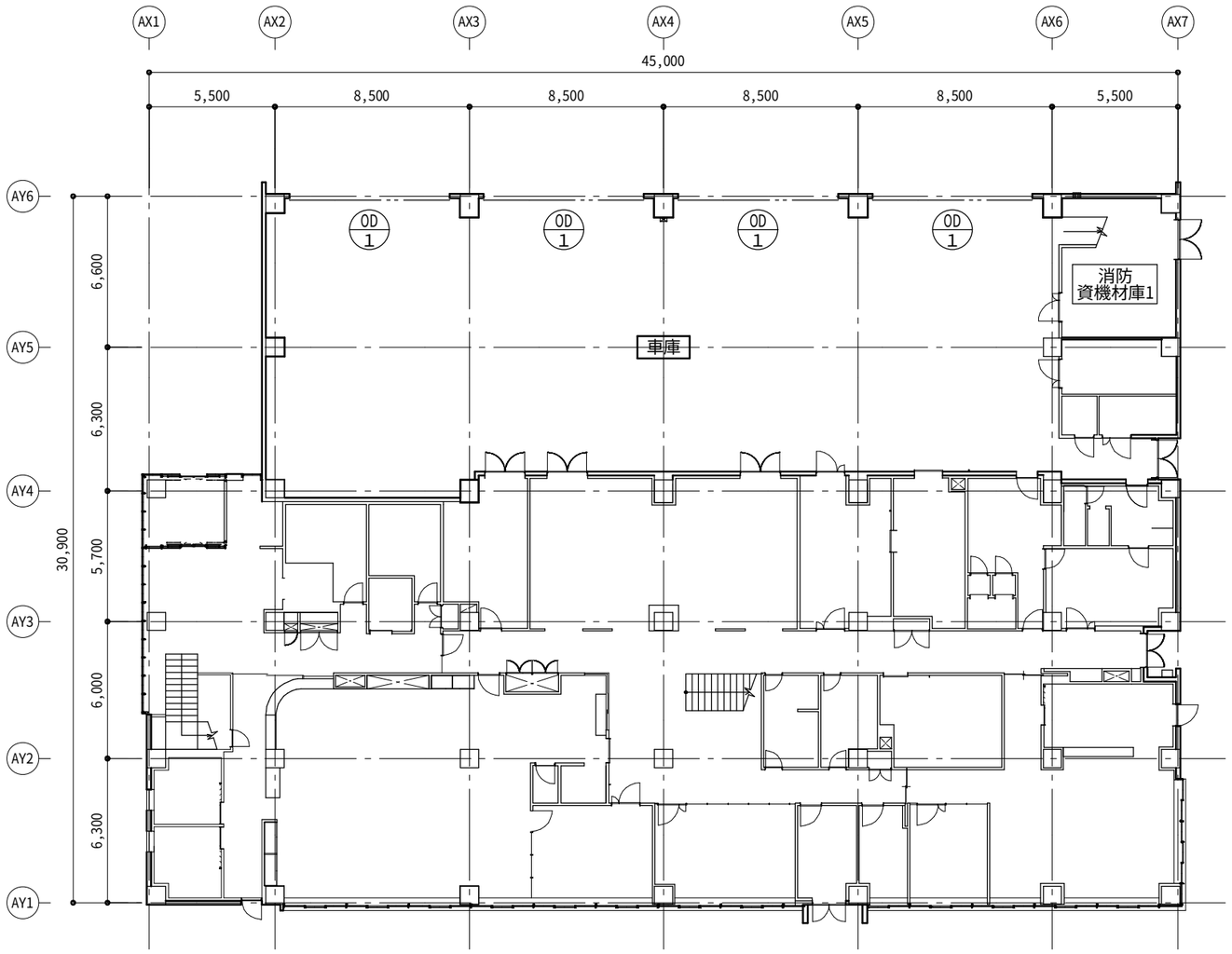

オーバードア配置図

外部側３点式押釦取付位置について

オーバードアを安全に使用していただくため、ドアを目視できる位置にて
閉操作していただくことを原則としております。
３点式押釦での閉操作時にドアを目視できない場合は、
目視に代わる安全対策を施していただますようお願いいたします。
※取付位置に関しては、打合せにより決定します。

オ ー バ ー ド ア 仕 様 書

ドアNo	Wo X Ho	WD X HD	収納形式	パネルタイプ	操作方式	台数
OD−1	7300 X 4500	7350 X 4533	ST	コマーシャル	電動式	4
ド ア 枠 材	アルミ A−6005C T5処理 特殊押出形材					
	表面処理・・陽極酸化塗装複合被膜（JIS H8602）					
窓 材	下から1・2・8段目：プラメタル（アルミ複合板）3．0t					
	下から3〜7段目 ：ポリカ板3．0t					
水 切	ウェザーストリップ（EPDM）ドアー最下部 アルマシール（アルミ+塩ビ）2方					
ガイドレール	溶融亜鉛メッキ鋼板（JIS G3302）3．2t					
一 次 電 源	AC200V、3φ（電気設備工事）					
オペレーター	T−180B 容量750W／台					
二 次 側	配管（電気設備工事） 配線（電気設備工事）					
押 釦	３点式押釦（内部側：露出型、外部側：鍵付防水露出型）					
そ の 他	附属金具一式					
特 記 事 項	耐風圧強度 1000Pa					
	障害物感知装置（光電管）付（取付高さGL+500）					
	一斉開操作盤付、３点式押釦内外取付					
	トロリーアーム取り外し専用棒付					
	#48風圧材付					

一級建築士事務所 東京都登録第4539号
株式会社 楠山設計
東京都千代田区神田小川町三丁目２０番地

意匠設計
一級建築士登録第 301497 号
高橋 徹

構造設計
構造設計一級建築士登録第 6676 号
仮屋薗 耕一
一級建築士登録第 271669 号
仮屋薗 耕一

設備設計
設備設計一級建築士登録第 1800 号
高橋 徹
一級建築士登録第 301497 号
高橋 徹

DATE

TITLE
坂東消防署庁舎建設工事

SUBTITLE
オーバースライディングドア配置図

SCALE
A1：S=1/250
A3：A1×1/2

DRAWN NO.
設計図 意匠 AA − 101

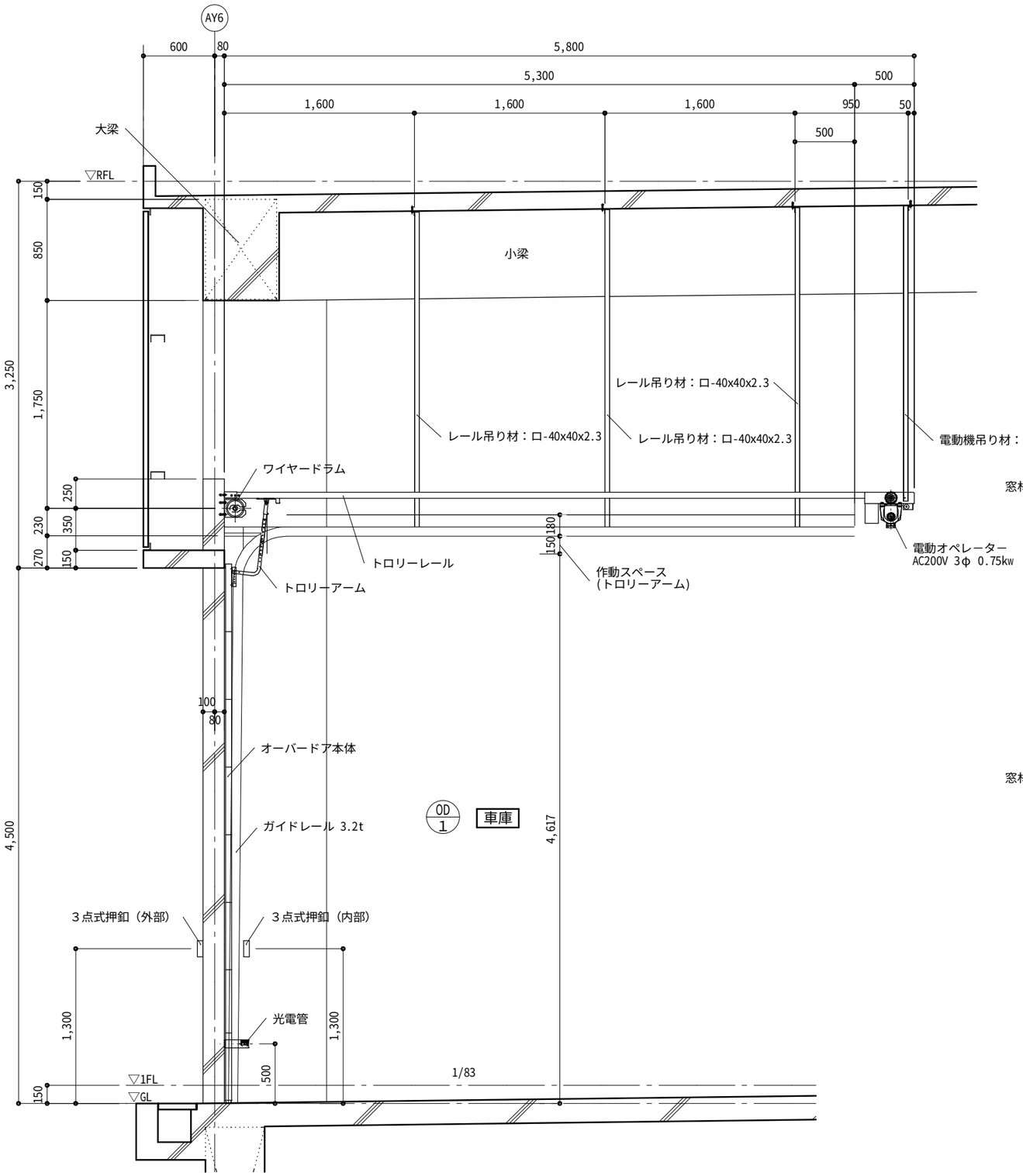

矩計図　S=1/40

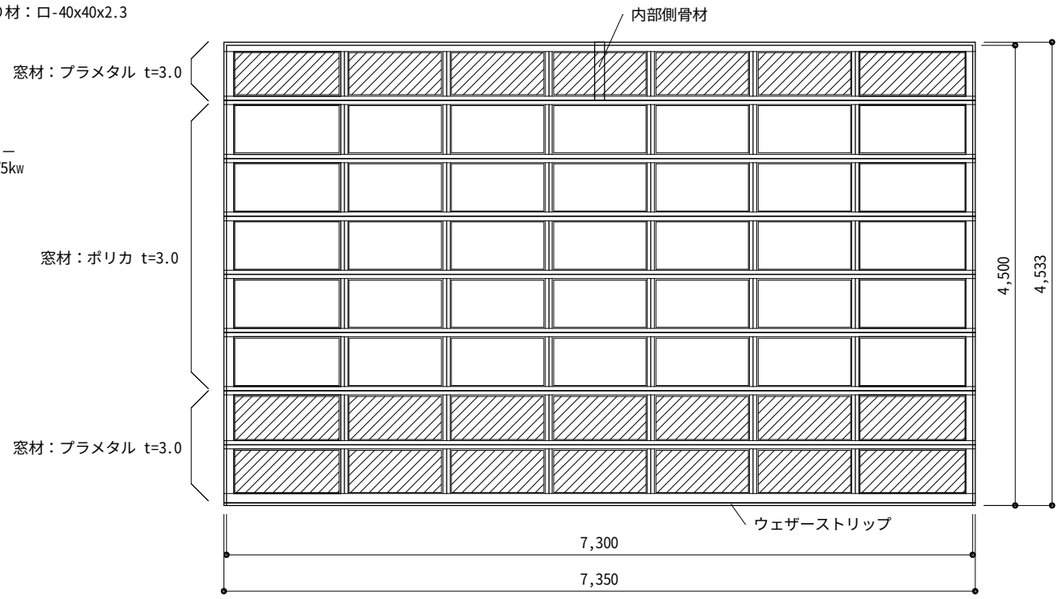

OD 1　オーバードア姿図　S=1/60

一級建築士事務所　東京都登録第4539号 株式会社 楠山設計 東京都千代田区神田小川町三丁目２０番地	意匠設計	一級建築士登録第 301497 号 高橋 徹	構造設計	構造設計一級建築士登録第 6676 号 仮屋薗 耕一 一級建築士登録第 271669 号 仮屋薗 耕一	設備設計	設備設計一級建築士登録第 1800 号 高橋 徹 一級建築士登録第 301497 号 高橋 徹	DATE	TITLE 坂東消防署庁舎建設工事 SUBTITLE オーバースライディングドア矩計図・姿図	SCALE A1：S=1/20,30 A3：A1×1/2 DRAWN NO. 設計図 意匠 AA － 102

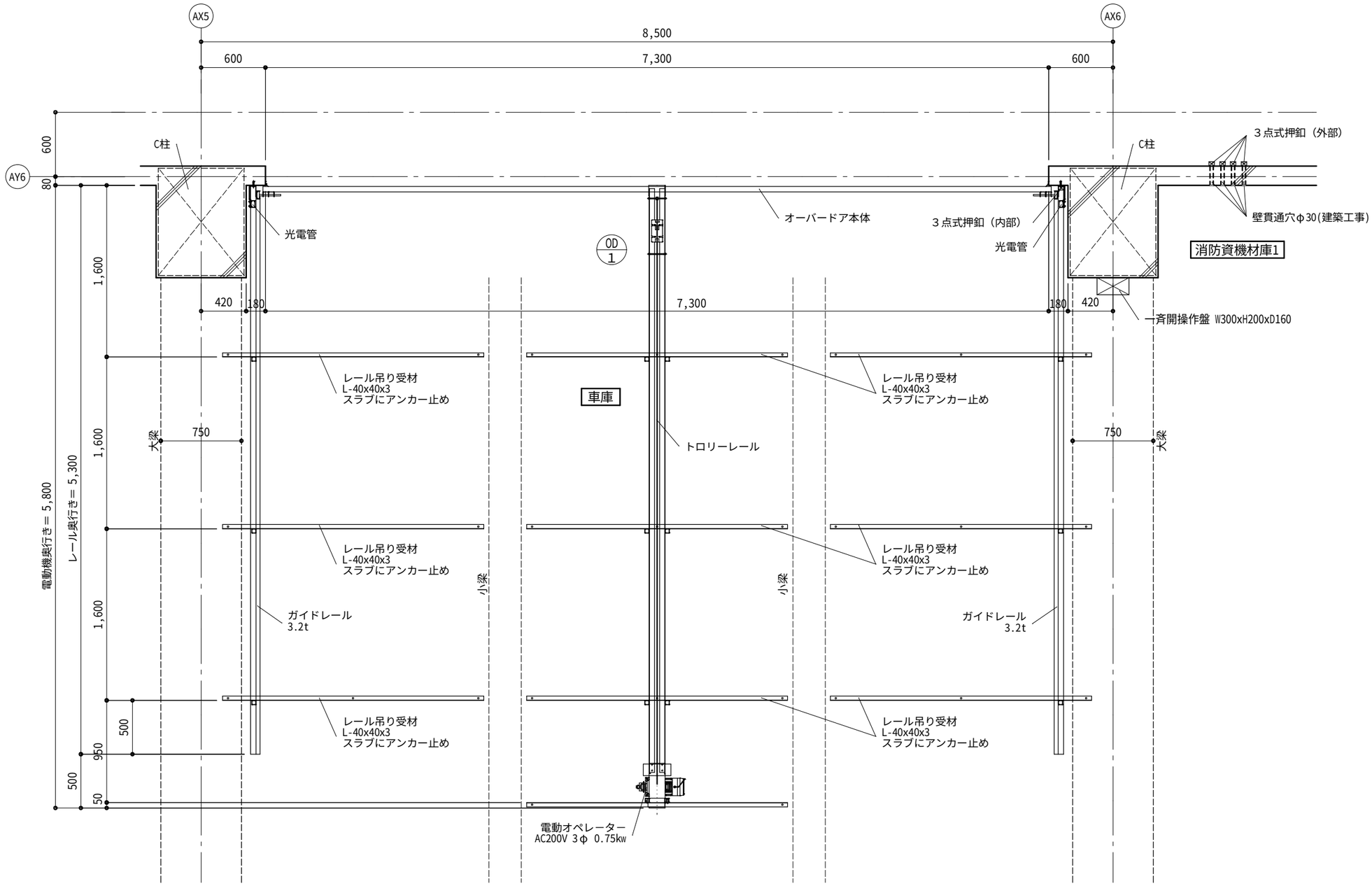

平面図 S=1/40

※レール受け材、ガードレールは建築工事とする。

一級建築士事務所 東京都登録第4539号 株式会社 楠山設計 東京都千代田区神田小川町三丁目２０番地	意匠設計	一級建築士登録第 301497 号 高橋 徹	構造設計	構造設計一級建築士登録第 6676 号 仮屋薗 耕一 一級建築士登録第 271669 号 仮屋薗 耕一	設備設計	設備設計一級建築士登録第 1800 号 高橋 徹 一級建築士登録第 301497 号 高橋 徹	DATE	TITLE 坂東消防署庁舎建設工事 SUBTITLE オーバースライディングドア平面図 SCALE A1：S=1/20 A3：A1×1/2 DRAWN NO. 設計図 意匠 AA － 103

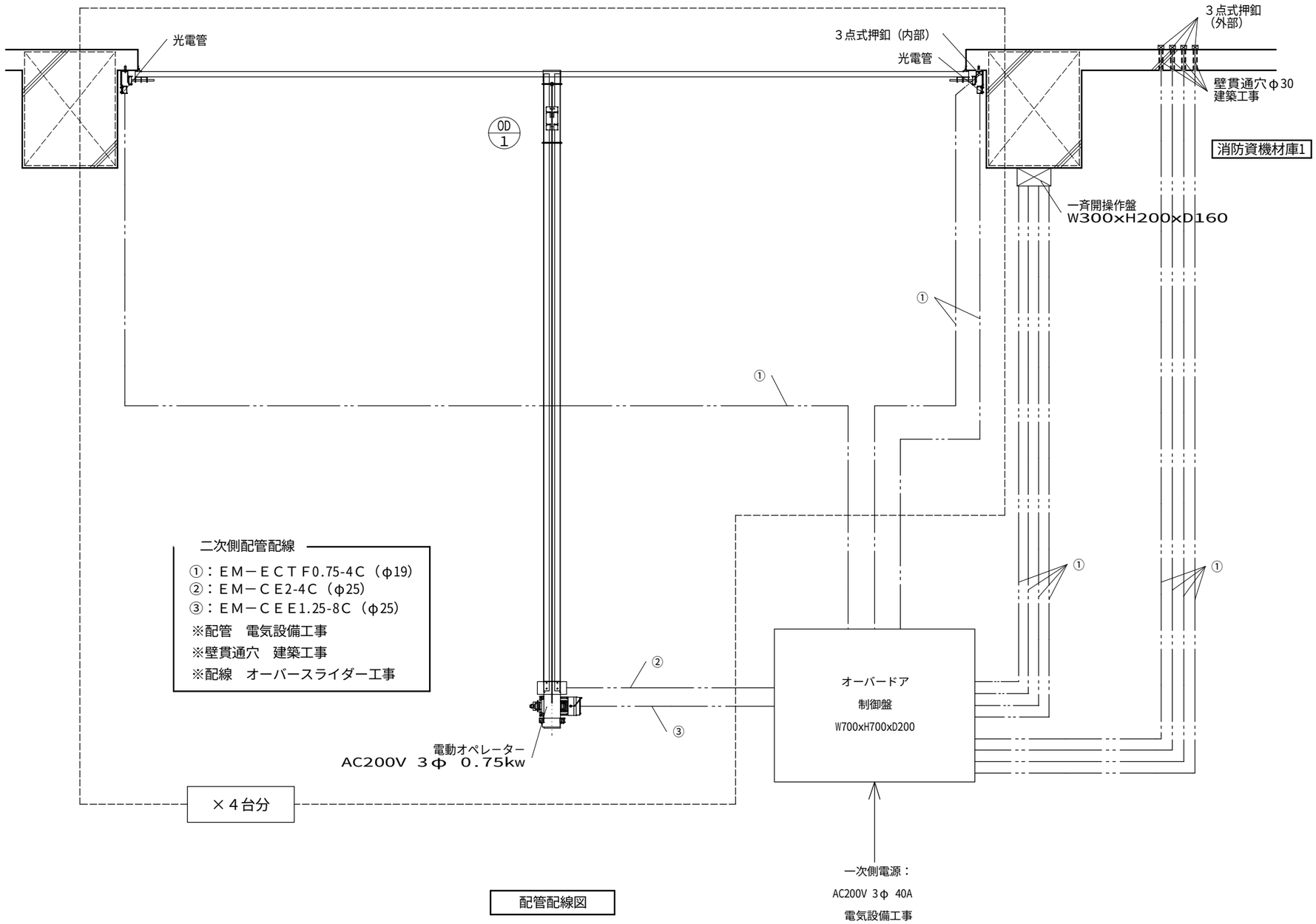

配管配線図

一級建築士事務所　東京都登録第4539号 株式会社 楠山設計 東京都千代田区神田小川町三丁目２０番地	意匠設計	一級建築士登録第 301497 号 高橋 徹	構造設計	構造設計一級建築士登録第 6676 号 仮屋薗 耕一 一級建築士登録第 271669 号 仮屋薗 耕一	設備設計	設備設計一級建築士登録第 1800 号 高橋 徹 一級建築士登録第 301497 号 高橋 徹	DATE	TITLE 坂東消防署庁舎建設工事 SUBTITLE オーバースライディングドア配管配線図	SCALE A1：S=1/20 A3：A1×1/2 DRAWN NO. 設計図 意匠 AA － 104

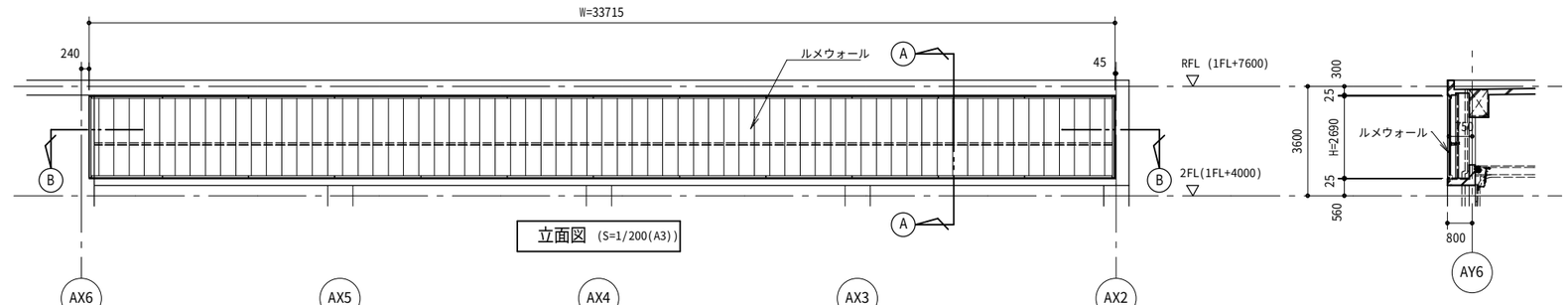

立面図 (S=1/200(A3))

Ⓐ部 断面図 (S=1/200(A3))

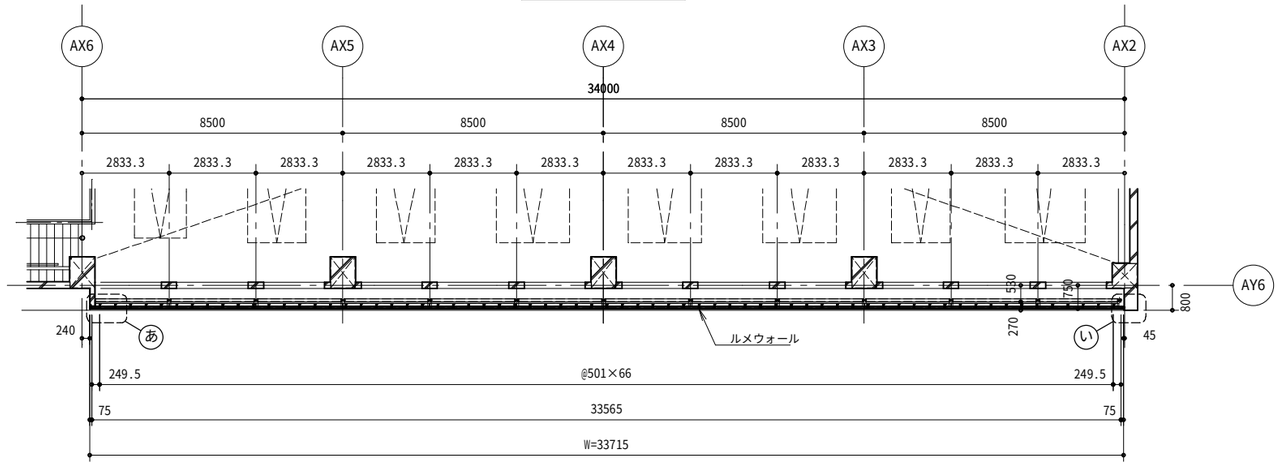

Ⓑ部 平面図 (S=1/200(A3))

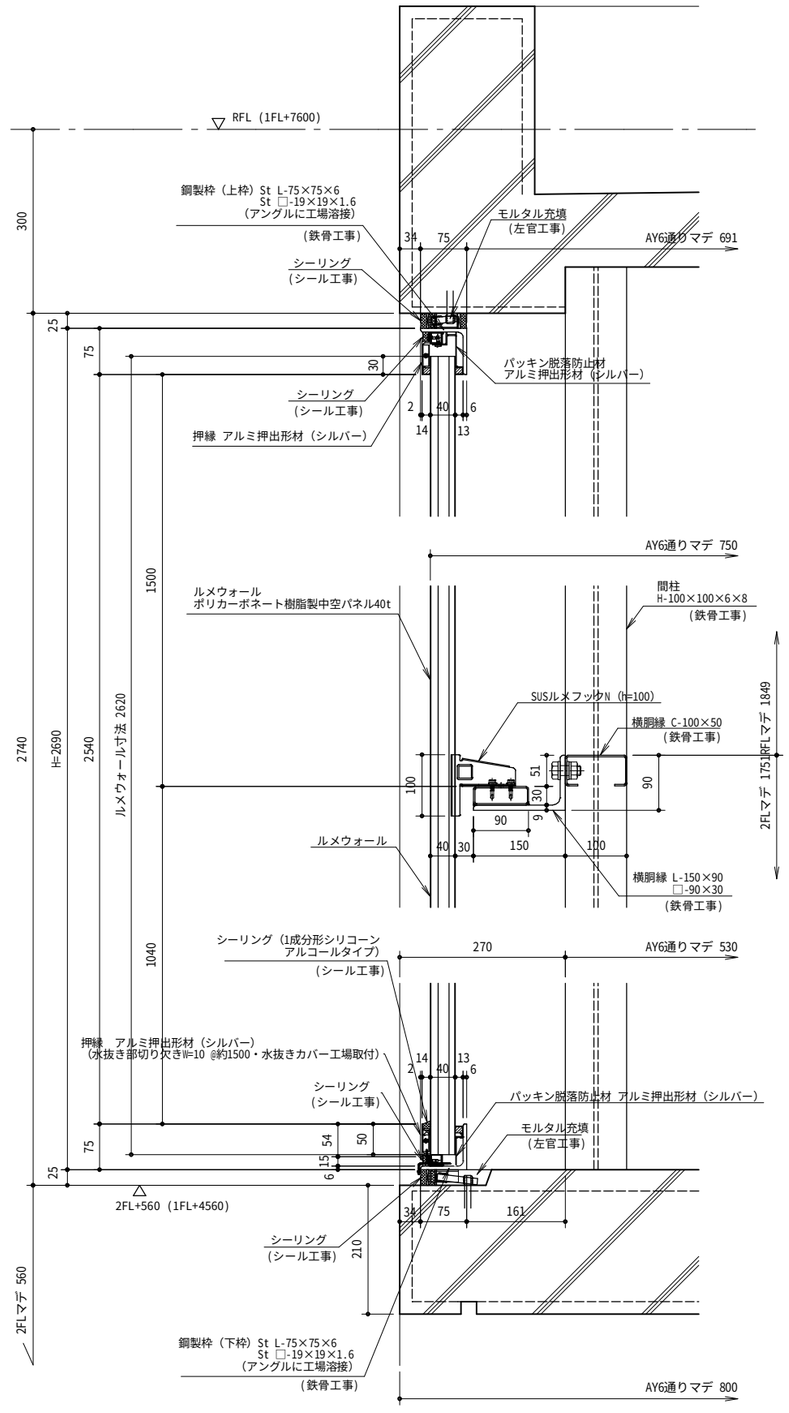

Ⓐ 断面詳細図 (S=1/10(A3))

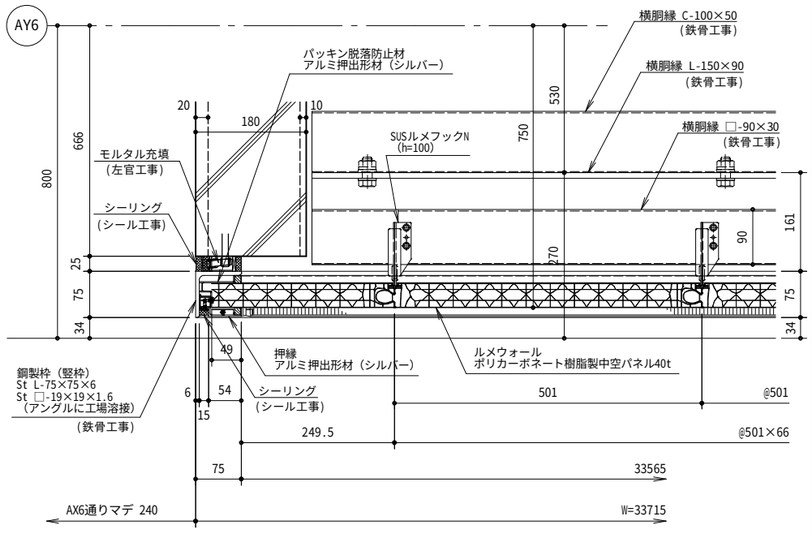

あ部 詳細図 (S=1/10(A3))

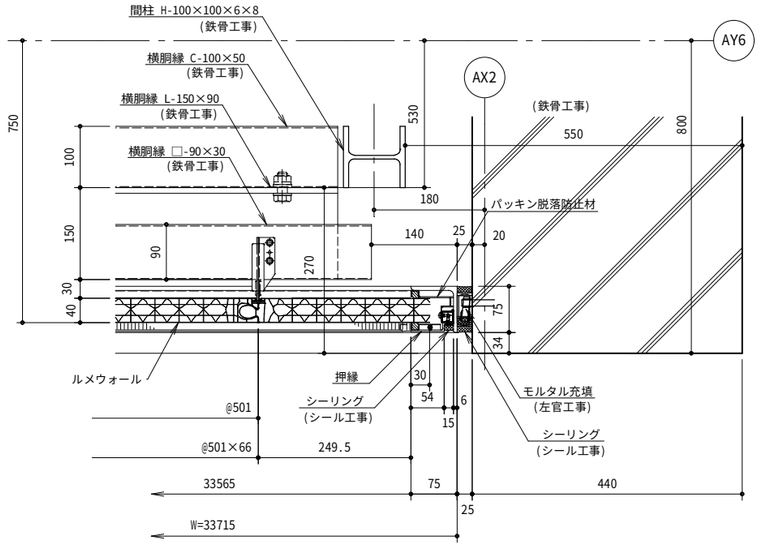

い部 詳細図 (S=1/10(A3))

一級建築士事務所　東京都登録第4539号

株式会社 楠山設計

東京都千代田区神田小川町三丁目２０番地

意匠設計	一級建築士登録第 301497 号 高橋 徹	構造設計	構造設計一級建築士登録第 6676 号 仮屋薗 耕一 一級建築士登録第 271669 号 仮屋薗 耕一	設備設計	設備設計一級建築士登録第 1800 号 高橋 徹 一級建築士登録第 301497 号 高橋 徹	DATE	

TITLE 坂東消防署庁舎建設工事

SUBTITLE ポリカーボネート樹脂中空パネル詳細図

SCALE A1：S=1/5,100 A3：A1×1/2

DRAWN NO. 設計図 意匠 AA － 105

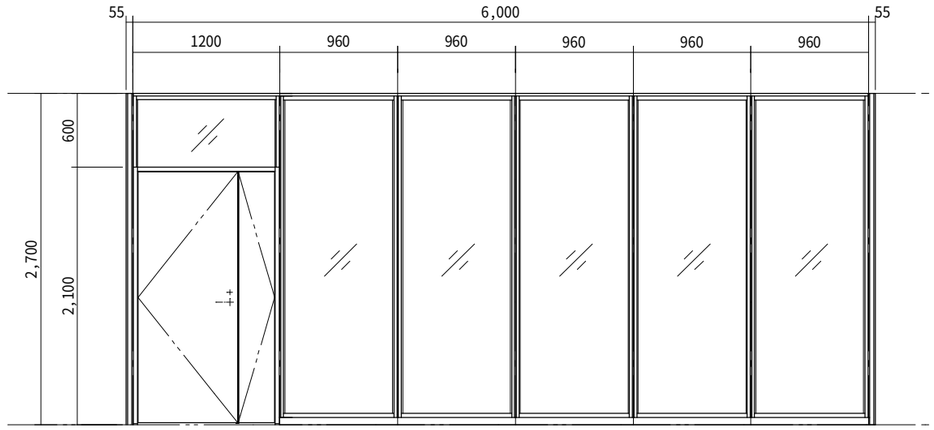

姿図 S=1/50(A3)

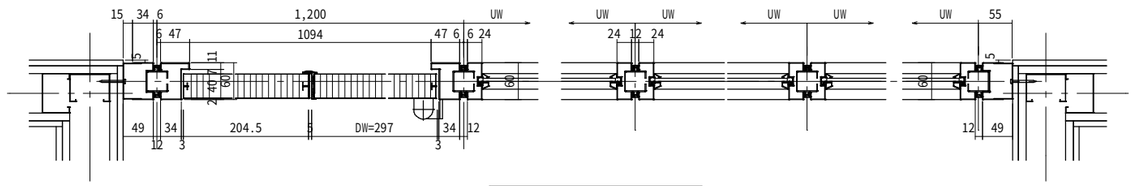

平面詳細図 S=1/10(A3)

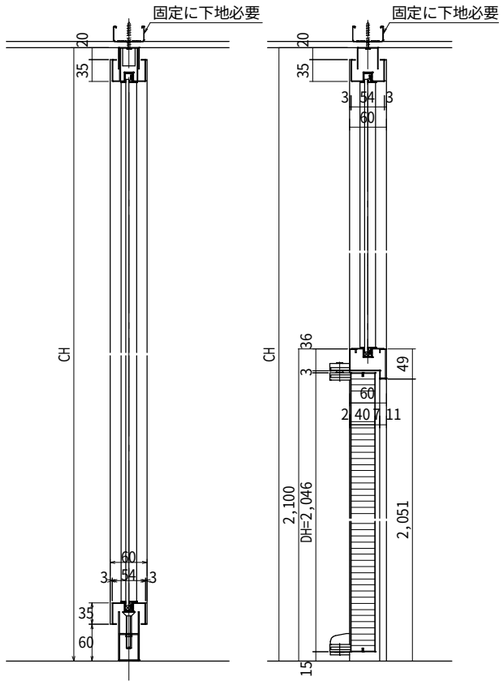

断面詳細図 S=1/10(A3)

スチール製可動間仕切　プレウォールＩＣＳ　3 SP　4 SP　5 SP

部材名	材質・仕様
笠木 （壁面レール兼用）	スチール 0.8t　樹脂焼付塗装
巾木	スチール 1.0t　樹脂焼付塗装
スタッド	スチール 1.2t　生地
横桟	スチール 0.6t　生地
コーナーカバー	スチール 0.8t　樹脂焼付塗装
パネル	表面材：スチール 0.5t　樹脂焼付塗装 芯材：石膏ボード 12.5t
ドア	表面材：スチール 0.5t　樹脂焼付塗装 芯材：ペーパーハニカム
ドア金物	制定品一式（レバーハンドル錠：シブタニ LF10-1 ピボットヒンジ：オリジナル品 ドアクローザー：リョービ S-122PLI フランス落し：リョービ RB-002 ）
備 考	・不燃認定：ＮＭ-1763 ・音響透過損失：標準仕様 30.5dB（500Hz） 遮音仕様 48.2dB（500Hz）

※寸法は建具表による。（１階 災害対策室、署長室、トレーニング室）

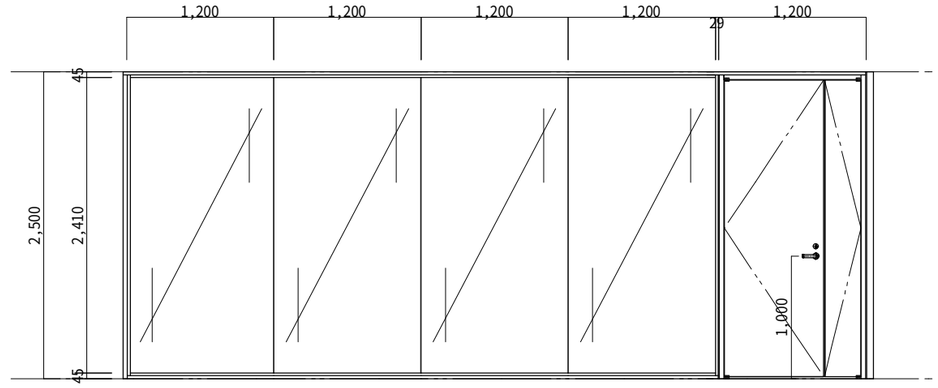

姿図 S=1/50(A3)

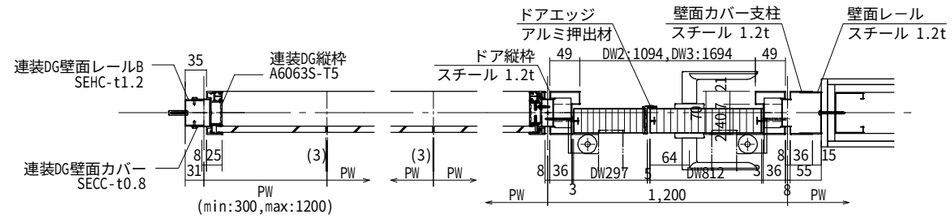

平面詳細図 S=1/10(A3)

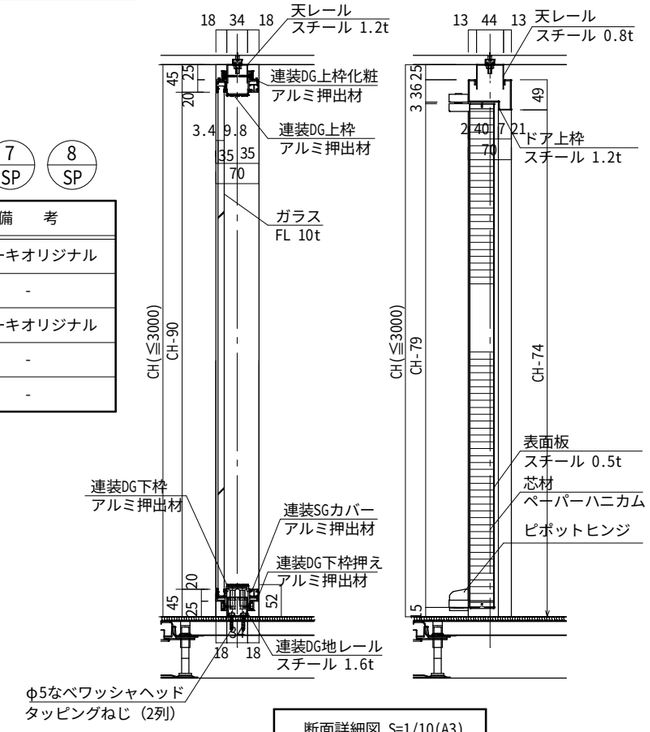

断面詳細図 S=1/10(A3)

標準金物　1 SP　2 SP　6 SP　7 SP　8 SP

金 物 品 目	メーカー名	品　番	備　考
レバーハンドル	（株）シブタニ	クラビス LF10-1	イトーキオリジナル
ドアクローザー	リョービ（株）	S-122PLI	-
ピボットヒンジ			イトーキオリジナル
フランス落し	リョービ（株）	RB-002	-
ドアストップ（床付）	（株）シブタニ	DC-46W	-

※寸法は建具表による。（２階 会議室１、会議室２、多目的室、吹抜階段）

一級建築士事務所　東京都登録第４５３９号
株式会社 楠山設計
東京都千代田区神田小川町三丁目２０番地

意匠設計　一級建築士登録第 301497 号　高橋 徹

構造設計　構造設計一級建築士登録第 6676 号　仮屋薗 耕一　一級建築士登録第 271669 号　仮屋薗 耕一

設備設計　設備設計一級建築士登録第 1800 号　高橋 徹　一級建築士登録第 301497 号　高橋 徹

DATE

TITLE　坂東消防署庁舎建設工事

SUBTITLE　ガラスパーテーション詳細図

SCALE　A1：S=1/5,25　A3：A1×1/2

DRAWN NO.　設計図　意匠 AA － 106

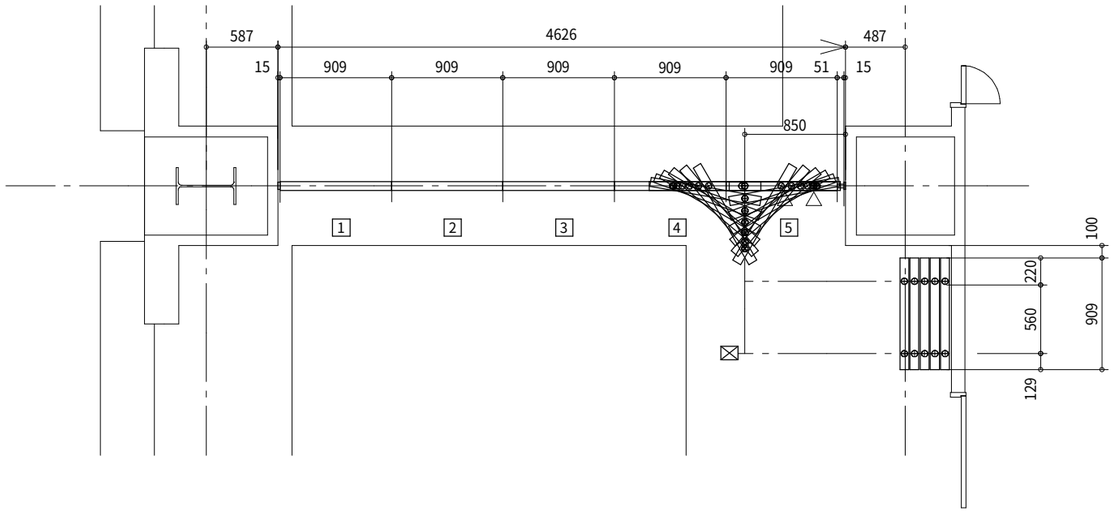

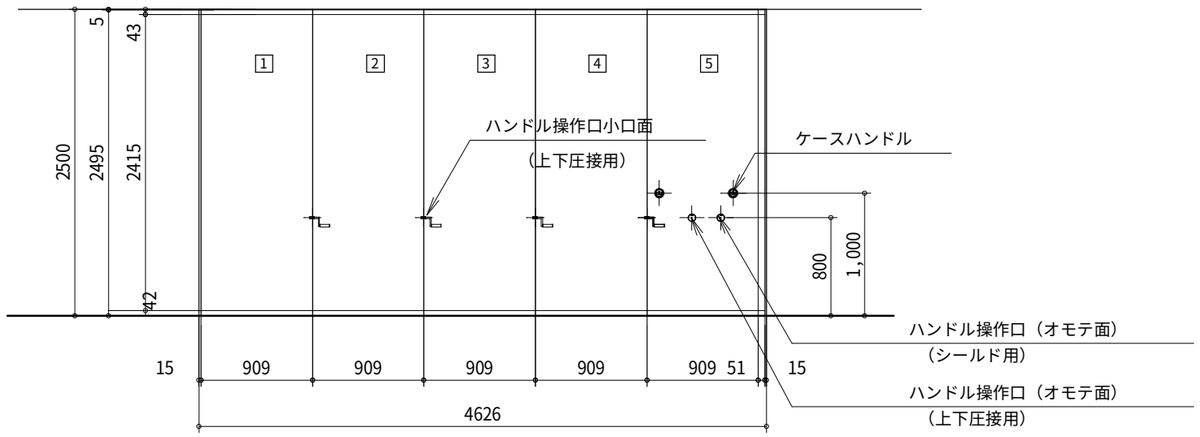

パネル質量 1 ～ 5 約94kg/枚 (43kg/㎡)

収納部集中荷重 約472kg

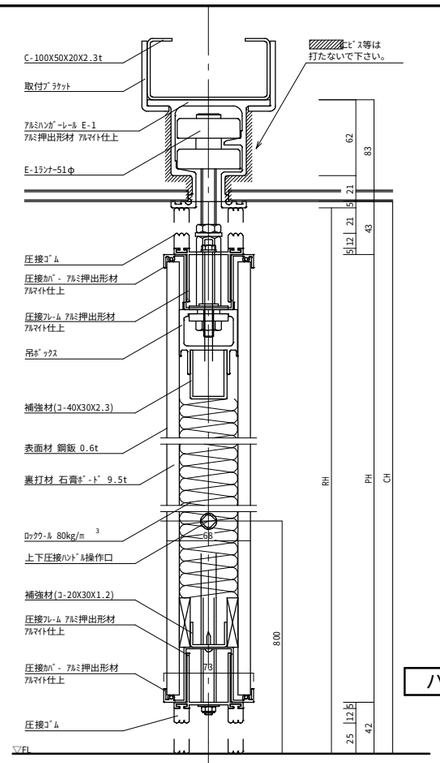

パネル縦断面図

パネル横断面図

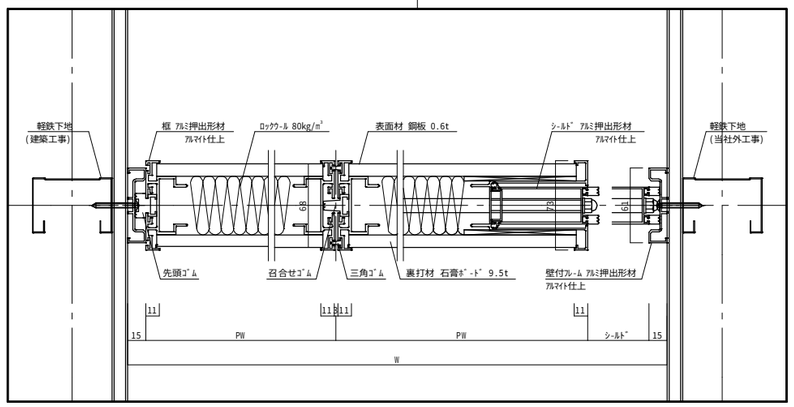

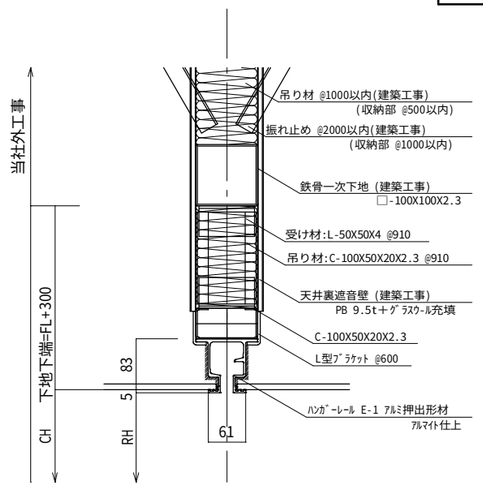

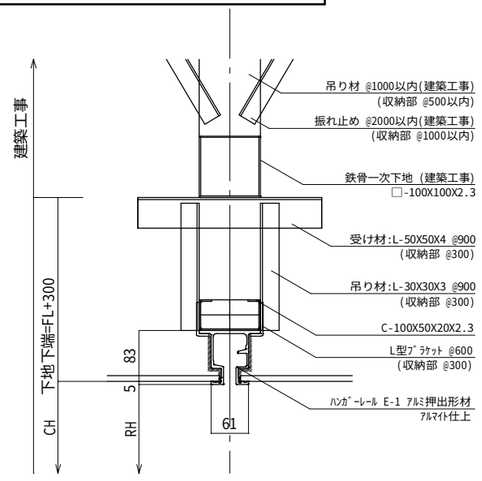

スライディングウォール仕様

項目･種類	遮音タイプ（ＳＳ－６５）
カ マ チ	アルミ押出型材(A6063S-T5)
ハンガーレール	アルミ押出型材(A6063S-T5)
ランナー	樹脂ランナー
表 面 材	標準色焼付鋼板 0.6t 石膏ボード 9.5t裏打
充 填 材	ロックウール 80kg/m³ 充填
圧接装置	ギア式上下圧接
遮音性能	パネル単体遮音性能値：49.0dB (500Hz)

一級建築士事務所　東京都登録第４５３９号
株式会社 楠山設計
東京都千代田区神田小川町三丁目２０番地

意匠設計
一級建築士登録第 301497 号
高 橋 徹

構造設計
構造設計一級建築士登録第 6676 号
仮 屋 薗 耕 一
一級建築士登録第 271669 号
仮 屋 薗 耕 一

設備設計
設備設計一級建築士登録第 1800 号
高 橋 徹
一級建築士登録第 301497 号
高 橋 徹

DATE

TITLE
坂東消防署庁舎建設工事

SUBTITLE
スライディングウォール(参考図)

SCALE
A1：S=1/5,25
A3：A1×1/2

DRAWN NO.
設計図　意匠 AA － 107

符号・ヶ所	WD-1		計1ヶ所
取付場所	1F ホール～事務室		
形式・見込	引分戸	枠見込:198	建具見込:38
仕上げ	木枠:国産桧無垢上小節材		
	障子:国産桧無垢上小節材		
	敷居:タモ集成材		
塗装	UC塗装(3分艶)		
硝子	t=5 強化ガラス シリコーンシーリング処理(硝子工事)		
金物	堀込引手	BEST No.345 L=120 SUS HL	
	鴨居レール	TEIKOKU t-4985 アルミブロンズ	
	鴨居キャップ	TEIKOKU 004-T1 樹脂製	
	戸首カバー	粉河 樹脂製	
	指ハサミ防止ゴム	TEIKOKU 001-T1 凸型	
	指ハサミ防止ゴム受	TEIKOKU t-4948 アルミシルバー	
	緩衝ゴム戸当	TEIKOKU 003-T1 建具竪枠取付	
	敷居レール	SUS W型 3本溝	
	戸車	ヨコヅナ TMS-Y421	
	連動引戸金具	ATOM インターロック45型	
	関金ゴム(鴨居内付)	TEIKOKU 黒ゴム 40×22 t=50	
	吊り金物	全ネジボルト	
	ストッパー	BEST No.560 彫込ボルト	
	戸当りゴム	ATOM t=25 白	
備考	硝子廻り必ずシーリング処理すること		

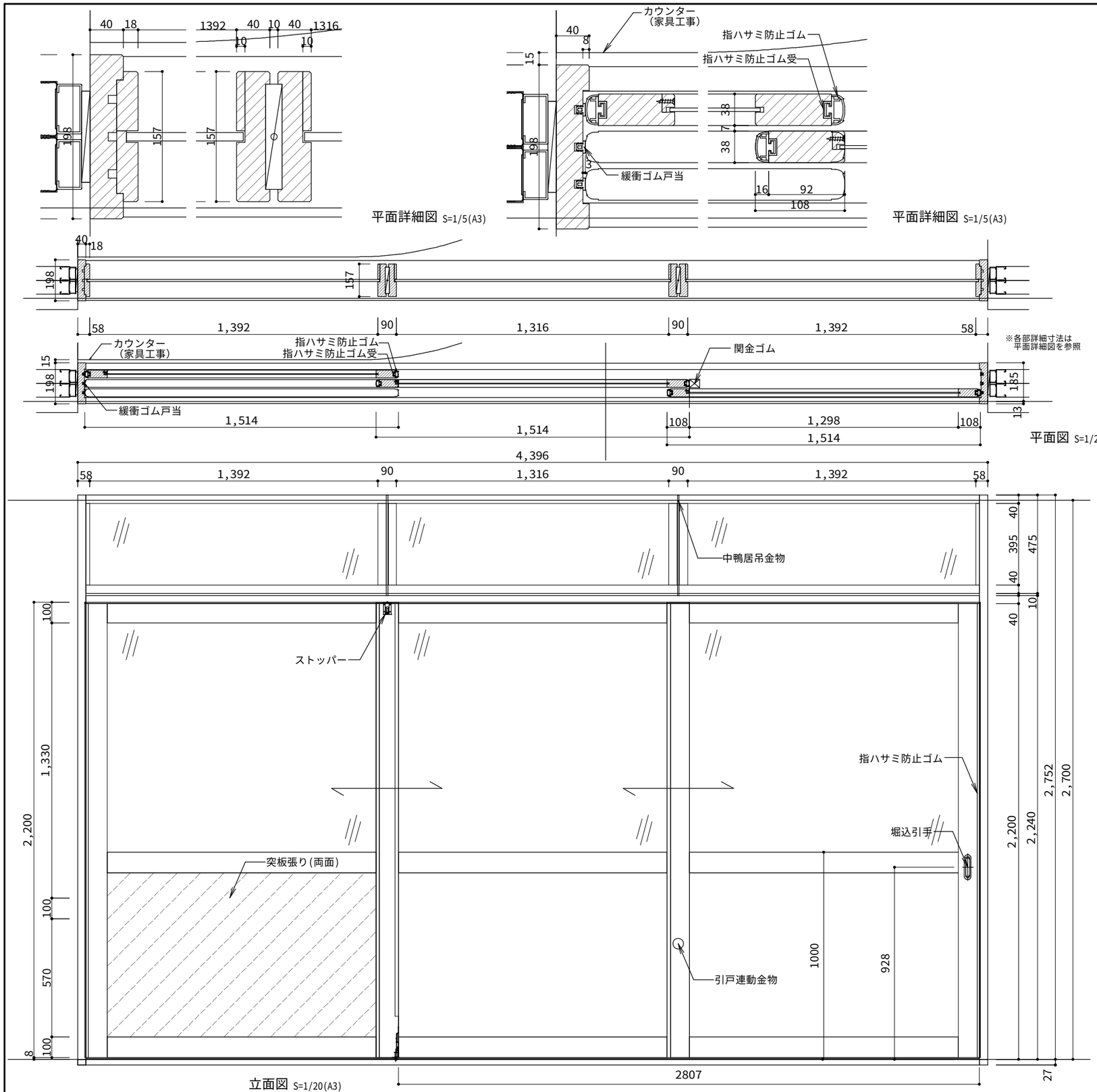

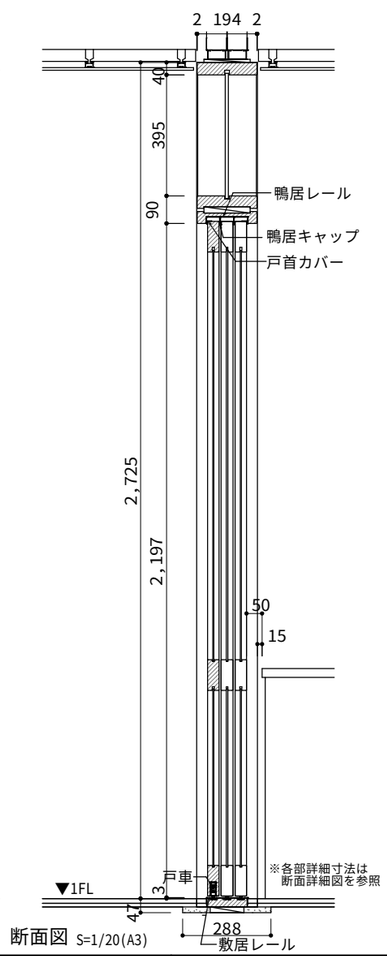

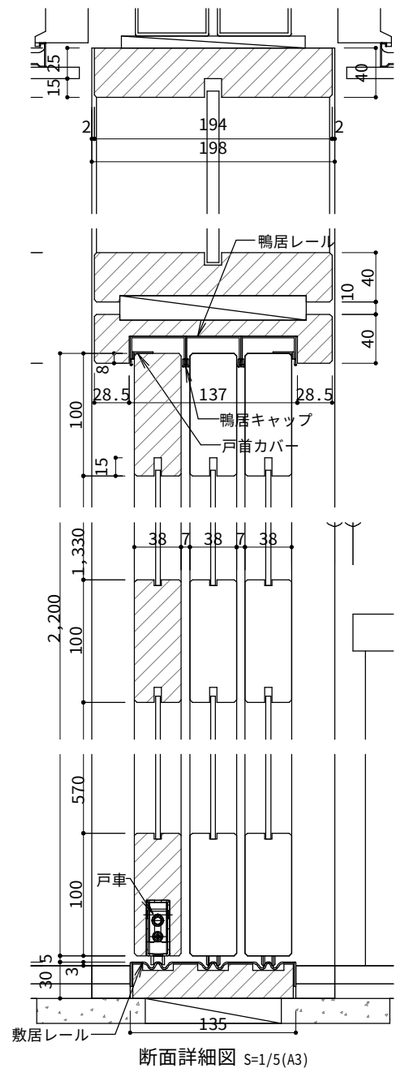

一級建築士事務所 東京都登録第4539号
株式会社 楠山設計
東京都千代田区神田小川町三丁目20番地

意匠設計
一級建築士登録第 301497 号
高橋 徹

構造設計
構造設計一級建築士登録第 6676 号
仮屋薗 耕一
一級建築士登録第 271669 号
仮屋薗 耕一

設備設計
設備設計一級建築士登録第 1800 号
高橋 徹
一級建築士登録第 301497 号
高橋 徹

DATE

TITLE 坂東消防署庁舎建設工事

SUBTITLE 木製家具詳細図-1

SCALE A1：S=1/10、2.5 A3：A1×1/2

DRAWN NO. 設計図 意匠 AA－108

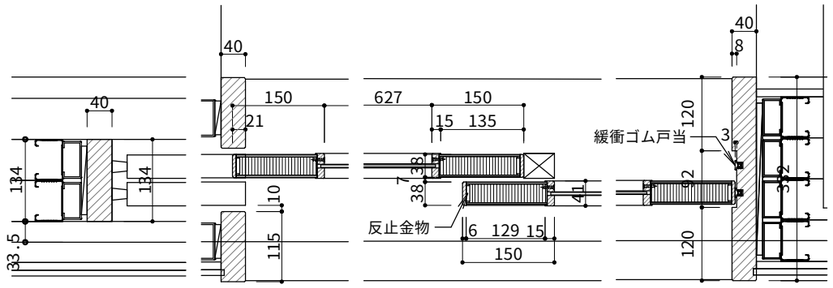

平面詳細図 S=1/10(A3)

符号・ヶ所	WD-2		計2ヶ所
取付場所	1F 各廊下～食堂		
形式・見込	引込戸	枠見込:332	建具見込:38
仕上げ	木枠:国産桧無垢上小節材		
	障子:ポリエステル化粧合板		
	敷居:タモ集成材		
	大手・額:スプルス 6mm		
塗装	UC塗装(3分艶)		
硝子	t=4 強化ガラス シリコーンシーリング処理(硝子工事)		
金物	鴨居レール	TEIKOKU t-4985 アルミブロンズ	
	戸首カバー	粉河 樹脂製	
	反止金物	TEIKOKU ステンレスフラットバーt5x25	
	回転取手	スガツネ HR-90S	
	緩衝ゴム戸当	TEIKOKU 003-T1 建具竪枠取付	
	敷居レール	SUS W型 2本溝	
	戸車	ヨコヅナ TMS-Y421	
	連動引戸金具	ATOM インターロック45型	
	関金ゴム(鴨居内付)	TEIKOKU 黒ゴム 40×22 t=50	
	戸当りゴム	ATOM t=25 白	
備考	硝子廻り必ずシーリング処理すること		

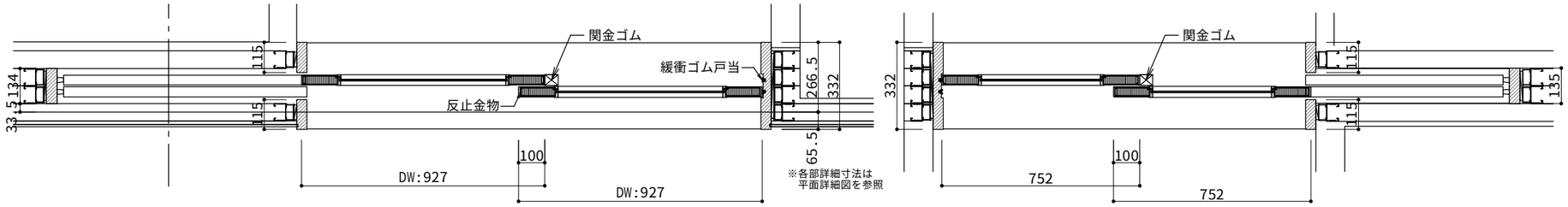

平面図 S=1/20(A3)

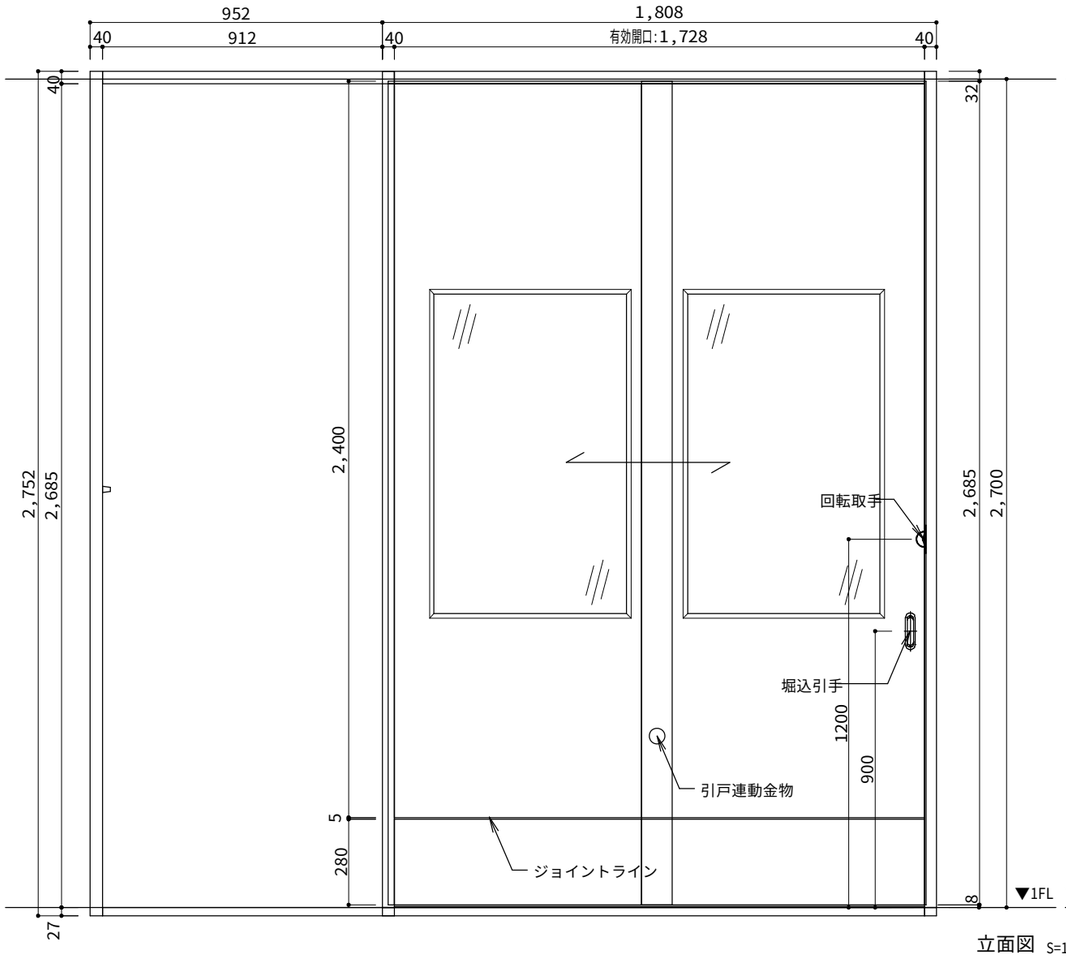

立面図 S=1/20(A3)

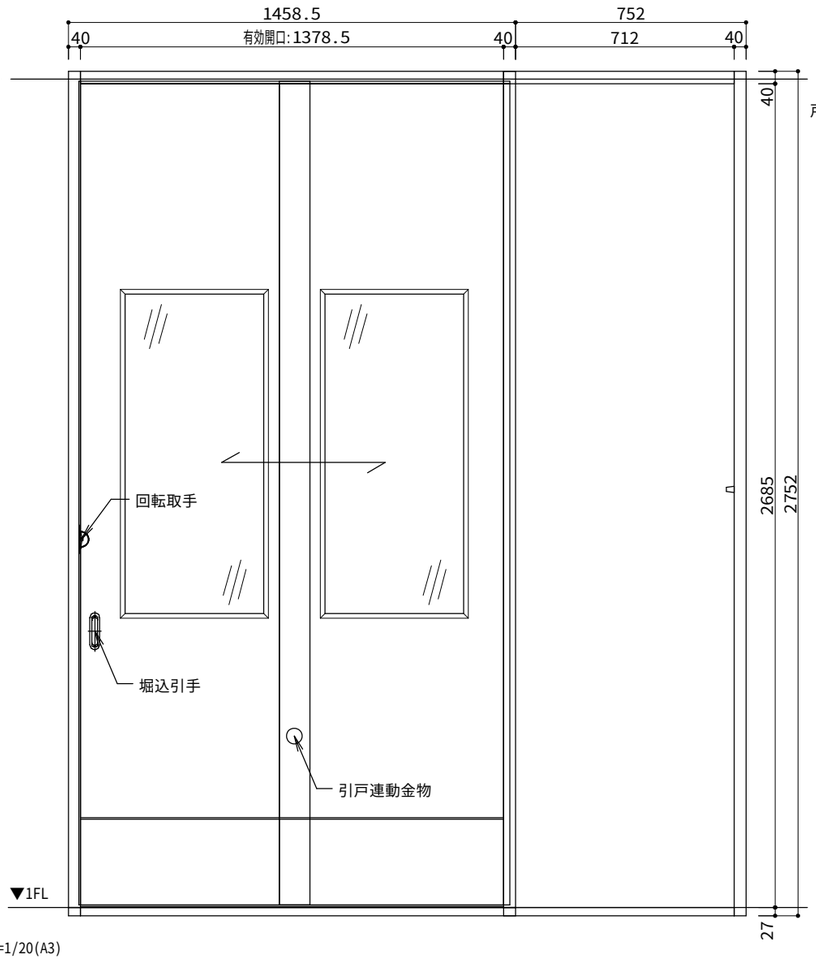

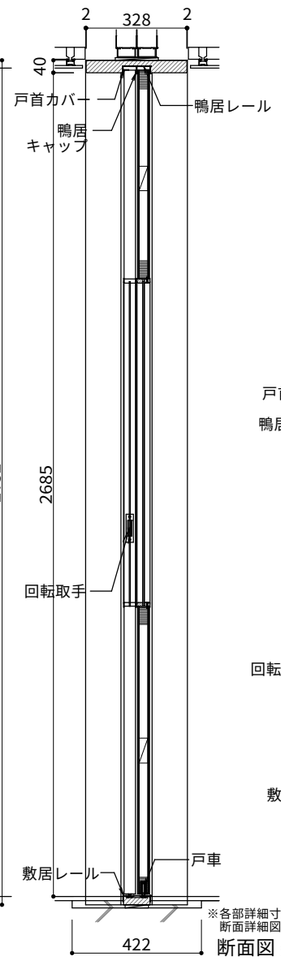

※各部詳細寸法は
断面詳細図を参照

断面図 S=1/200(A3)

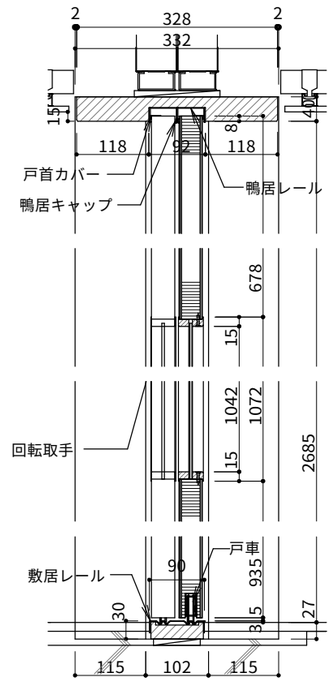

断面詳細図 S=1/10(A3)

一級建築士事務所 東京都登録第4539号
株式会社 楠山設計
東京都千代田区神田小川町三丁目20番地

意匠設計 一級建築士登録第 301497 号 高橋 徹

構造設計 構造設計一級建築士登録第 6676 号 仮屋薗 耕一
一級建築士登録第 271669 号 仮屋薗 耕一

設備設計 設備設計一級建築士登録第 1800 号 高橋 徹
一級建築士登録第 301497 号 高橋 徹

DATE

TITLE 坂東消防署庁舎建設工事

SUBTITLE 木製家具詳細図-2

SCALE A1:S=1/100、5 A3:A1×1/2

DRAWN NO. 設計図 意匠 AA－109

名　称	仕　様
パネル	抗菌メラミン系フェノール樹脂板１６ｔ
扉	抗菌メラミン系フェノール樹脂板１６ｔ
笠木	ステンレス３０角パイプ　ＳＵＳ３０４Ｈ．Ｌ．（ｔ＝１．５）
巾木	ステンレス巾木 ＳＵＳ３０４Ｈ．Ｌ．
壁レール	Ｃ型　ＳＵＳ３０４Ｈ．Ｌ．（ｔ＝１．２）
コーナーレール	Ｙ型　ＳＵＳ３０４Ｈ．Ｌ．（ｔ＝１．２）
丁番	ＩＣ－１６１１（段付仕様）
打掛錠	Ｎｏ．１６１０（段付仕様）
戸当帽子掛	ＩＣ６０８
戸当り	ロングゴム戸当り
備考	非常時解錠付
	伊藤忠建材（株）同等品
	パネルＷ１８００以下ジョイント不可

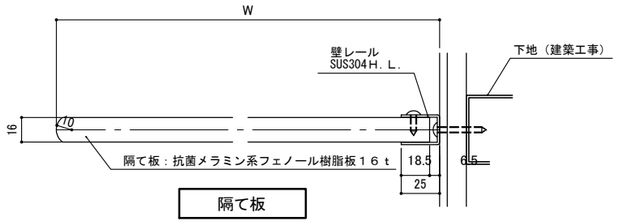

隔て板

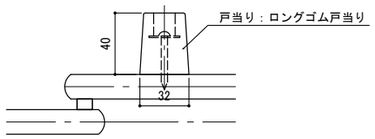

戸当り

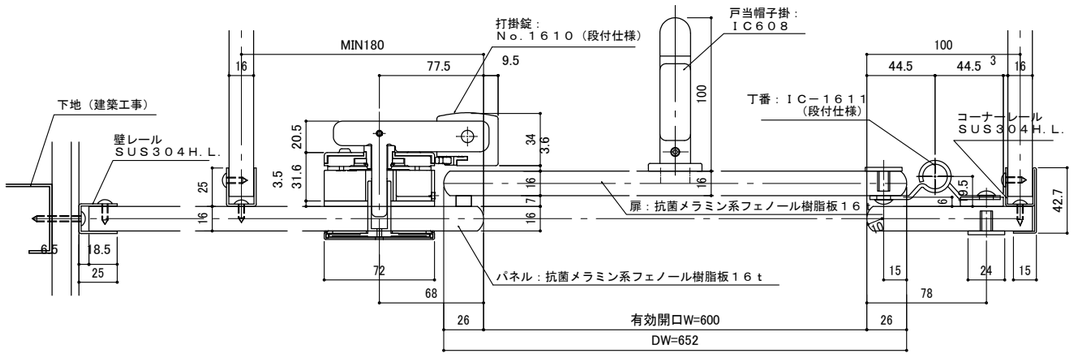

常開内開き扉

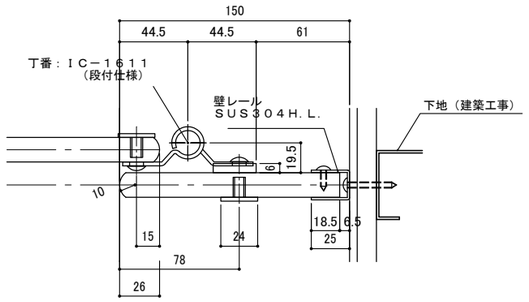

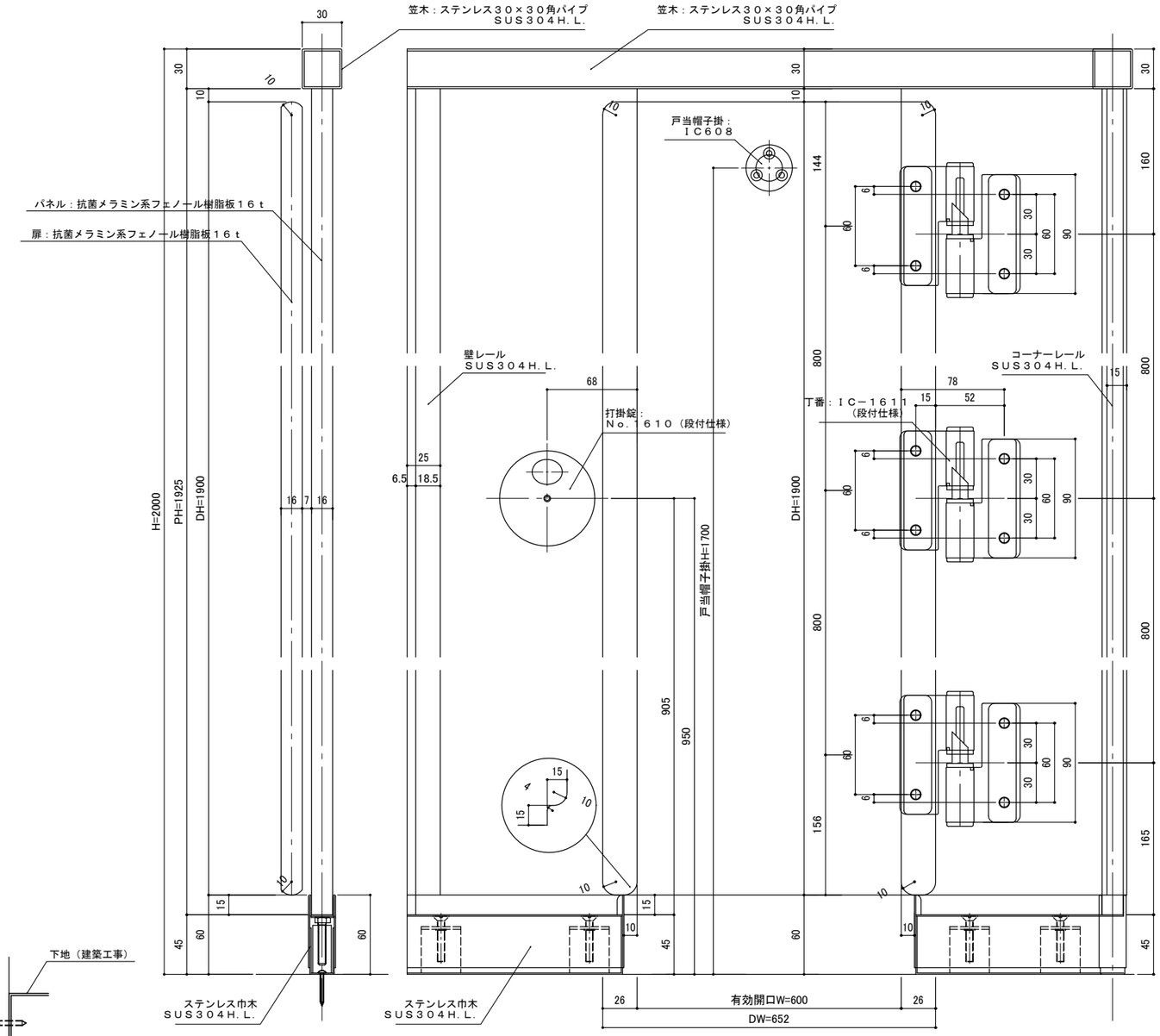

巾木タイプ

一級建築士事務所　東京都登録第４５３９号
株式会社 楠山設計
東京都千代田区神田小川町三丁目２０番地

意匠設計	一級建築士登録第 301497 号 高橋 徹	構造設計	構造設計一級建築士登録第 6676 号 仮屋薗 耕一 一級建築士登録第 271669 号 仮屋薗 耕一	設備設計	設備設計一級建築士登録第 1800 号 高橋 徹 一級建築士登録第 301497 号 高橋 徹

DATE

TITLE 坂東消防署庁舎建設工事

SUBTITLE トイレブース詳細図

SCALE A1：S=1/2 A3：A1×1/2

DRAWN NO. 設計図 意匠 AA － 110

仕様と性能

仕様	型　式	床高調整式独立支柱タイプ										
	材　質	木質材＋溶融亜鉛メッキ鋼板（ウッドコアスチール製パネル）										
	モジュール寸法	６００mm W X ６００mm L X １９mm t（パネル厚さ）										
	質　量	21ｋｇ／m² （Ｈ＝93mm用の支柱を含むシステム重量）										
	材料認定	①高強度木質材：Ｆ☆☆☆☆　②接着剤：ノンホルムアルデヒド製品　Ｆ☆☆☆☆										
	適応床高さ【Ｈにはタイルカーペット約7mm含まず】	床高さ(Ｈ)	50mm	70mm	85mm	93mm	110mm	120mm	135mm	150mm	165mm	床高さ（Ｈ）165~300mm受注生産
		調整範囲	45~65mm	60~80mm	75~95mm	83~103mm	100~120mm	110~130mm	125~145mm	140~160mm	155~175mm	
性能	（一社）公共建築協会評価（JIS A 1450:2015に基づくJAFA規格に準ずる）								特 別 試 験※1			
	性　能　項　目	評　価		適用試験	評 価 基 準				評 価 内 容			
	耐荷重性能	公共建築協会 ※3000N評価品		JIS A 1450 (2015) 6.2による	最弱部 最大変形量5.0mm以下 最弱部 残留変形量3.0mm以下							
	耐衝撃性能	公共建築協会 評価品		同6.3	砂袋30ｋｇ-250mm 最弱部 自由落下1回 残留変形量3.0mm以下 損傷なし				・90kgの人が70cmの机から5回飛び降り、 残留変形量・損傷 異常なし			
	ローリングロード性能	公共建築協会 評価品		同6.4	荷重種類　1車輪1000Ｎ 最弱部10.000回走行 残留変形量3.0mm以下 損傷・ガタツキ異常なし				・荷重種類　１輪1500Ｎ 最弱部 15,000回走行 残留変形量3.0mm以下 損傷・ガタつき 異常なし			
	耐震性能	公共建築協会 1.0Ｇ評価品		同6.8	おもり200ｋｇ-所定加速度1.000ｃｍ/ｓ²異常なし （おもり200ｋｇは一般事務室想定）							
	耐燃焼性能	公共建築協会 評価品		同6.5	残炎時間 ０秒				・標準パネル-不燃性能試験 【発熱性試験（20分）】の評価に適合 ・設備パネル-準不燃性能試験　適合 【発熱性試験（10分）】の評価に適合			

※公共建築協会 評価品の認定取得には、工場ごとに規定の生産実績期間を満たしていることが必要です。クワッドフィックス６００は複数の工場で生産しており、工場によっては生産実績期間の規定に達していないため認定取得にいたっていない製品があります。ただし、認定取得に関わらず、全ての製品は公共建築協会の求める性能基準を満たしています。そのため、全ての製品は３年保証をお付けしています。
※１ 特別試験とは…JIS試験よりも安全性能確認ため、さらに厳しい試験を実施しています。

標準パネル詳細図 S=1/20

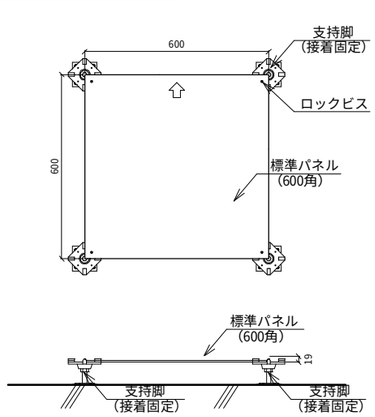

設備パネル詳細図 S=1/20

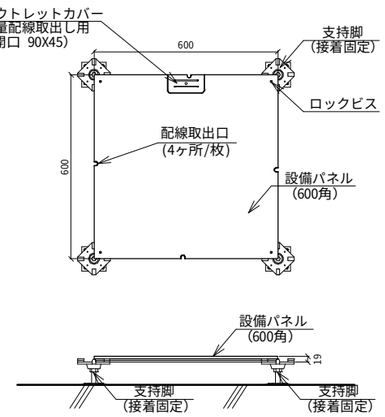

ボーダー部詳細図 S=1/20

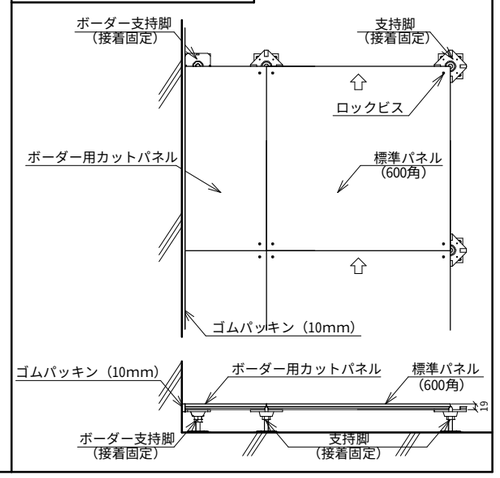

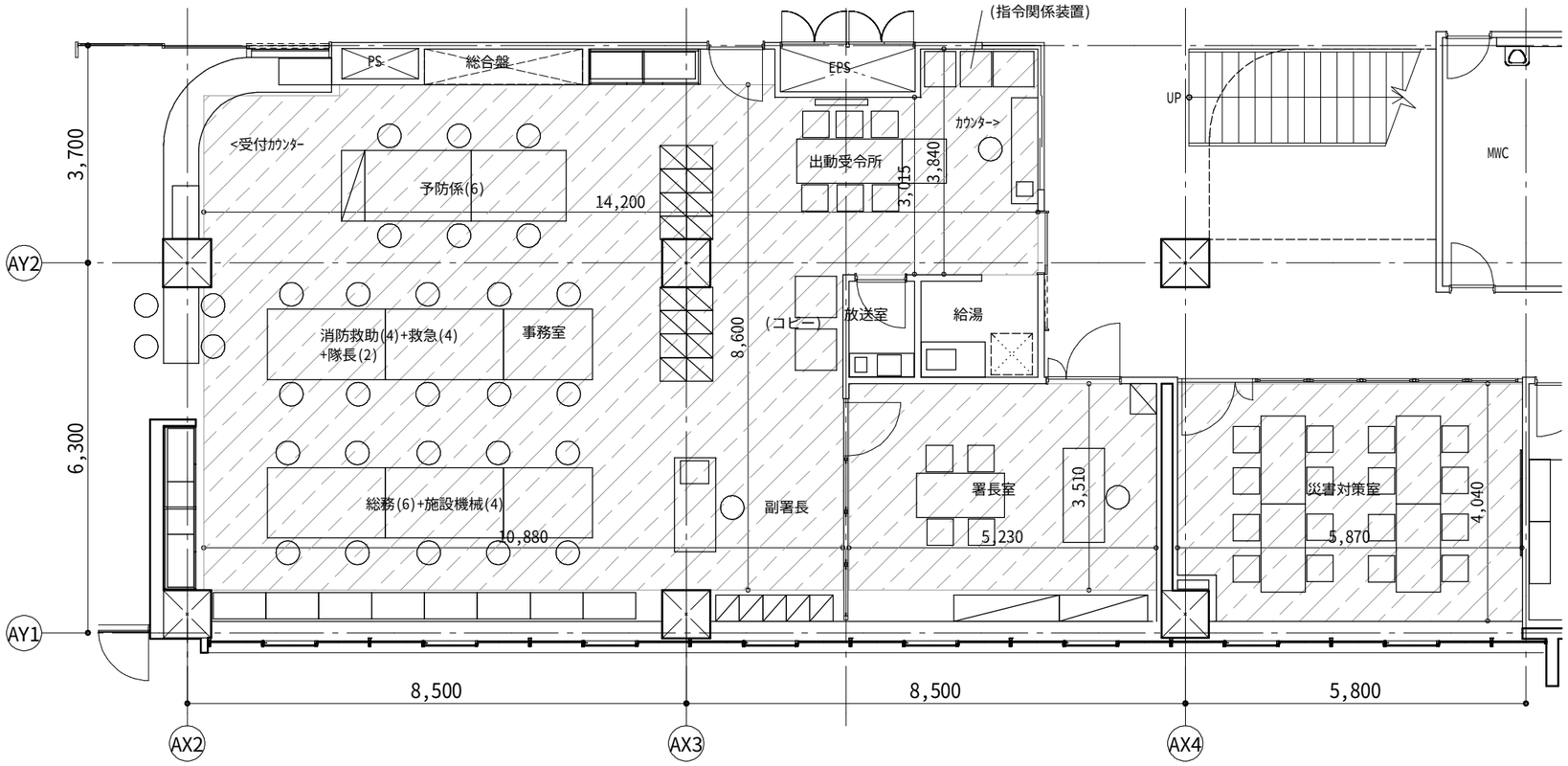

1階平面図

※該当諸室：事務室、署長室、災害対策室
※FL=1SL+100

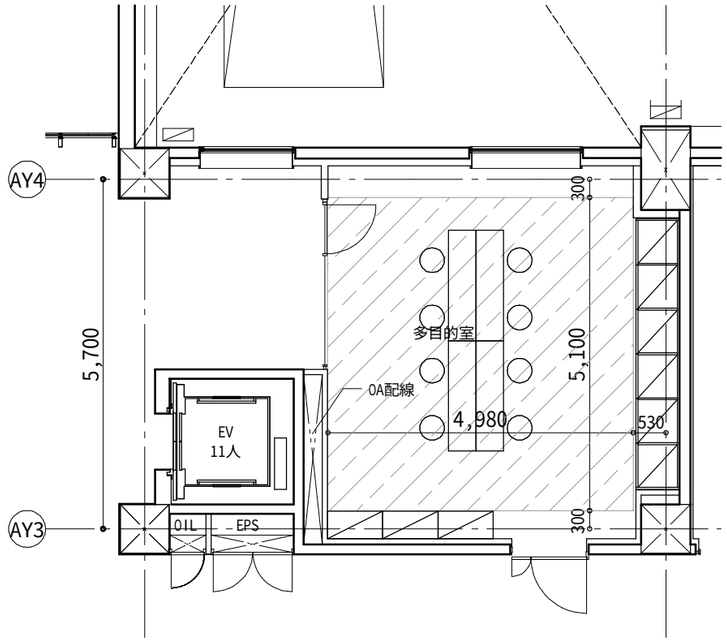

2階平面図

※該当諸室：多目的室
※FL=1SL+100

一級建築士事務所　東京都登録第４５３９号 株式会社 楠山設計 東京都千代田区神田小川町三丁目２０番地	意匠設計	一級建築士登録第 301497 号 高橋 徹	構造設計	構造設計一級建築士登録第 6676 号 仮屋薗 耕一 一級建築士登録第 271669 号 仮屋薗 耕一	設備設計	設備設計一級建築士登録第 1800 号 高橋 徹 一級建築士登録第 301497 号 高橋 徹	DATE	TITLE 坂東消防署庁舎建設工事 SUBTITLE OAフロア詳細図 SCALE A1：S=1/10,100 A3：A1×1/2 DRAWN NO. 設計図 意匠 AA － 111

基本取付要領図　（縦連続貼り　上部差込金具）

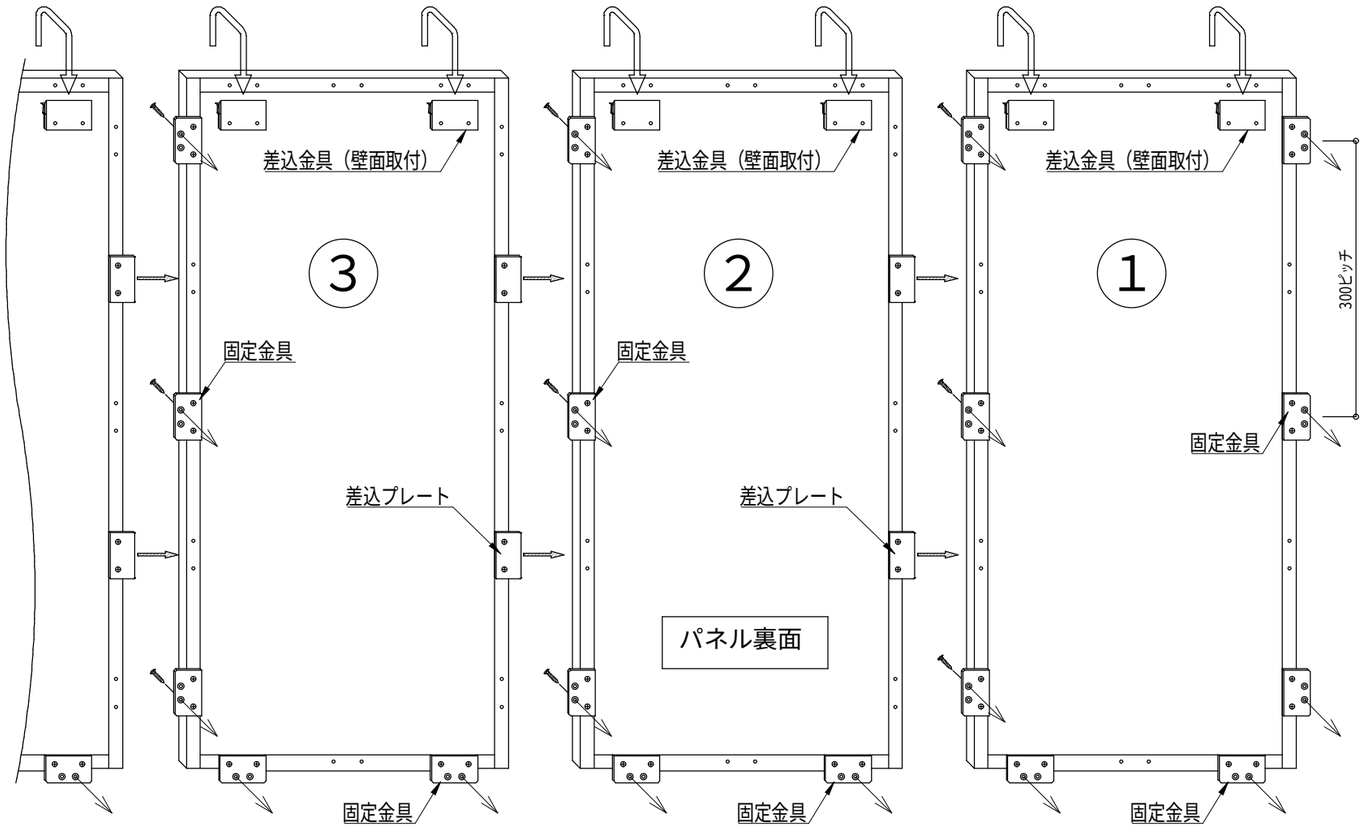

差込プレート納まり

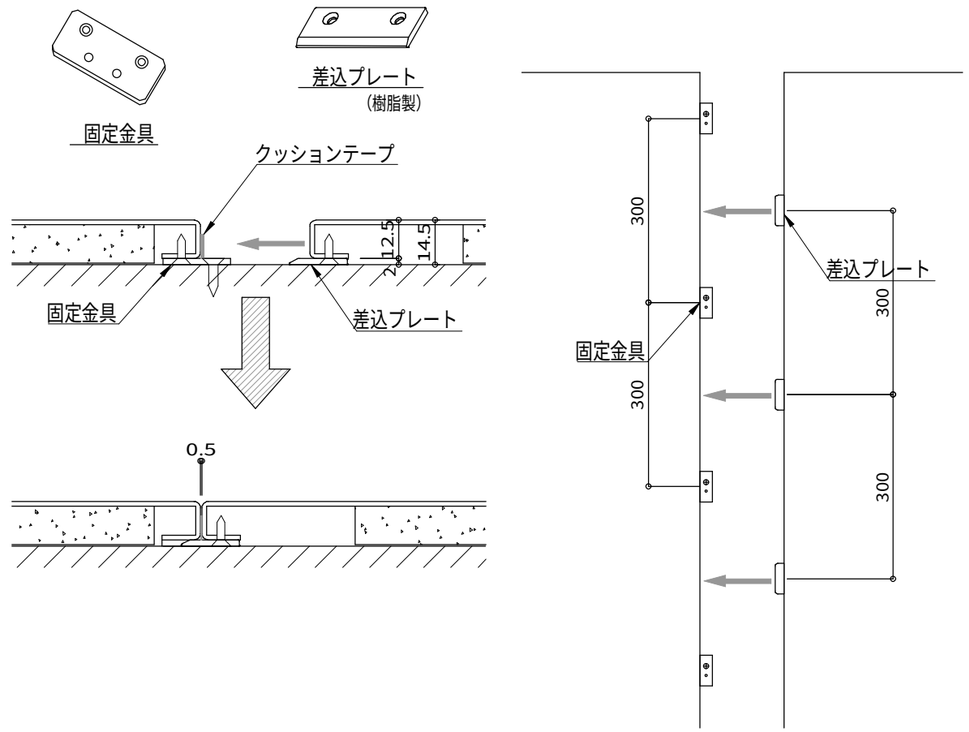

パネルの金具取付

固定金具取付の基本ルール
⇒パネル端に1個つけて
　そこから１個とばしでつける。基本@300

差込プレート取付のルール
⇒パネル端から１個あけて
　１個つけて1個とばしでつける。基本@300

使用ビス
⇒固定金具パネル側：皿タッピンネジ 3.0×10
　固定金具壁取付用：皿タッピンネジ 3.5×L
　引掛け金具取付用：皿タッピンネジ 3.5×L
　差込金具取付用：トラスタッピンネジ 3.5×L
　モールキャッチ用：トラスタッピンネジ 3.5×L
※ビス長さLは下地材厚さにより選定

※ビス類は同梱されていない為、施工業者手配

差込金具納まり(天井取合)

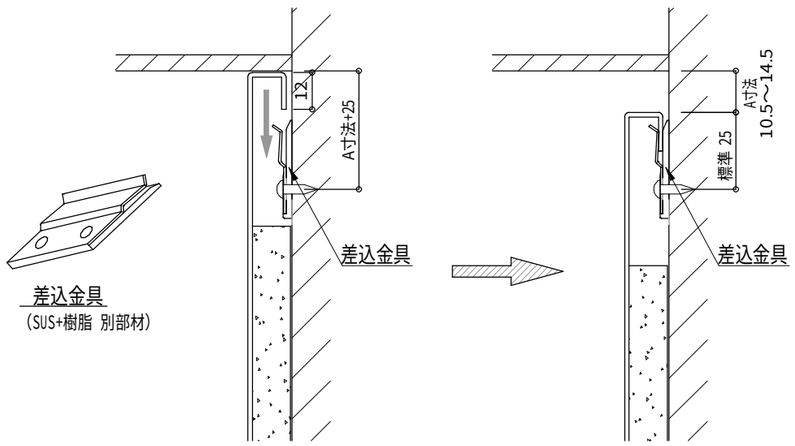

サイドモール納まり

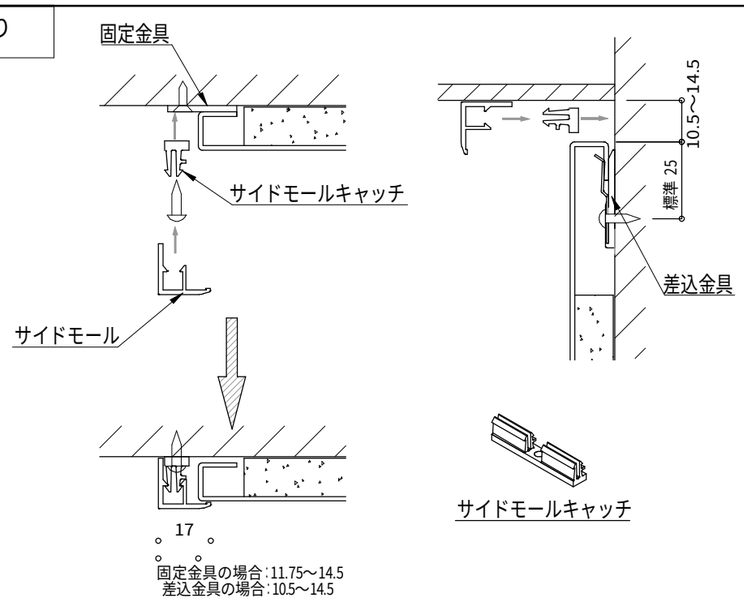

一級建築士事務所　東京都登録第4539号
株式会社 楠山設計
東京都千代田区神田小川町三丁目２０番地

意匠設計　一級建築士登録第 301497 号　高橋 徹

構造設計　構造設計一級建築士登録第 6676 号　仮屋薗 耕一
一級建築士登録第 271669 号　仮屋薗 耕一

設備設計　設備設計一級建築士登録第 1800 号　高橋 徹
一級建築士登録第 301497 号　高橋 徹

DATE

TITLE　坂東消防署庁舎建設工事

SUBTITLE　ホーローパネル下地 ベンドパネル取付要領図

SCALE　A1：S=1/1　A3：A1×1/2

DRAWN NO.　設計図　意匠 AA － 112

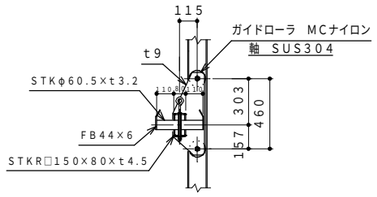

ホースハンガー詳細図
S=1:20

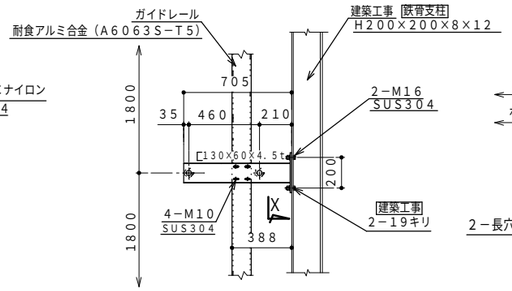

レールブラケット詳細図
S=1:20

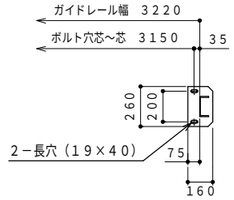

X−矢視図 S=1:20

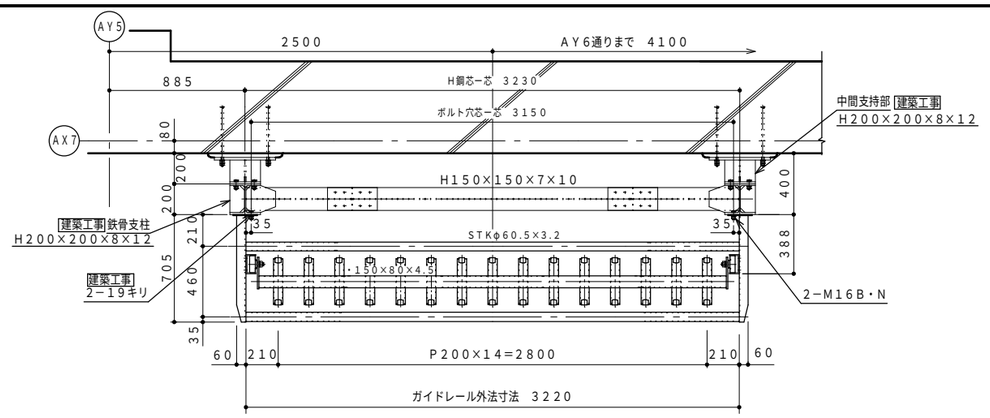

ホースハンガー及びレールブラケット平面詳細図 S=1:20

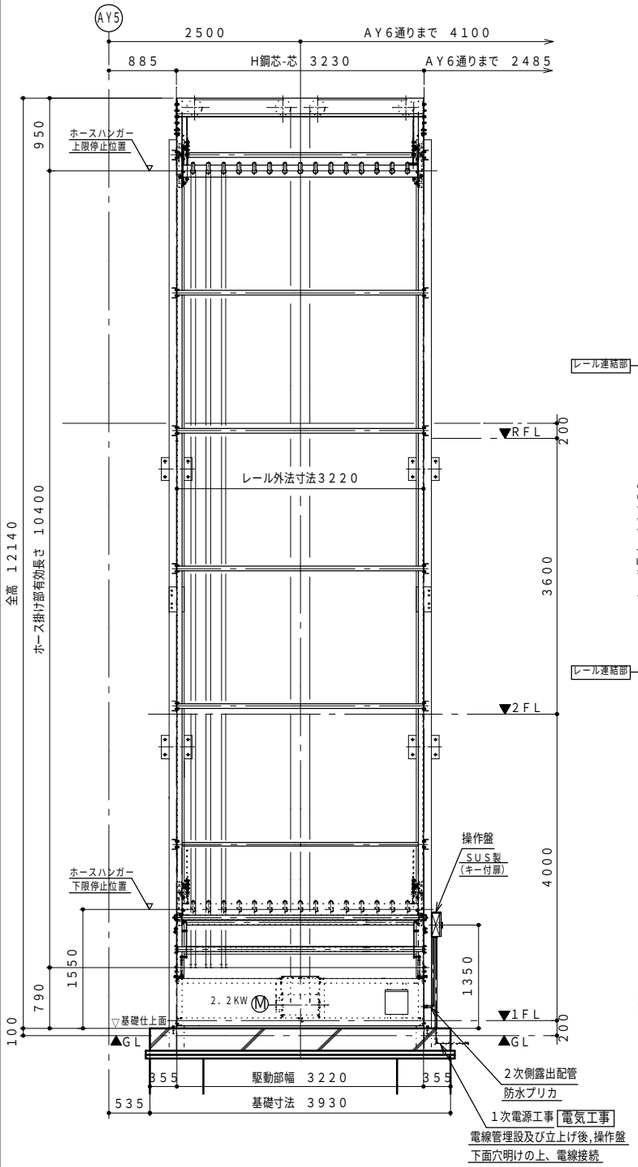

ホースリフターFH130型 組立図 S=1:40

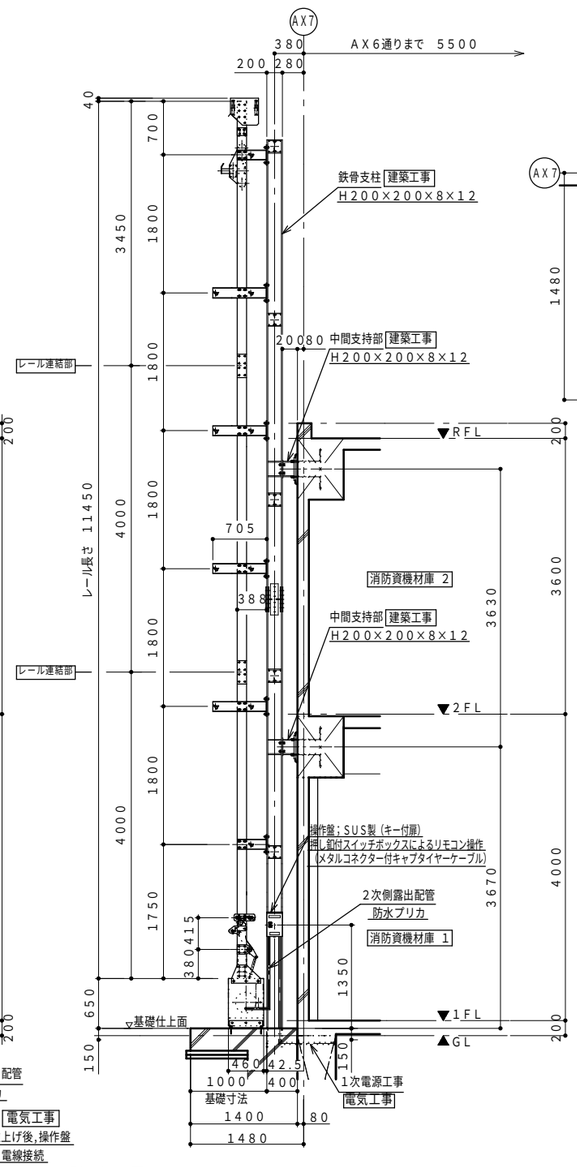

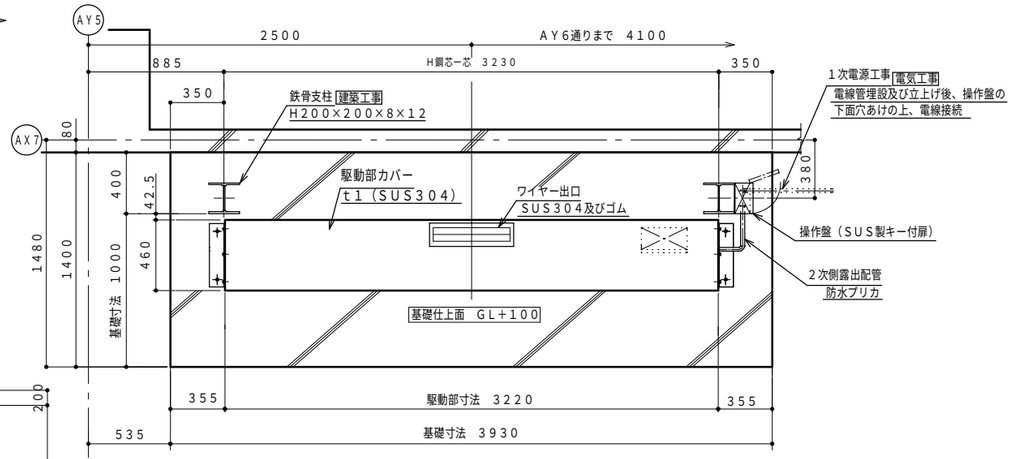

駆動部平面詳細図及び基礎伏せ図 S=1:20

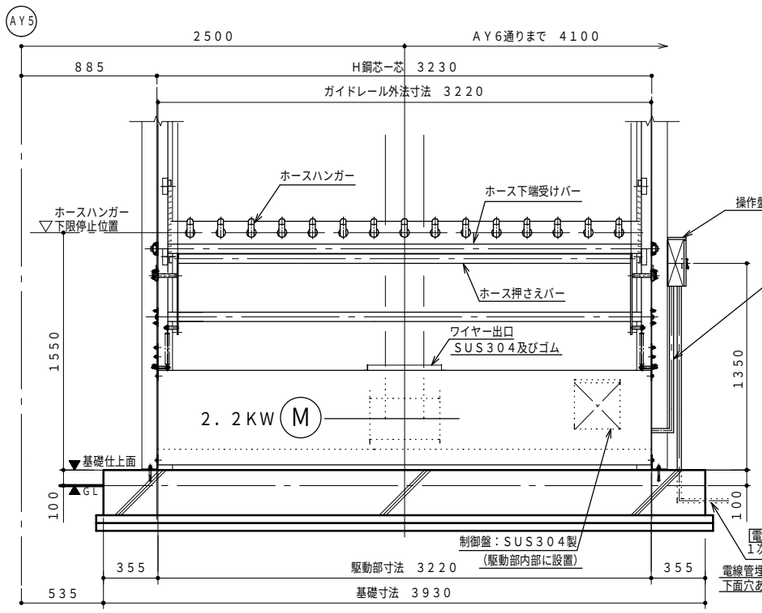

下部駆動部 正面詳細図 S=1:20

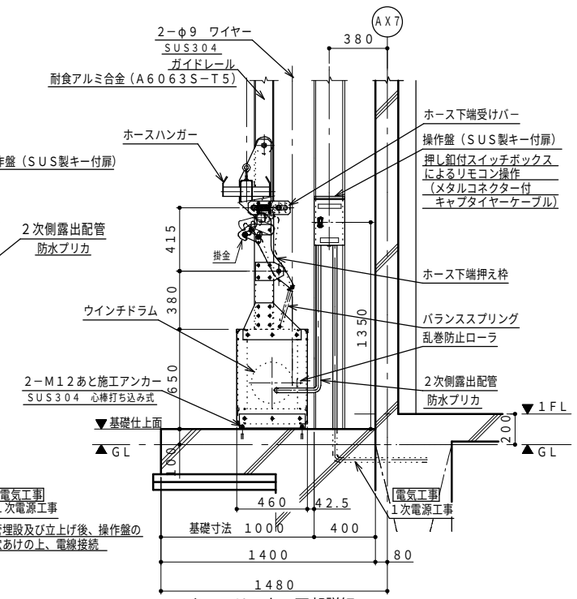

ホースリフター下部詳細 S=1:20

仕様概略

項目	仕様
型式	FH130型
台数	1基
外形寸法	3220W×12140H
ホース収容本数	前後列各15本 計30本
巻上能力	600kg(20kg×30本)
昇降速度	7.4m/min 50HZ
電動機	2.2KWｻｲｸﾛ減速機ﾌﾞﾚｰｷ付
電源	200V 3相 50HZ
操作回路電源	AC24V
各部材質及び防錆処理	
ガイドレール	耐蝕アルミ合金 A6063S−T5
ガイドローラ	MCナイロン 軸SUS304
レールブラケット	SS材 溶融亜鉛メッキ
ホースハンガー	SS材 溶融亜鉛メッキ
ウインチボックス	骨格SS材溶融亜鉛ﾒｯｷ、外板SUS
同上内部機器	生地のまま
吊りワイヤー	2−φ9 ステンレスワイヤー
ボルト類	ｵｰﾙｱﾝｶｰ共全てSUS304

建築工事
1）基礎工事
2）鉄骨工事
3）中間支持部工事

電気工事
1）1次電源工事

一級建築士事務所 東京都登録第4539号
株式会社 楠山設計
東京都千代田区神田小川町三丁目20番地

意匠設計 一級建築士登録第 301497 号 高橋 徹

構造設計 構造設計一級建築士登録第 6676 号 仮屋薗 耕一
一級建築士登録第 271669 号 仮屋薗 耕一

設備設計 設備設計一級建築士登録第 号
一級建築士登録第 301497 号 高橋 徹

DATE

TITLE 坂東消防署庁舎建設工事

SUBTITLE ホースリフターFH130型 組立及び各部詳細図

SCALE A1：S=1/40,1/20 A3：A1×1/2

DRAWN NO. 設計図 意匠 AA − 113

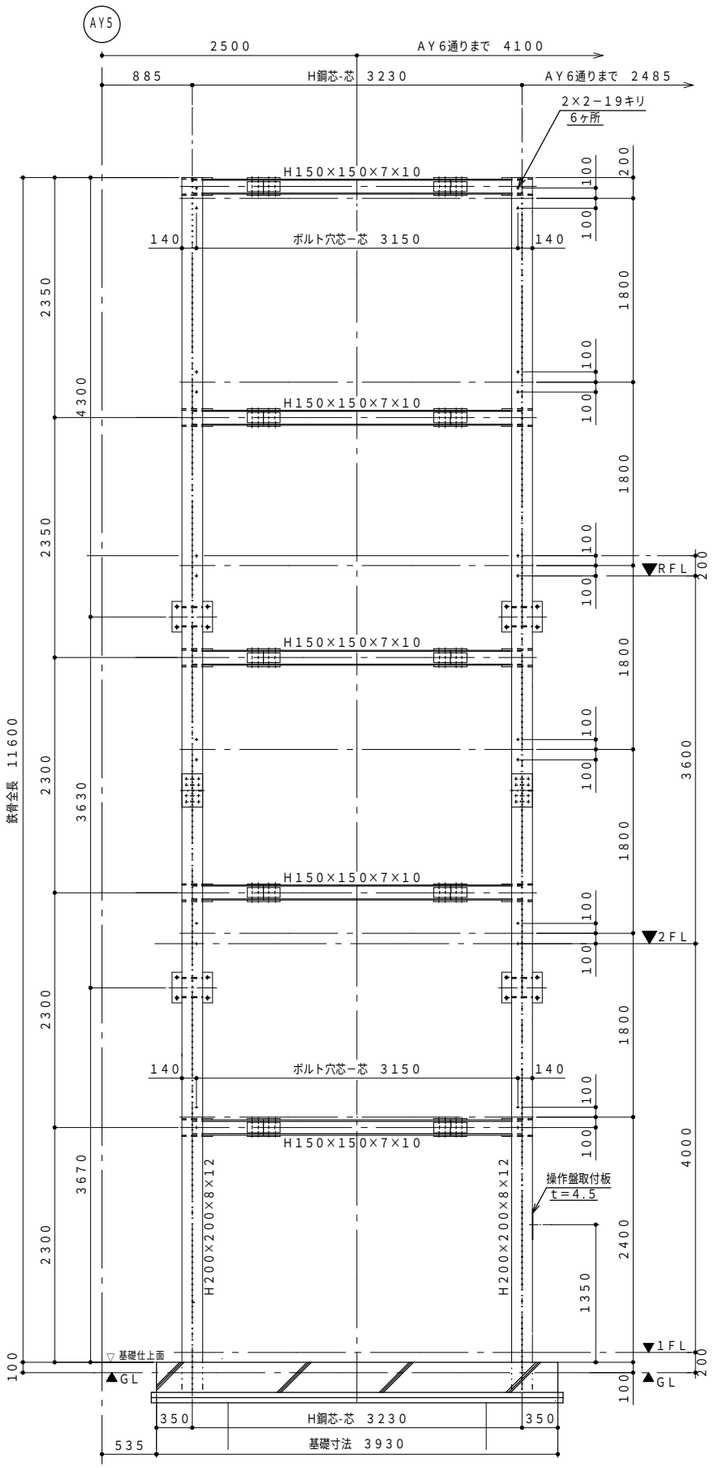

正 面 図

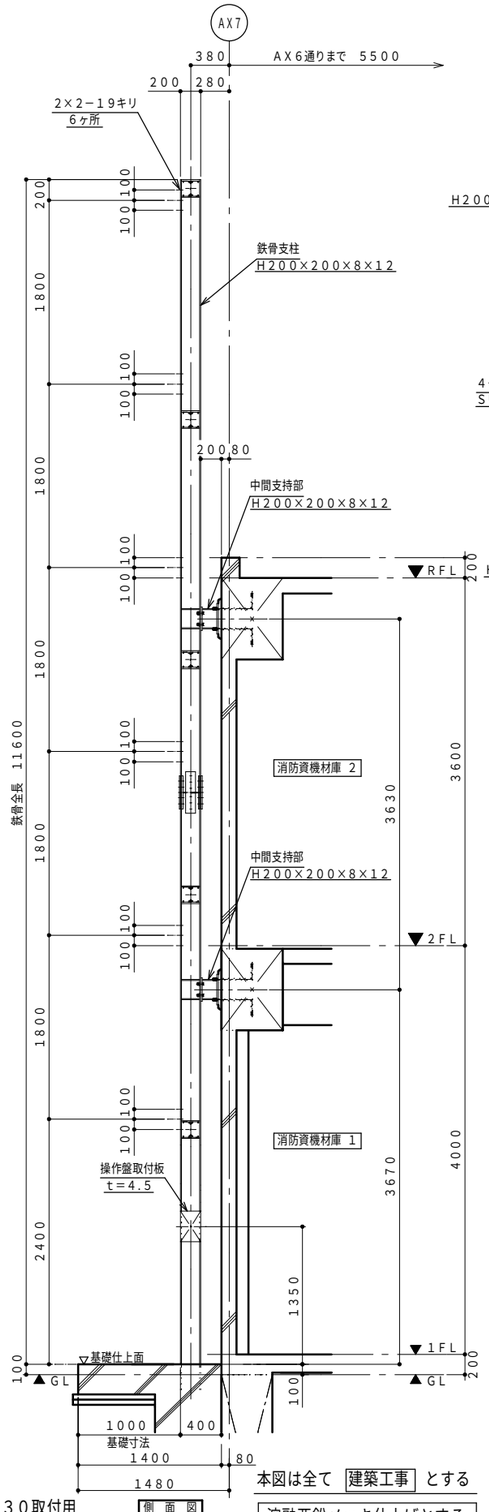

側 面 図

ホースリフターＦＨ１３０取付用
鉄骨支柱穴明け位置図 S=1:30

本図は全て 建築工事 とする

溶融亜鉛メッキ仕上げとする
（ＨＺＤＴ７７）

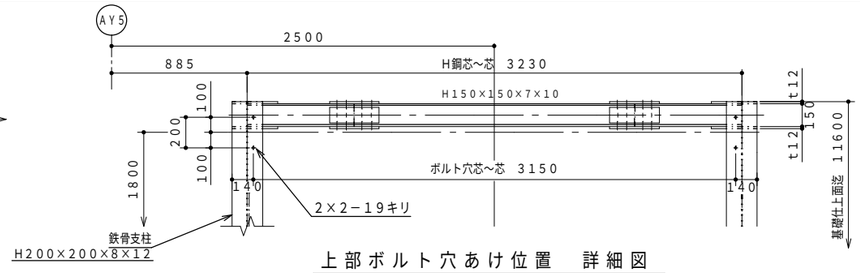

上部ボルト穴あけ位置 詳細図
S=1:20

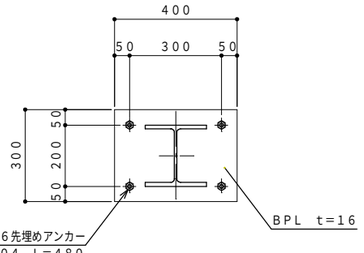

X矢視図 S=1:10

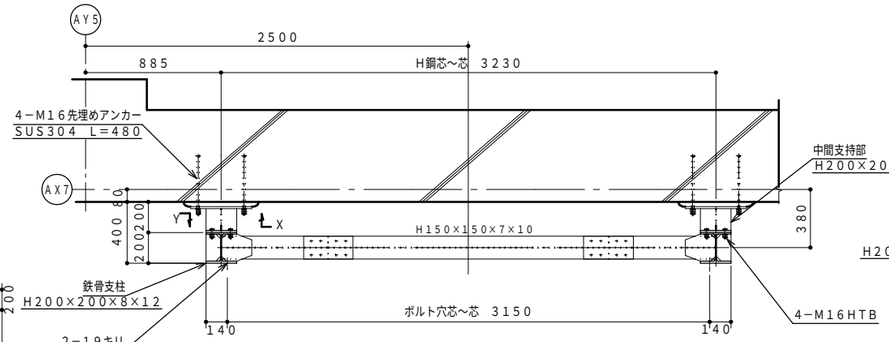

中間支持部平面 詳細図
S=1:20

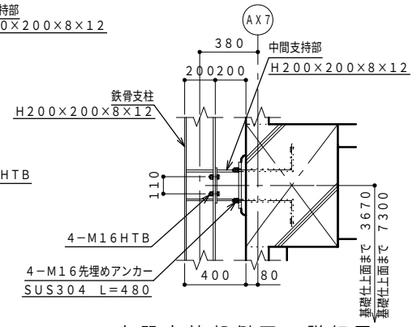

中間支持部側面 詳細図
S=1:20

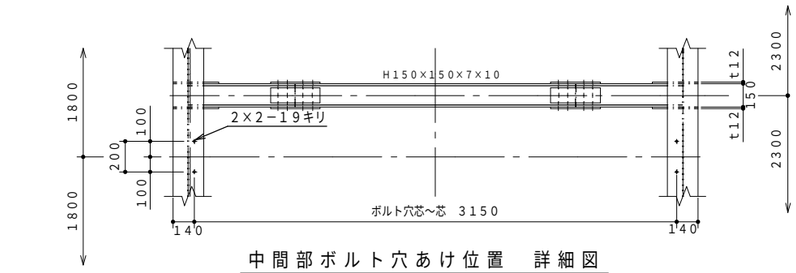

中間部ボルト穴あけ位置 詳細図
S=1:20

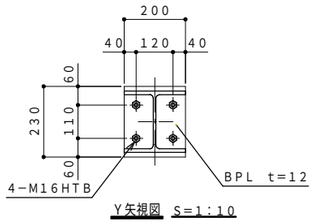

Y矢視図 S=1:10

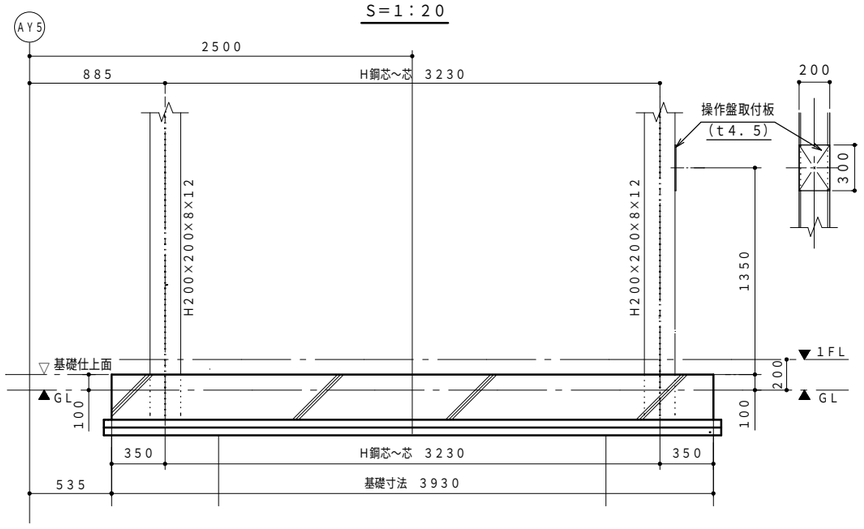

下部 詳細図 S=1:20

一級建築士事務所 東京都登録第4539号 株式会社 楠山設計 東京都千代田区神田小川町三丁目２０番地	意匠設計	一級建築士登録第 301497 号 高 橋 徹	構造設計	構造設計一級建築士登録第 6676 号 仮 屋 薗 耕 一 一級建築士登録第 271669 号 仮 屋 薗 耕 一	設備設計	設備設計一級建築士登録第 号 一級建築士登録第 301497 号 高 橋 徹	DATE

TITLE 坂東消防署庁舎建設工事

SUBTITLE ホースリフターＦＨ１３０型 鉄骨支柱穴あけ配置図

SCALE A1：S=1/30,20,10 A3：A1×1/2

DRAWN NO. 設計図 意匠 AA − 114

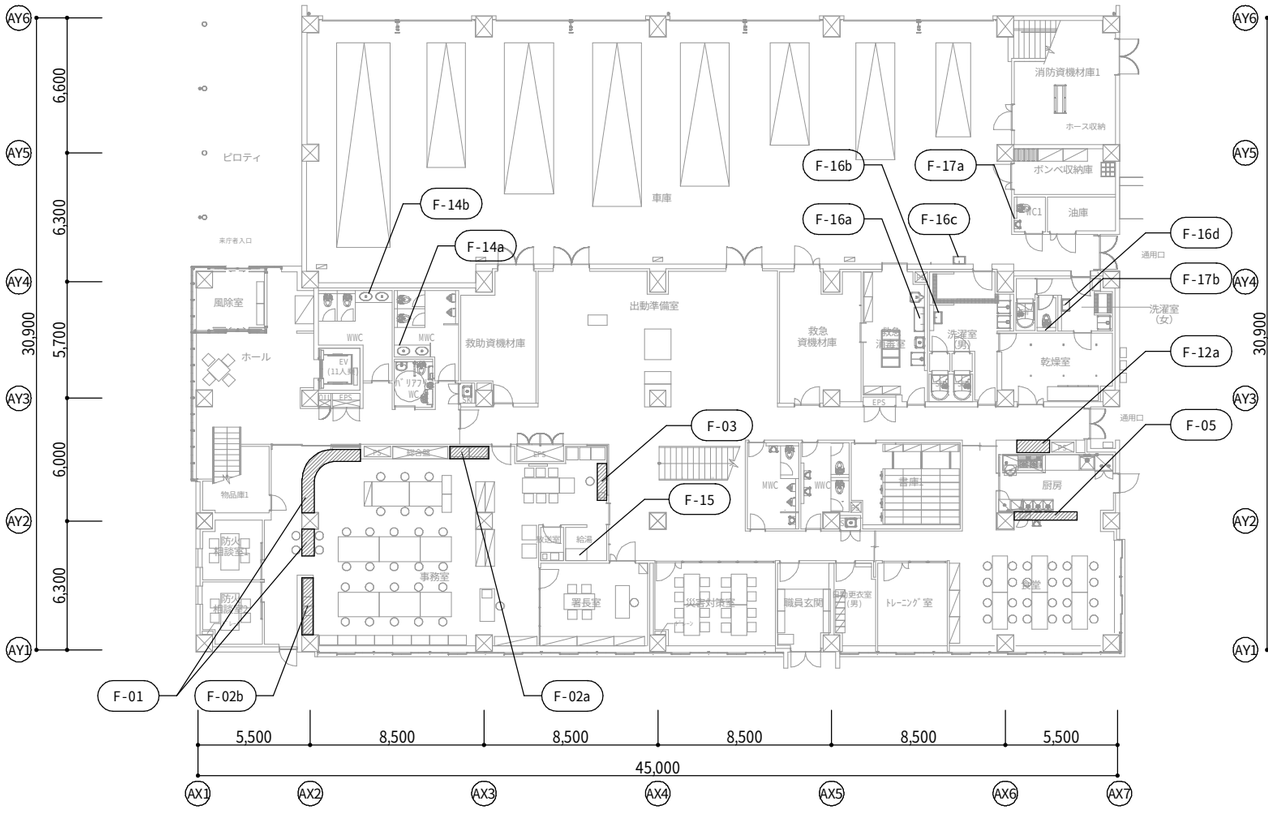

1階平面図

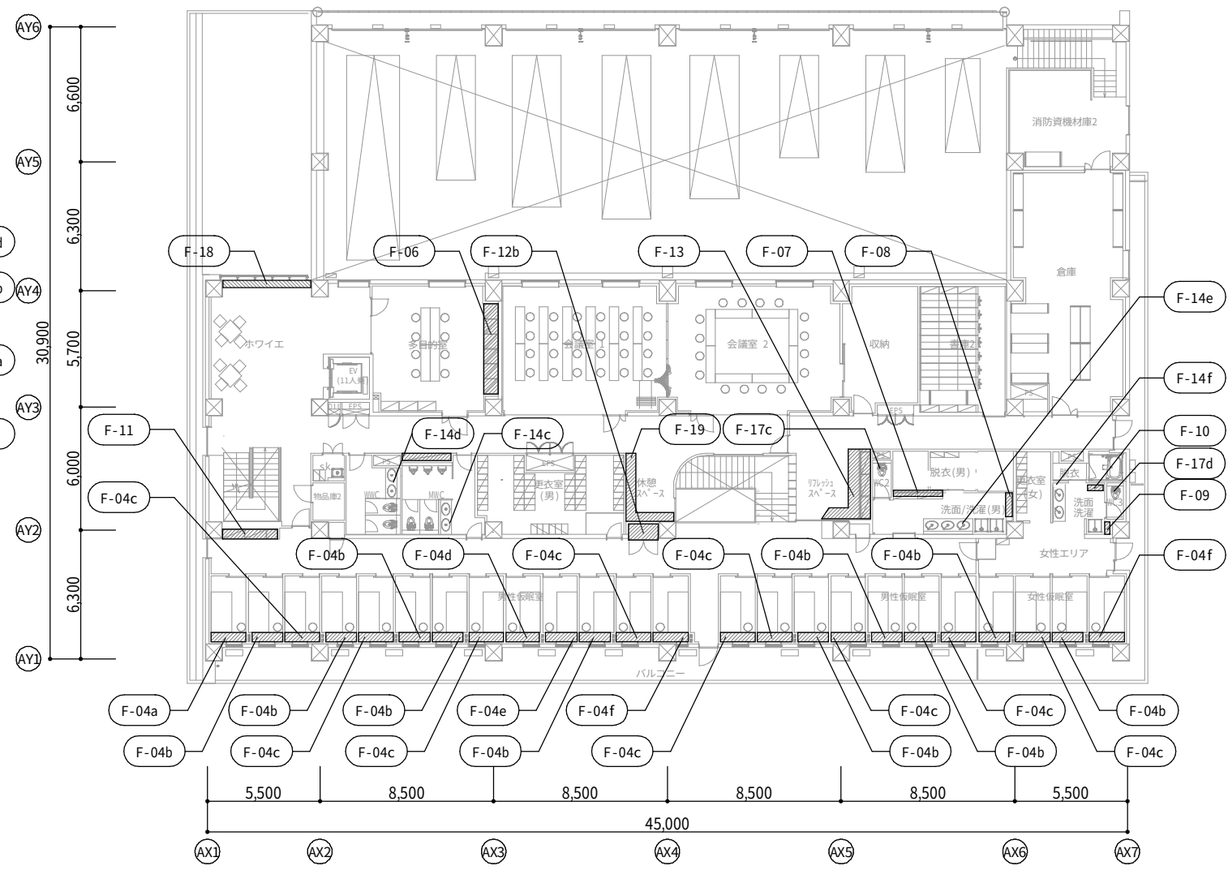

2階平面図

一級建築士事務所 東京都登録第4539号 株式会社 楠山設計 東京都千代田区神田小川町三丁目２０番地	意匠設計	一級建築士登録第 301497 号 高橋 徹	構造設計	構造設計一級建築士登録第 6676 号 仮屋薗 耕一 一級建築士登録第 271669 号 仮屋薗 耕一	設備設計	設備設計一級建築士登録第 1800 号 高橋 徹 一級建築士登録第 301497 号 高橋 徹	DATE

TITLE 坂東消防署庁舎建設工事

SUBTITLE 造作家具キープラン

SCALE A1：S=1/150 A3：A1×1/2

DRAWN NO. 設計図 意匠 AA － 115

造作家具　共通仕様　「特記なき場合は下記仕様とする」

地球温暖化を防ぐため日本の温室効果ガスの排出を実質ゼロにする
カーボンニュートラル・脱炭素社会の実現に向けて、森林の循環利用を
持続可能にするために、国産材を積極的に活用した下記仕様とする。

天板:メラミン化粧板、本体･扉:ポリエステル化粧合板

カウンター	国産メジロカバ杉芯合板　木口：挽板貼り
天板	メラミン化粧板　木口：同色樹脂エッジ貼り
本体・主材	ポリエステル化粧合板　木口：同色樹脂テープ貼り
扉	ポリエステル化粧合板　木口：同色樹脂エッジ貼り
	扉にガラスが入る時は透明強化ガラスt4mmとする
棚板	ポリエステル化粧合板　木口：同色樹脂テープ貼り
側板	ポリエステル化粧合板　木口：同色樹脂テープ貼り
背板	ポリエステル化粧合板
地板	ポリエステル化粧合板　木口：同色樹脂テープ貼り
台輪	ポリエステル化粧合板
塗装	着色UC：ウレタン塗装仕上げＦ☆☆☆☆
接着剤	※接着剤・塗料は厚生労働省より室内濃度指針値が出された物質の基準値を満たしたものとする。

※　施工前に家具施工図を作成し監督者に提出、承認を受けた後、製作、施工すること。
※「国産メジロカバ杉芯合板」について、この材料が100%国産材で作られていることを証明するため、表面材（突板）および基材（MDF）・芯材（杉合板）の「出荷証明書」を施工前に監督者に提出し、承認を受けること（※この材料名が記されていない部材を除く）
※　家具の製作工場については環境に配慮し、温暖化防止や水土保全のために、持続可能な森林運営を担うことを評価・認定した認証制度（SGEC　又はPEFC）の認証取得企業であること。
※　また、品質確保のためＩＳＯ９００１認定取得の国内工場、または同工場の管理する協力工場とすること。
※　メーカ選定の際には、仕様通りの実物サンプルを提出し、監督者承認後決定とすること。
※　杉芯合板のH1800以上の扉のみ、扉裏面に反止金具を付けること。

国産メジロカバ杉芯合板構成図（100%国産材）

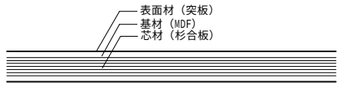

天板

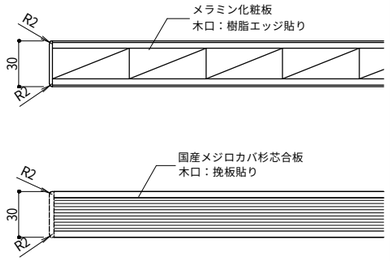

本体仕様

※　本体各部材の接合に関しては、いたずら防止と強度確保のため、部外者が安易に外せるノックダウン金物の使用は禁止とする。
※　造作家具は危険防止の為、床または壁面に取付・固定すること。
※　本体は、フィラー、支輪の現場加工取付込みとする。

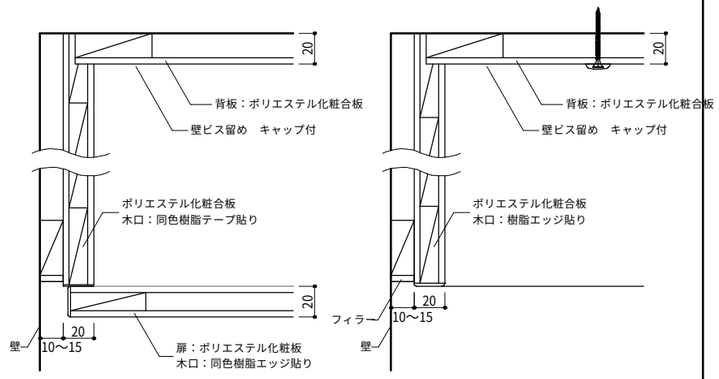

手カケ加工詳細図

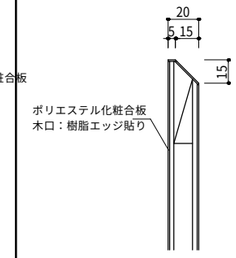

ステンレス製耐震棚受・棚柱

・　可動棚板または棚柱と棚受について下記の条件を満たすものとする。
・　震度6以上（JMA神戸波）を想定した特定地震波による3D加震レベル100%の振動試験において、加震後、異常がなかったものとする。
・　上記の振動試験において可動棚板の落下が無かったことについて加震後の状況写真で確認できるものとする。
・　上記の振動試験について、第三者品質性能証明機関による試験報告書の複製が提出できるものとする。

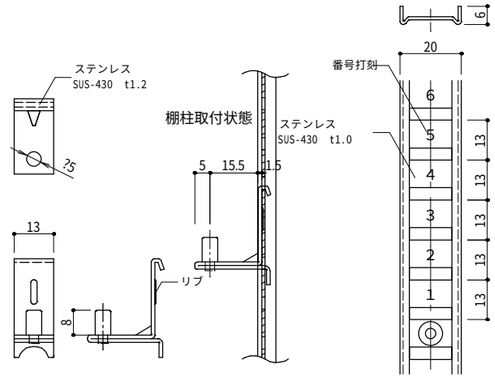

F-01	カウンター	1階　事務室	1カ所

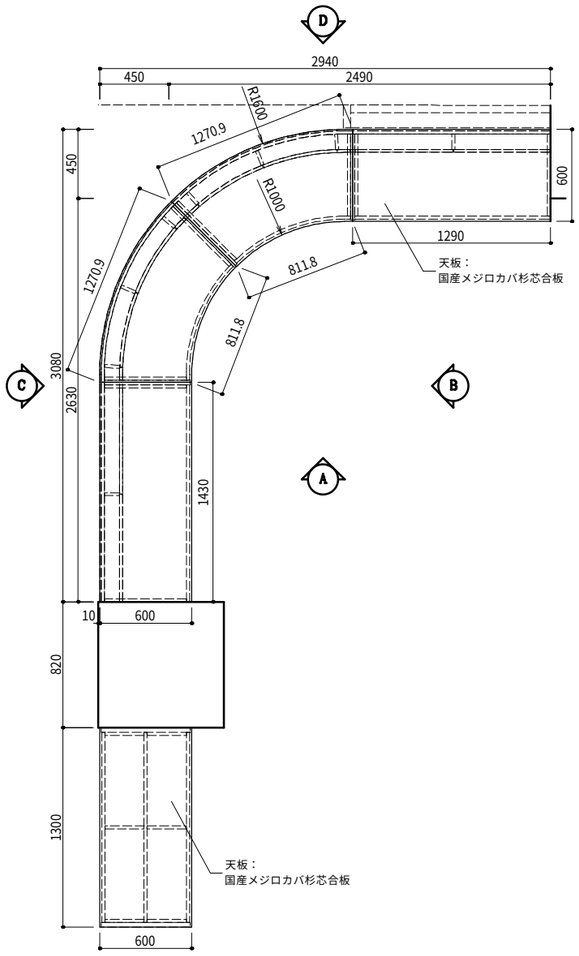

A立面図

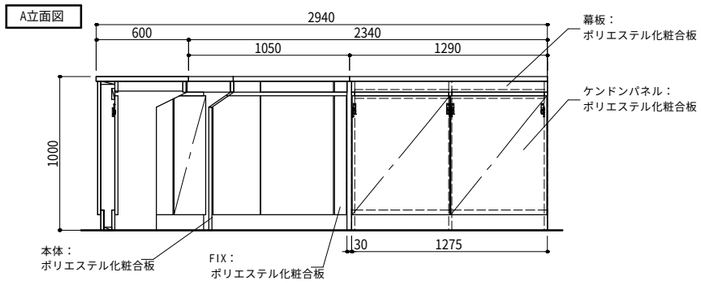

B立面図

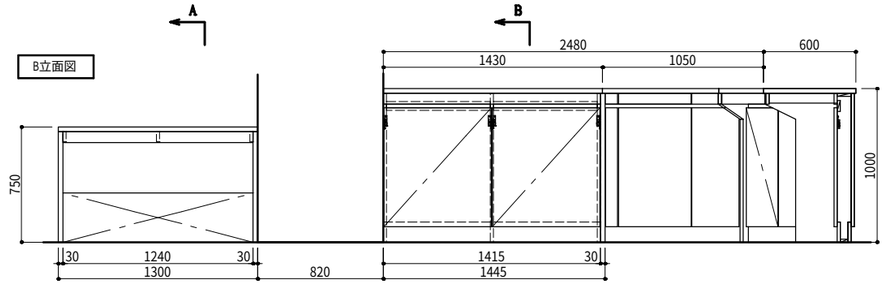

C立面図

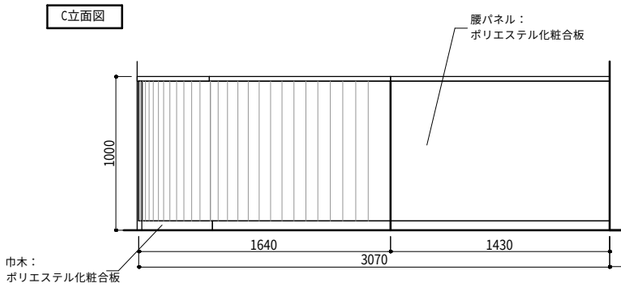

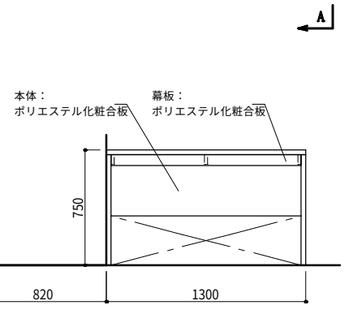

D立面図

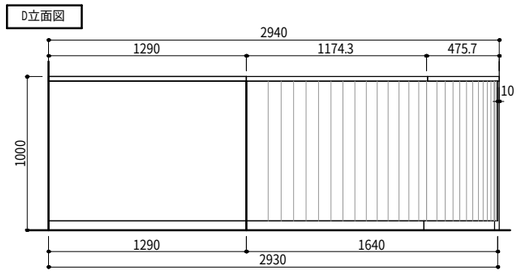

Ａ－Ａ断面図

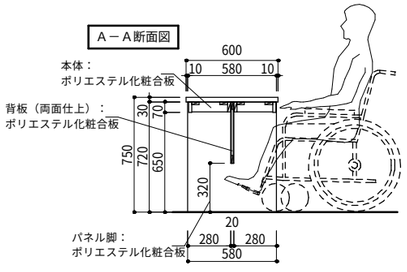

Ｂ－Ｂ断面図

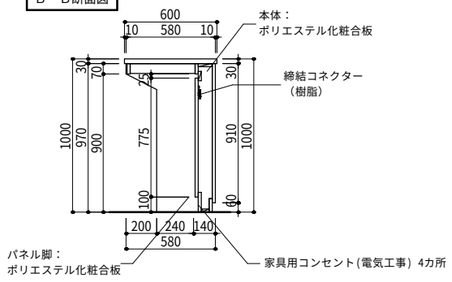

一級建築士事務所　東京都登録第４５３９号
株式会社　楠山設計
東京都千代田区神田小川町三丁目２０番地

意匠設計
一級建築士登録第　301497 号
高橋　徹

構造設計
構造設計一級建築士登録第　6676 号
仮屋薗　耕一
一級建築士登録第　271669 号
仮屋薗　耕一

設備設計
設備設計一級建築士登録第　1800 号
高橋　徹
一級建築士登録第　301497 号
高橋　徹

DATE

TITLE
坂東消防署庁舎建設工事

SUBTITLE
造作家具特記仕様書・詳細図-1

SCALE
A1：S=1/20
A3：A1×1/2

DRAWN NO.
設計図　意匠　AA － 116

F-02 壁面収納 | 1階 事務室 | 2カ所

家具番号	ヶ所数
F-02a	1
F-02b	1
合計	2

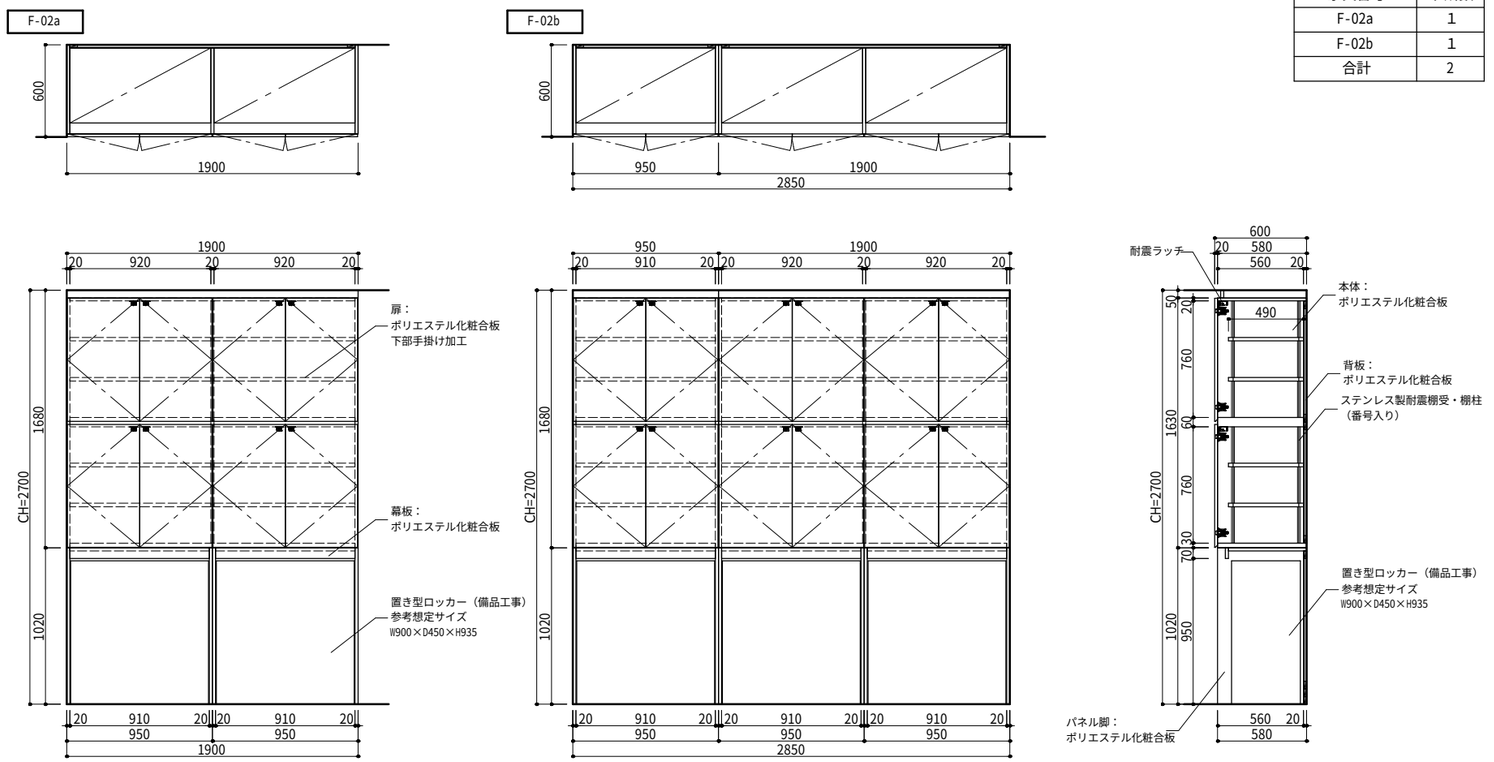

F-03 カウンター | 1階 事務室 | 1カ所

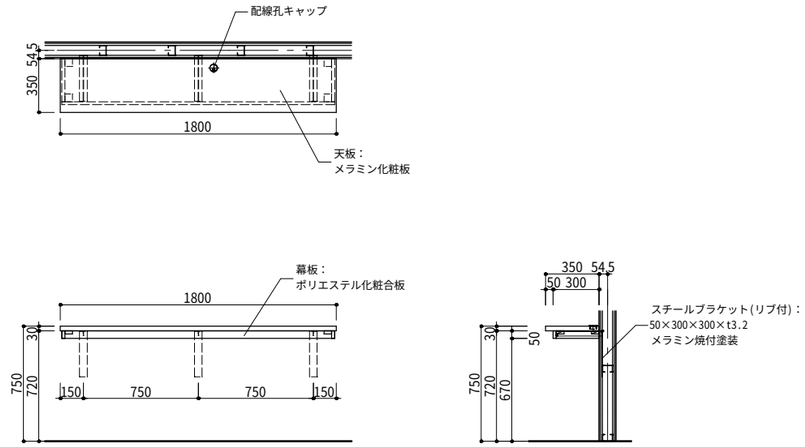

F-04 カウンター | 2階 仮眠室 | 24カ所

W(幅)	家具	ヶ所数
1,701	F-04a	1
1,504	F-04b	10
1,691	F-04c	9
1,624	F-04d	1
1,548	F-04e	1
1,723	F-04f	2
	合計	24

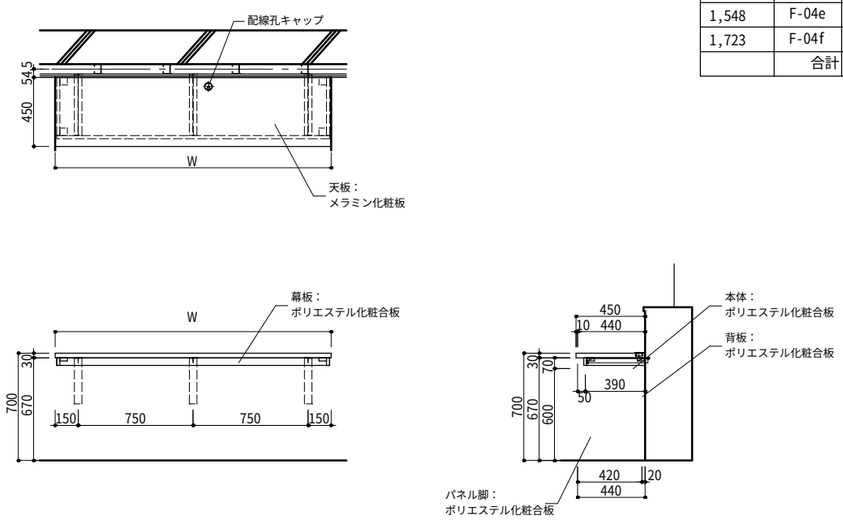

一級建築士事務所 東京都登録第4539号
株式会社 楠山設計
東京都千代田区神田小川町三丁目20番地

意匠設計
一級建築士登録第 301497 号
高橋 徹

構造設計
構造設計一級建築士登録第 6676 号
仮屋薗 耕一
一級建築士登録第 271669 号
仮屋薗 耕一

設備設計
設備設計一級建築士登録第 1800 号
高橋 徹
一級建築士登録第 301497 号
高橋 徹

DATE

TITLE 坂東消防署庁舎建設工事

SUBTITLE 造作家具詳細図-2

SCALE A1：S=1/250 A3：A1×1/2

DRAWN NO. 設計図 意匠 AA － 117

F-05	カウンター+ゴミ箱収納	1階　食堂	1カ所

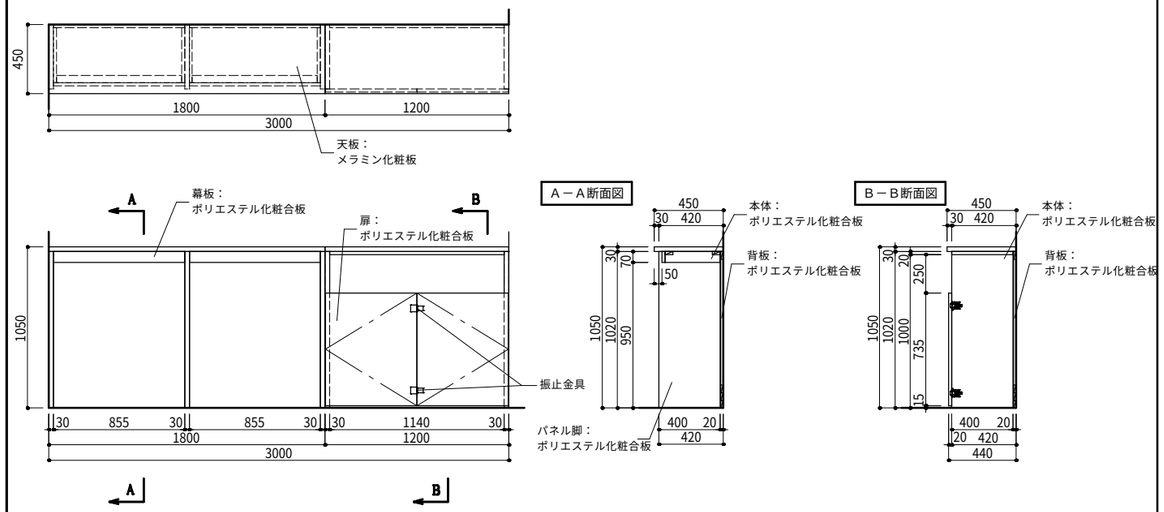

F-06	壁面収納	2階　多目的室	1カ所

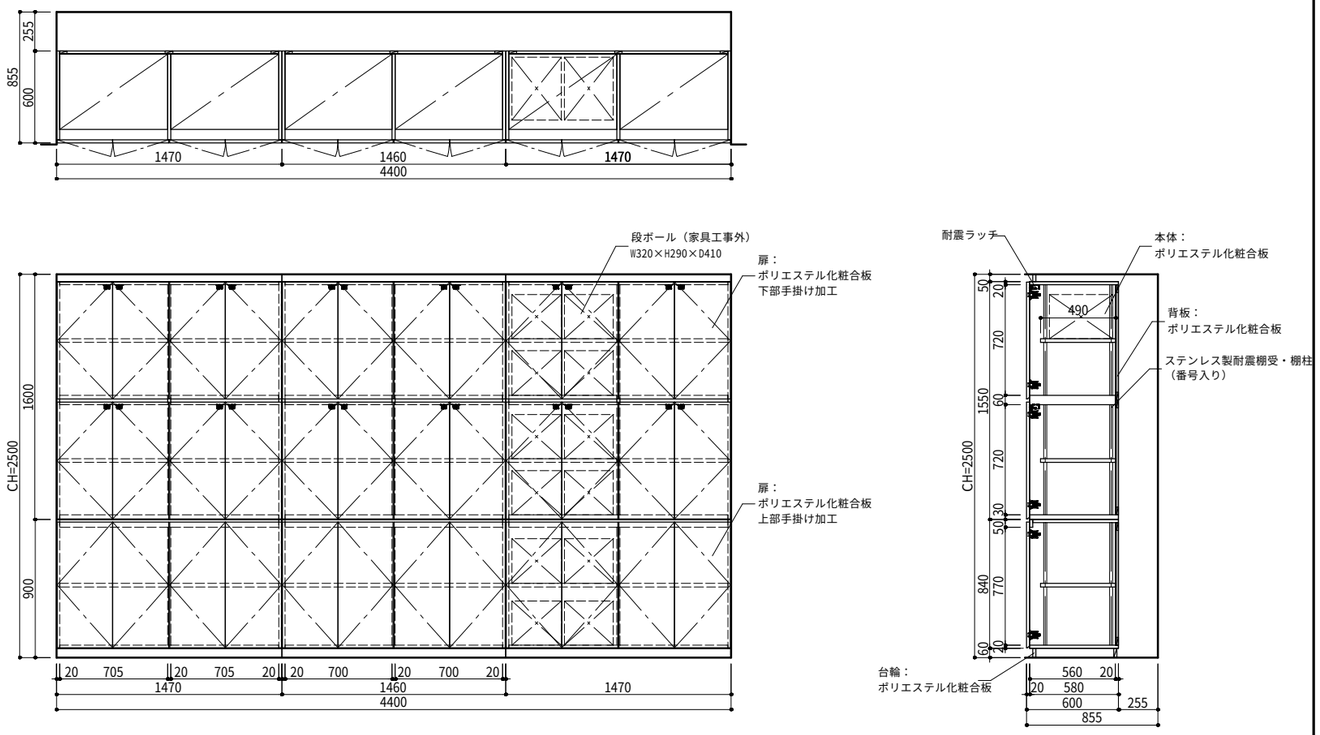

F-07	洗面道具収納	2階　洗面所	1カ所

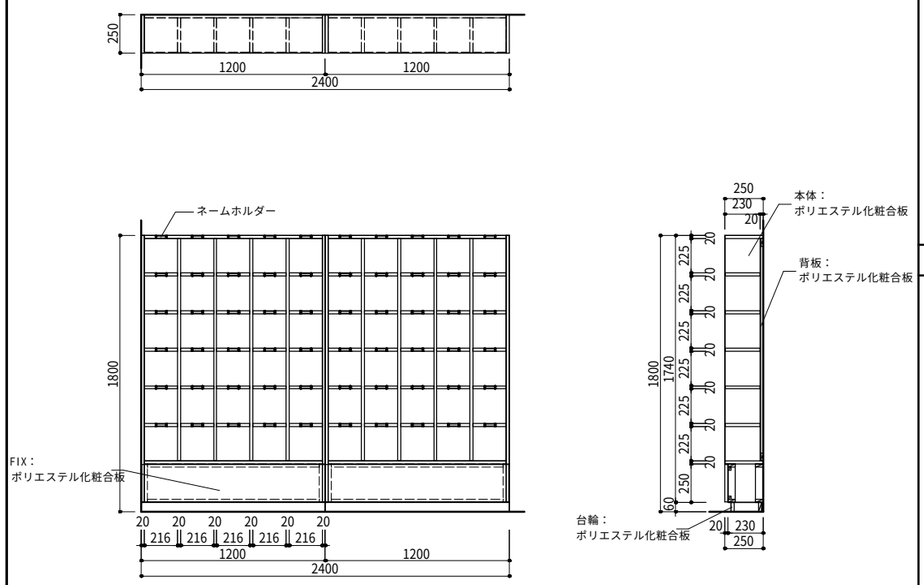

F-08	洗面用具棚	2階　洗面所	1カ所

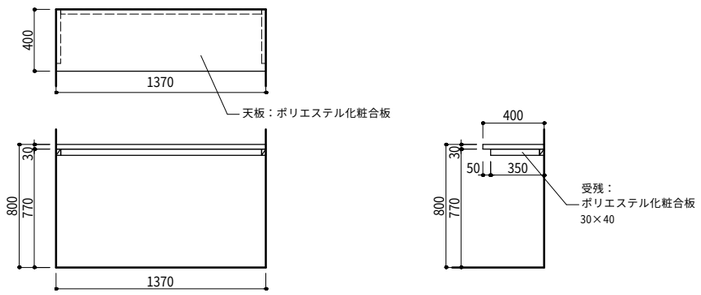

F-09	洗面用具棚	2階　洗面所	1カ所

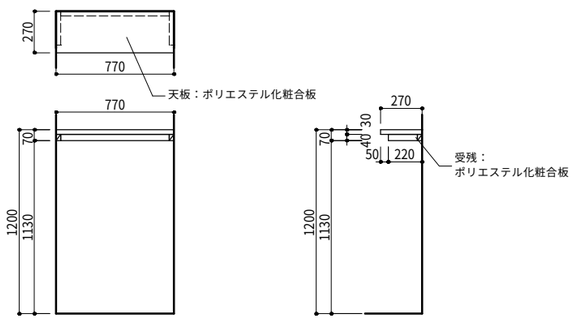

F-10	更衣ロッカー	2階　洗面所	1カ所

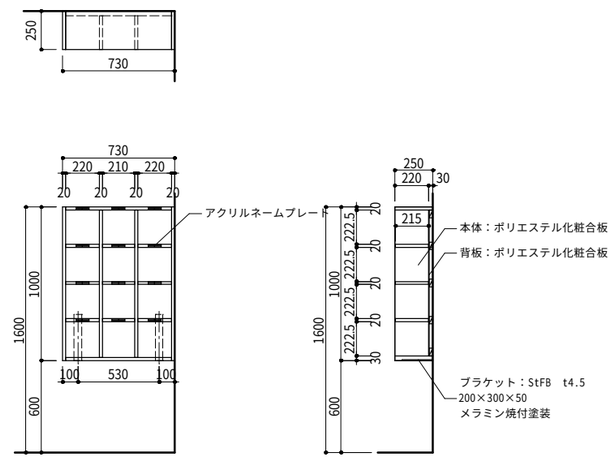

一級建築士事務所　東京都登録第4539号
株式会社 楠山設計
東京都千代田区神田小川町三丁目20番地

意匠設計
一級建築士登録第 301497 号
高橋 徹

構造設計
構造設計一級建築士登録第 6676 号
仮屋薗 耕一
一級建築士登録第 271669 号
仮屋薗 耕一

設備設計
設備設計一級建築士登録第 1800 号
高橋 徹
一級建築士登録第 301497 号
高橋 徹

DATE

TITLE
坂東消防署庁舎建設工事

SUBTITLE
造作家具詳細図-3

SCALE
A1：S=1/20
A3：A1×1/2

DRAWN NO.
設計図　意匠 AA － 118

F-11	壁面収納	2階　廊下	1カ所

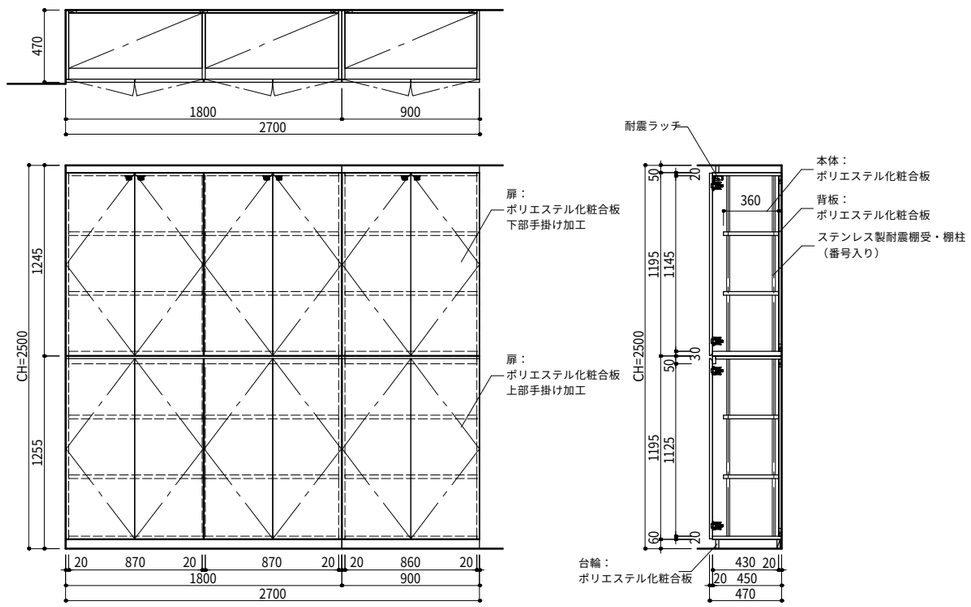

F-12	壁面収納	各階　廊下	2カ所

家具	室名		ヶ所数
F-12a	1階	廊下	1
F-12b	2階		1
		合計	2

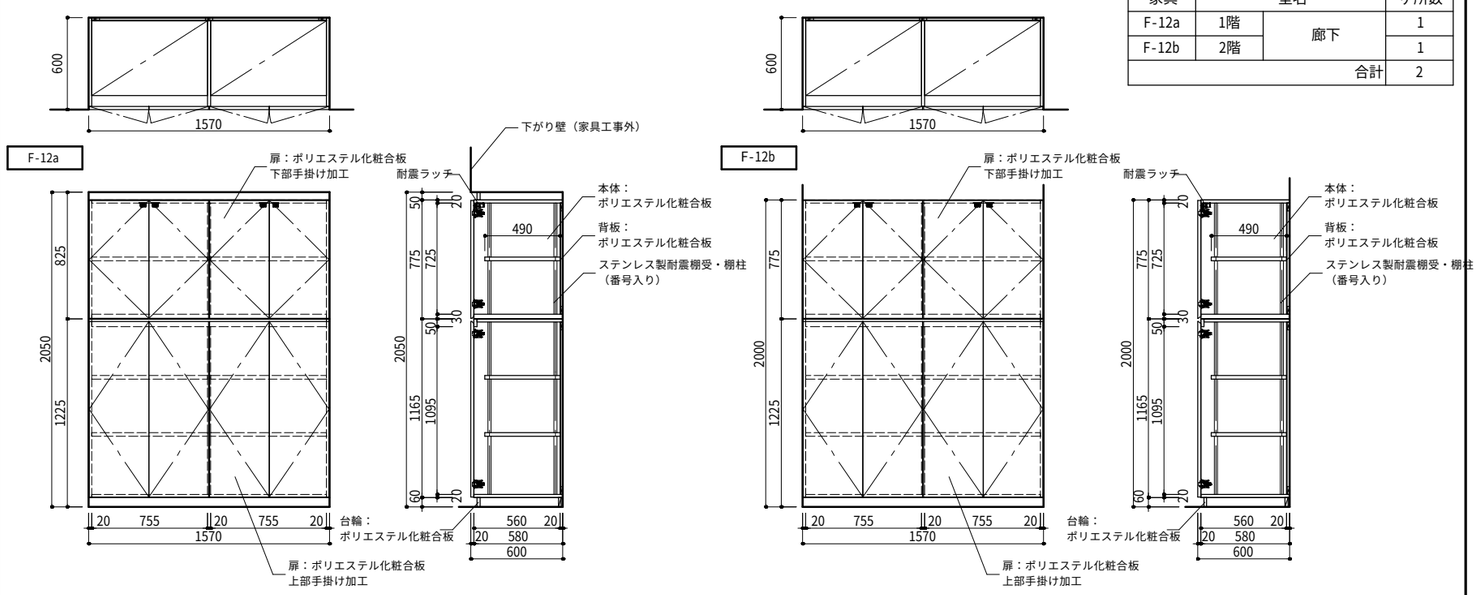

F-13	ベンチ＋収納棚	2階　リフレッシュスペース	1カ所

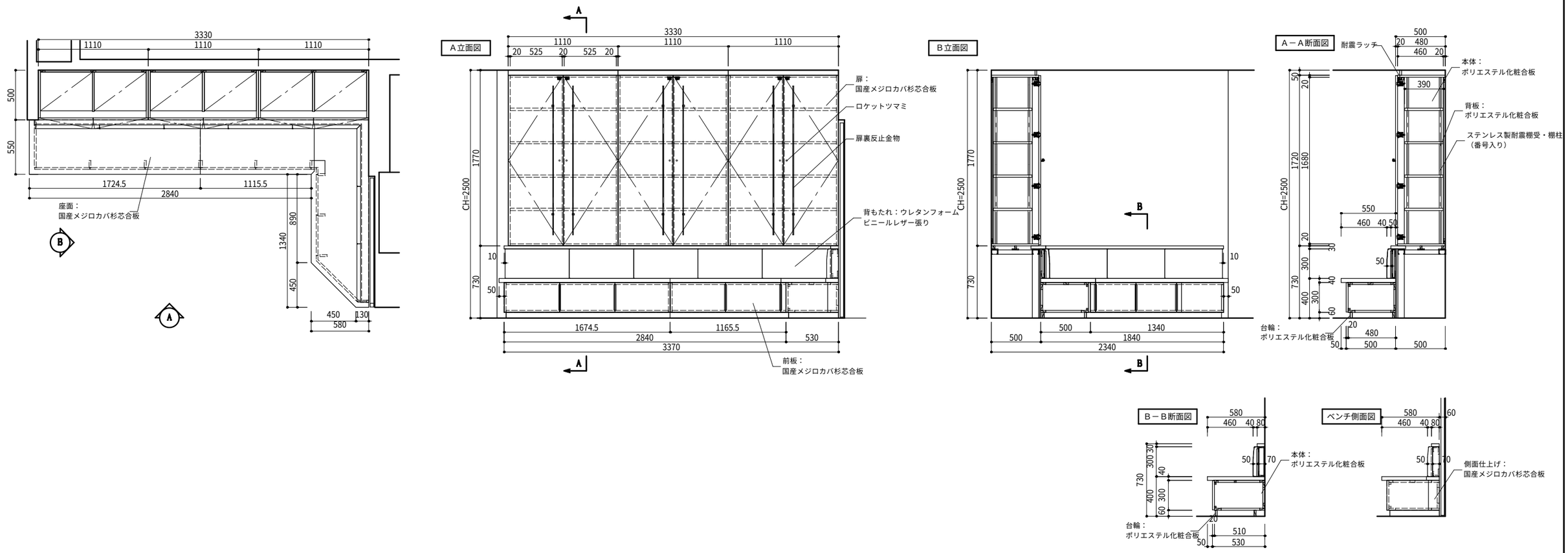

一級建築士事務所　東京都登録第4539号
株式会社 楠山設計
東京都千代田区神田小川町三丁目２０番地

意匠設計	一級建築士登録第 301497 号 高橋 徹
構造設計	構造設計一級建築士登録第 6676 号 仮屋薗 耕一 一級建築士登録第 271669 号 仮屋薗 耕一
設備設計	設備設計一級建築士登録第 1800 号 高橋 徹 一級建築士登録第 301497 号 高橋 徹

DATE

TITLE　坂東消防署庁舎建設工事

SUBTITLE　造作家具詳細図-4

SCALE　A1：S=1/20　A3：A1×1/2

DRAWN NO.　設計図　意匠 AA － 119

F-14a～f　洗面台

番号：F-14a	1 F	MWC(一般)	W 1800	ﾎﾞｳﾙ 2	1 台
番号：F-14b	1 F	WWC(一般)	W 1700	ﾎﾞｳﾙ 2	1 台
番号：F-14c	2 F	MWC(一般)	W 1700	ﾎﾞｳﾙ 2	1 台
番号：F-14d	2 F	WWC(一般)	W 1500	ﾎﾞｳﾙ 2	1 台
番号：F-14e	2 F	洗面/洗濯(男)	W 2400	ﾎﾞｳﾙ 3	1 台
番号：F-14f	2 F	女性エリア/洗面	W 1800	ﾎﾞｳﾙ 2	1 台

仕　様	
本　体	両面ﾒﾗﾐﾝ化粧ﾊﾟｰﾁｸﾙﾎﾞｰﾄﾞ (同調ｴﾝﾎﾞｽ仕上/表面硬度 8H以上) t19 木口：ABS樹脂 t0.45
天　板	ﾒﾗﾐﾝﾎﾟｽﾄﾌｫｰﾑ KLA型
扉	本体に準じる(木口 t2.00) 蝶番：ｽﾗｲﾄﾞﾋﾝｼﾞ(ﾊﾟﾈ付/107度開/ﾜﾝﾀｯﾁ) 把手：手掛け加工
裏　板	ポリ化粧合板 t4.0 抗ｳｲﾙｽ/抗菌/消臭/VOC分解/防ｶﾋﾞ機能付
設備工事	水栓金具/ﾎﾞｳﾙ/ﾄﾗｯﾌﾟ

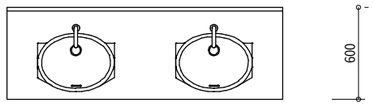

A-A'矢視図

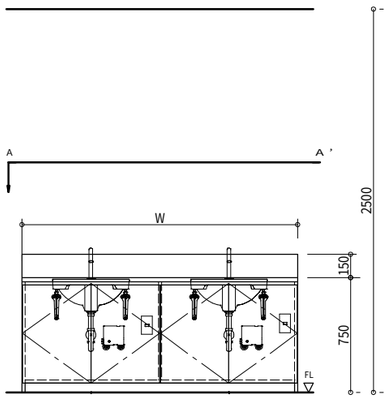

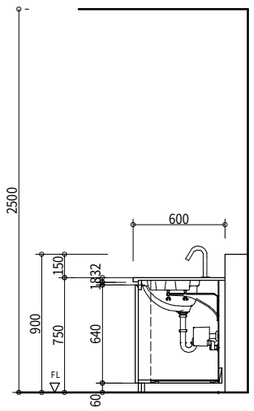

F-15　キッチン＋吊戸棚

給湯室	IHなし	1 台

仕　様		
本　体	両面ﾒﾗﾐﾝ化粧ﾊﾟｰﾁｸﾙﾎﾞｰﾄﾞ (同調ｴﾝﾎﾞｽ仕上/表面硬度 8H以上) t19 木口：ABS樹脂 t0.45	
天　板	SUS304 t1.0	
扉	本体に準じる(木口 t2.00) 蝶番：ｽﾗｲﾄﾞﾋﾝｼﾞ(ﾊﾟﾈ付/107度開/ﾜﾝﾀｯﾁ) 把手：手掛け加工	耐震ﾗｯﾁ
裏　板	ポリ化粧合板 t4.0 抗ｳｲﾙｽ/抗菌/消臭/VOC分解/防ｶﾋﾞ機能付	
金　物	棚受：ｽﾃﾝﾚｽﾀﾞﾎﾞ	
設備工事	水栓金具/ｽﾃﾝﾚｽｼﾝｸ/ﾄﾗｯﾌﾟ	

※床及び壁固定金具形状仕様は現場状況により検討

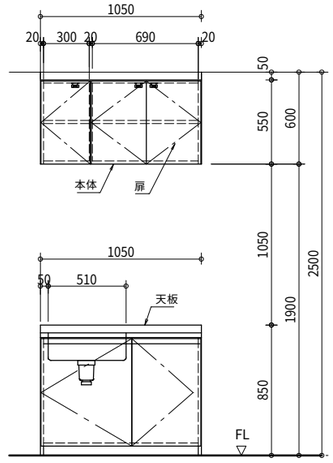

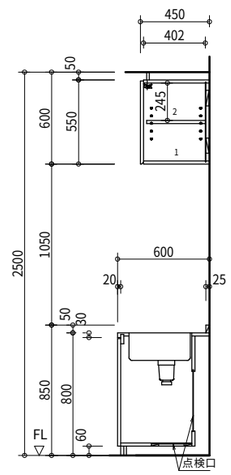

F-16a～d　ＳＵＳ流し

番号：F-16a	1 F	救急消毒室	W 1800	1 台
番号：F-16b	1 F	洗濯室(男)	W 800	1 台
番号：F-16c	1 F	洗濯室(女)	W 800	1 台
番号：F-16d	1 F	車庫	W 800	1 台

仕　様	
本　体	SUS304 t1.0

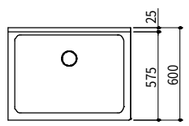

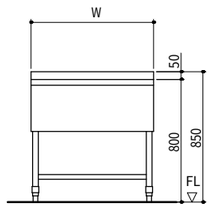

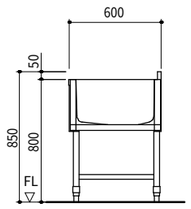

F-17a～d　吊戸棚

番号：F-17a	1 F	WC1※車庫内	W900	1 台
番号：F-17b	2 F	WC※洗濯室(女)内	W930	1 台
番号：F-17c	2 F	WC2	W850	1 台
番号：F-17d	2 F	WC3	W800	1 台

仕　様		
本　体	両面ﾒﾗﾐﾝ化粧ﾊﾟｰﾁｸﾙﾎﾞｰﾄﾞ (同調ｴﾝﾎﾞｽ仕上/表面硬度 8H以上) t19 木口：ABS樹脂 t0.45	
扉	本体に準じる（木口 t2.00) 蝶番：ｽﾗｲﾄﾞﾋﾝｼﾞ(ﾊﾟﾈ付/107度開/ﾜﾝﾀｯﾁ) 把手：手掛け加工	耐震ﾗｯﾁ
裏　板	ポリ化粧合板 t4.0 抗ｳｲﾙｽ/抗菌/消臭/VOC分解/防ｶﾋﾞ機能付	

※壁固定金具形状仕様は現場状況により検討

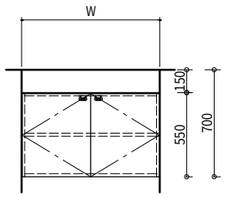

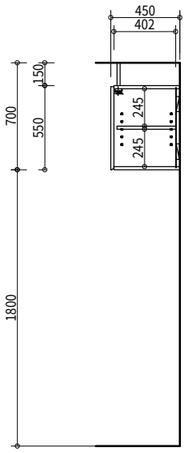

F-18　ベンチ

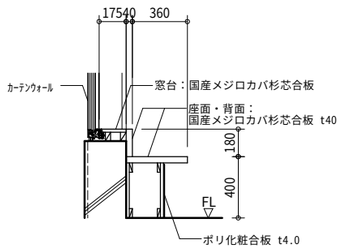

ベンチ断面図

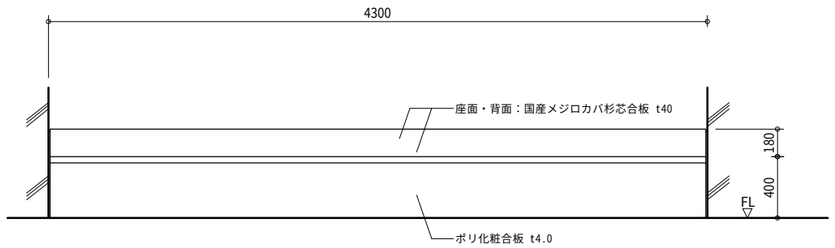

ベンチ立面図

F-19　ベンチ

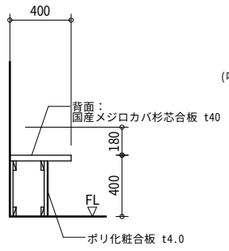

ベンチ断面図

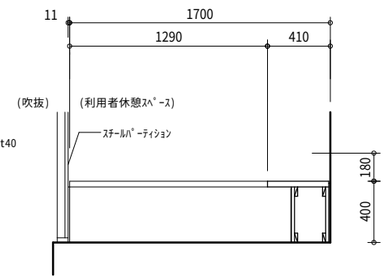

ベンチ立面図

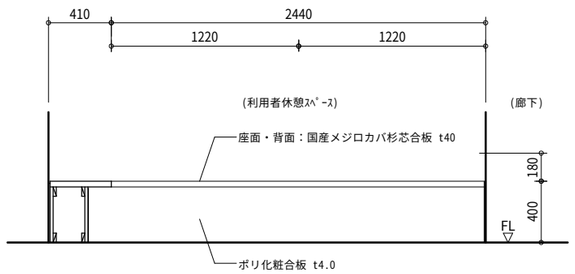

ベンチ立面図

一級建築士事務所　東京都登録第4539号
株式会社 楠山設計
東京都千代田区神田小川町三丁目２０番地

意匠設計　一級建築士登録第 301497 号　高橋 徹

構造設計　構造設計一級建築士登録第 6676 号　仮屋薗 耕一
一級建築士登録第 271669 号　仮屋薗 耕一

設備設計　設備設計一級建築士登録第 1800 号　高橋 徹
一級建築士登録第 301497 号　高橋 徹

DATE

TITLE　坂東消防署庁舎建設工事

SUBTITLE　造作家具詳細図-5

SCALE　A1：S=1/20　A3：A1×1/2

DRAWN NO.　設計図　意匠 AA － 120

1階平面図

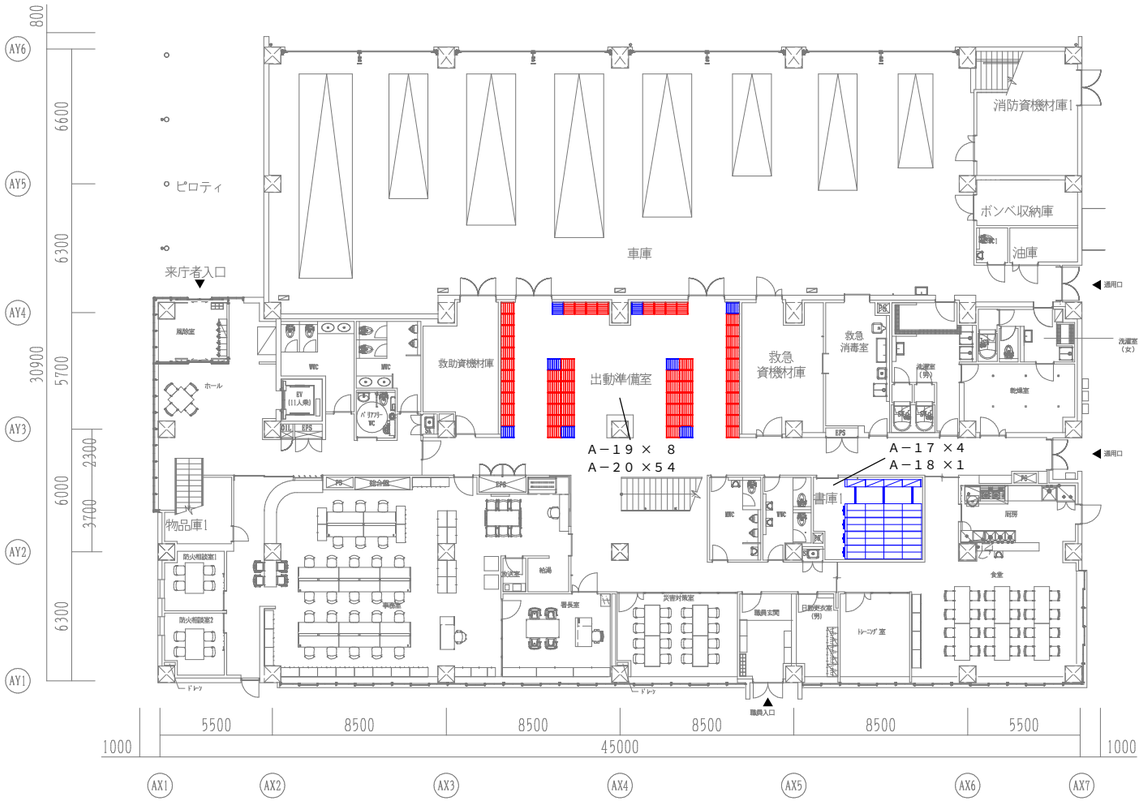

2階平面図

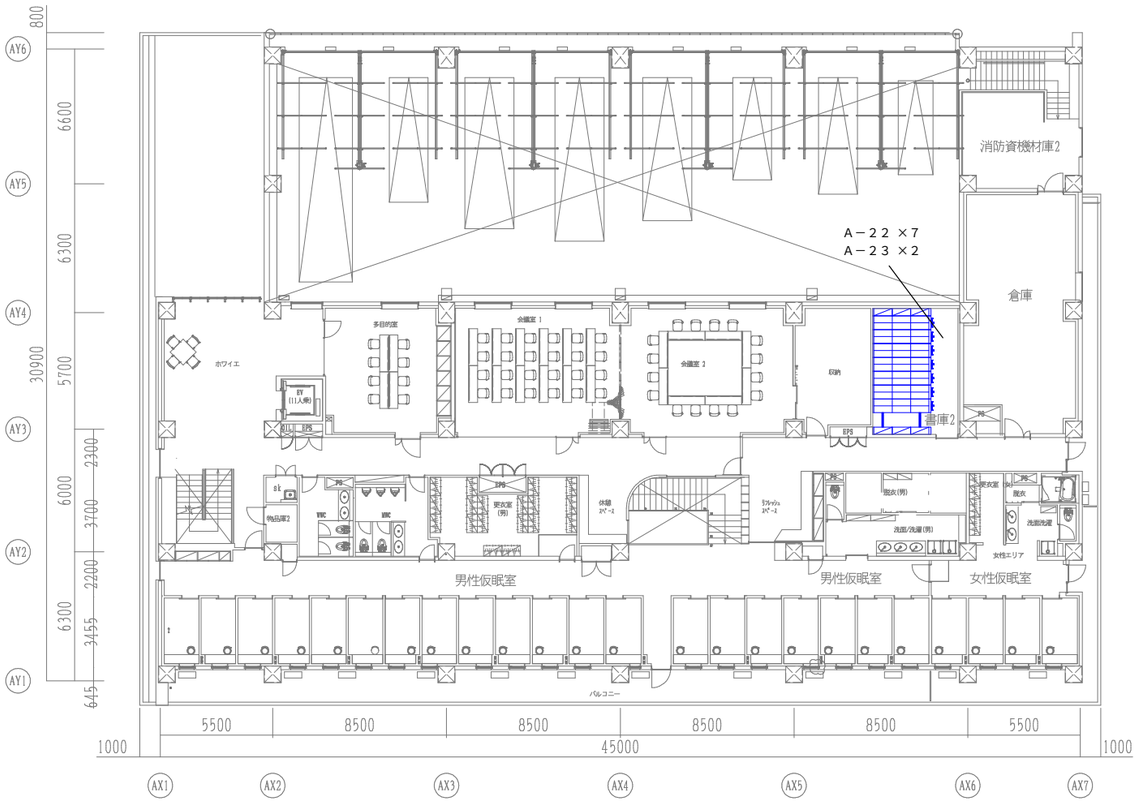

書庫1	A－22		GM書架シャトルナビ（3連複式移動棚） H2301×W2845×D658mm	7台
	A－23		GM書架シャトルナビ（3連単式固定棚） H2301×W2845×D353mm	2台
出動準備室	A－17		GM書架シャトルナビ（4連複式移動棚） H2301×W3745×D658mm	4台
	A－18		GM書架シャトルナビ（4連単式固定棚） H2301×W3745×D353mm	1台
書庫2	A－19		メッシュタイプ防火服ロッカー（基本型） H2000×W　576×D600mm	8台
	A－20		メッシュタイプ防火服ロッカー（連結型） H2000×W　550×D600mm	54台

一級建築士事務所　東京都登録第4539号
株式会社 楠山設計
東京都千代田区神田小川町三丁目20番地

意匠設計
一級建築士登録第 301497 号
高橋 徹

構造設計
構造設計一級建築士登録第 6676 号
仮屋薗 耕一
一級建築士登録第 271669 号
仮屋薗 耕一

設備設計
設備設計一級建築士登録第 1800 号
高橋 徹
一級建築士登録第 301497 号
高橋 徹

DATE

TITLE
坂東消防署庁舎建設工事

SUBTITLE
消防家具リスト

SCALE
A1：S=1/150
A3：A1×1/2

DRAWN NO.
設計図　意匠　AA－ 121

No.	品　　名	寸　法			数量	型　式	給水	給湯	排水	蒸　気			ガ ス（LPG）		電　気（50Hz）kW			フード	備　　考
										給気	排気	消費量	接続	消費量	1P100V	1P200V	3P200V		
		間口	奥行	高さ								kg/H		kW					
1	冷凍冷蔵庫	900	800	1910	1	HRF-90A-1 [備品]			40A						0.37				有効内容積:冷凍室163L　冷蔵室545L
2	1槽シンク	750	750	800	1	S1-77BPA	15A	15A	40A										
3	作業台	1800	750	800	1	TK-187BPA													
4	ガステーブル	1200	750	800	1	AXY-1275T特							20A	46.8				要	バックガード付
5	ガス炊飯器	569	485	447	1	RR-550C [備品]							9.5φ	10.3				要	能力4.0～:10.0L
6	炊飯器置台	750	750	800	1	TKR-77BP													
7	引違戸付作業台	1150	600	800	1	TKD-116BPA													
8	2槽シンク	1100	600	800	1	S2-116BPA	15Ax2	15Ax2	40Ax2										
9	水切台	1000	600	800	1	PTK-106BPA			40A										
10	電気式食器消毒保管機	550	550	1920	1	ES-255											2.2		収容篭数:5個　アジャスト脚仕様
11	吊り戸棚 （ステンレス引違戸）	900	480	600	2	DSS-940													取付方法打合せ要
12	電子レンジ	488	380	298	1	NE-FL222 [備品]									1.4				
13	多目的キャビネット	390	490	1810	1	40-180													
	消費量合計													57.1	1.77	0	2.2		

一級建築士事務所　東京都登録第4539号
株式会社 楠山設計
東京都千代田区神田小川町三丁目２０番地

意匠設計
一級建築士登録第 301497 号
高 橋 徹

構造設計
構造設計一級建築士登録第 6676 号
仮 屋 薗 耕 一
一級建築士登録第 271669 号
仮 屋 薗 耕 一

設備設計
設備設計一級建築士登録第 1800 号
高 橋 徹
一級建築士登録第 301497 号
高 橋 徹

DATE

TITLE
坂東消防署庁舎建設工事

SUBTITLE
厨房設備機器表

SCALE
A1：S=NON
A3：A1×1/2

DRAWN NO.
設計図　意匠　AA － 123

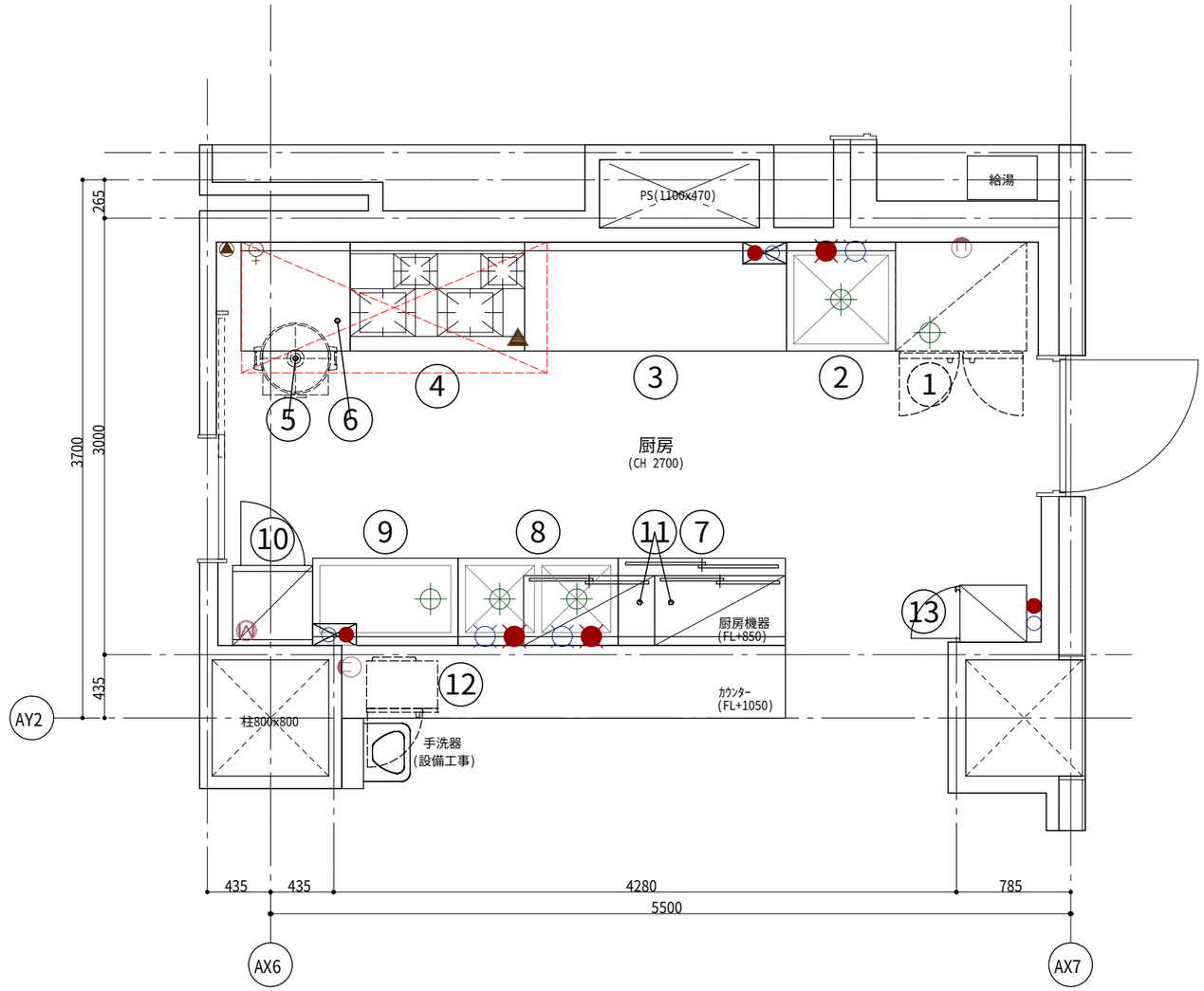

一級建築士事務所　東京都登録第4539号
株式会社 楠山設計
東京都千代田区神田小川町三丁目２０番地

意匠設計
一級建築士登録第 301497 号
高橋 徹

構造設計
構造設計一級建築士登録第 6676 号
仮屋薗 耕一
一級建築士登録第 271669 号
仮屋薗 耕一

設備設計
設備設計一級建築士登録第 1800 号
高橋 徹
一級建築士登録第 301497 号
高橋 徹

DATE

TITLE
坂東消防署庁舎建設工事

SUBTITLE
厨房機器平面図

SCALE
A1：S=1/20
A3：A1×1/2

DRAWN NO.
設計図　意匠 AA － 124

床排水・排水配管立上り位置図

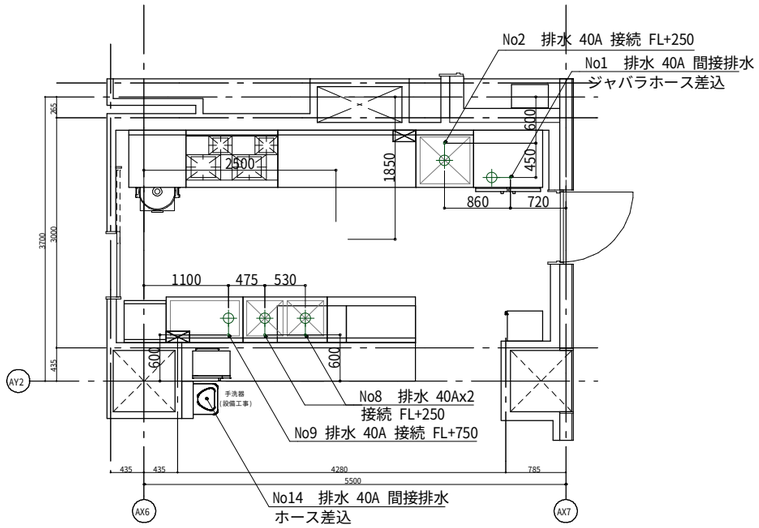

※ 特記なき高さは、厨房FLからの高さとする。
※ 床面立上り配管は、H=50止めとし、機器設置後接続とする。
※ 二次配管接続は、別途設備工事とする。

給水・排水・ガス配管立下り位置/接続位置図

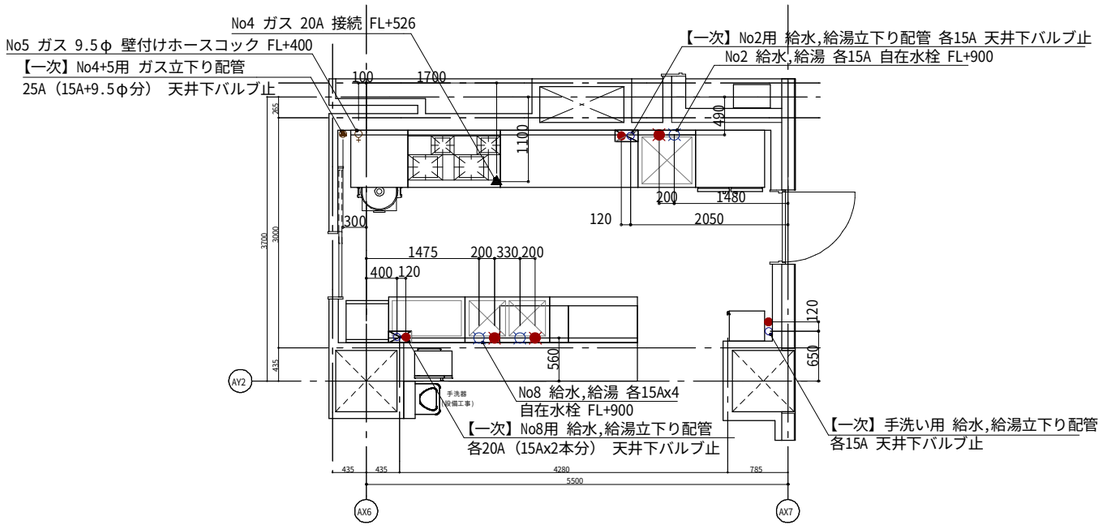

※ 特記なき高さHは、厨房FLからの高さとする。
※ 天井立下り配管は、天井下100mm止めとし、機器設置後接続又は水栓取付とする。
※ 機器への接続は、バルブ・コック取付後とする。(水栓を除く)
※ 二次配管接続は、別途設備工事とする。

床排水・排水配管立上り位置図

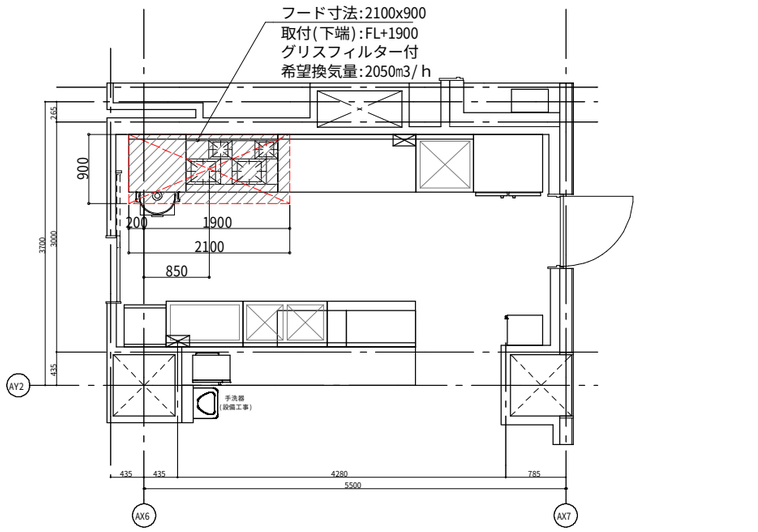

※ 特記なき高さは、厨房FLからの高さとする。
※ フード寸法は、内寸法とする。
※ 指示なきフードの取付高さは、フード下面でH=1900とする。
※ フードの風量は、0.3m/s以上、加熱機器1kWあたり30m3/h以上にて算出した値の大きな方とすること。

床排水・排水配管立上り位置図

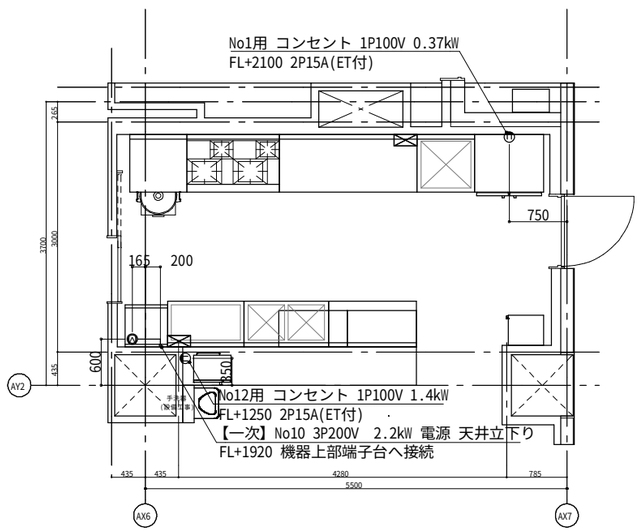

※ 特記なき高さは、厨房FLからの高さとする。
※ 機器への電源線接続は、別途設備工事とする。
※ 予備コンセントは、別途打合せとする。

一級建築士事務所　東京都登録第4539号
株式会社 楠山設計
東京都千代田区神田小川町三丁目20番地

意匠設計　一級建築士登録第 301497 号　高橋 徹

構造設計　構造設計一級建築士登録第 6676 号　仮屋薗 耕一
一級建築士登録第 271669 号　仮屋薗 耕一

設備設計　設備設計一級建築士登録第 1800 号　高橋 徹
一級建築士登録第 301497 号　高橋 徹

DATE

TITLE　坂東消防署庁舎建設工事

SUBTITLE　厨房設備機器　関係図

SCALE　A1：S=1/40　A3：A1×1/2

DRAWN NO.　設計図　意匠 AA － 125

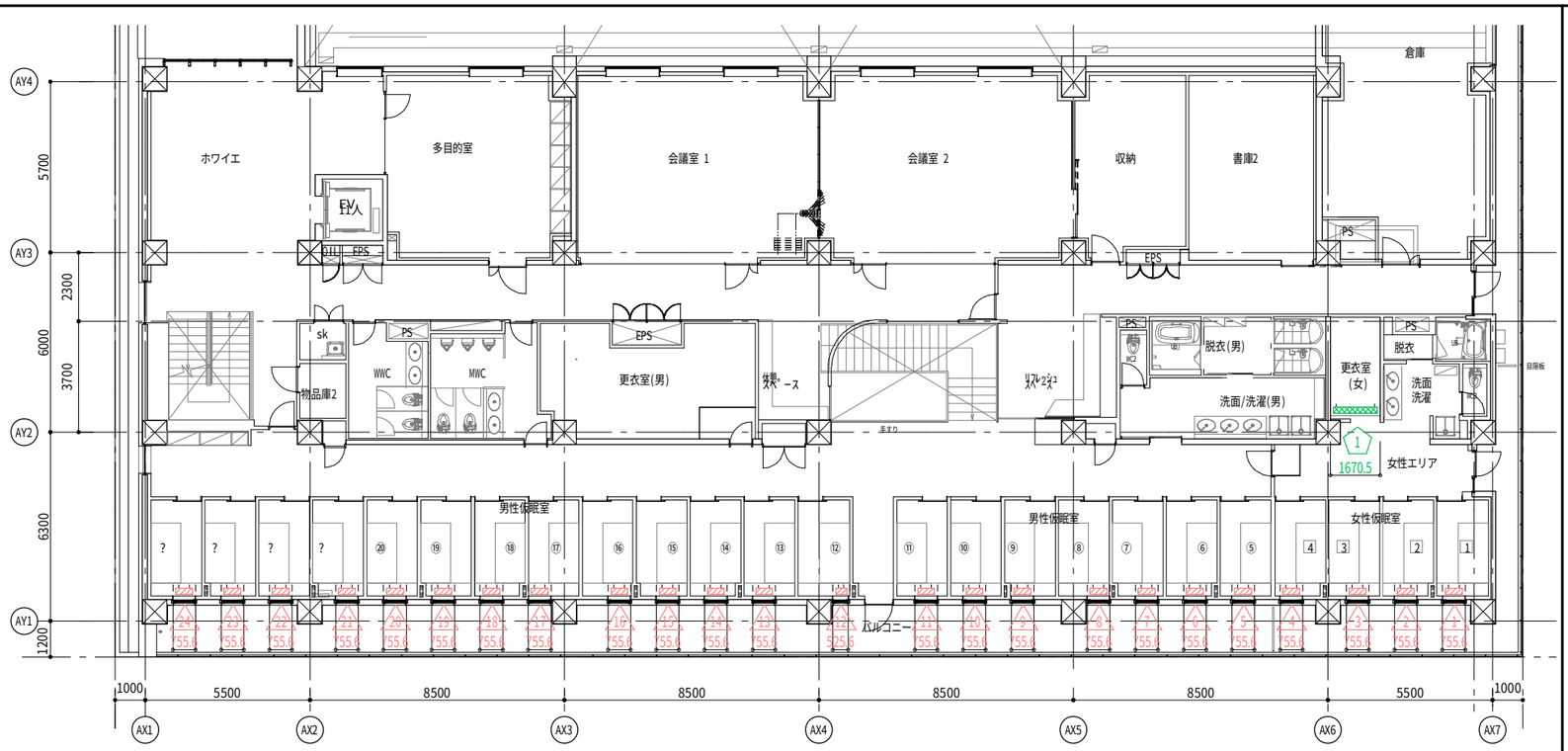

2階平面図

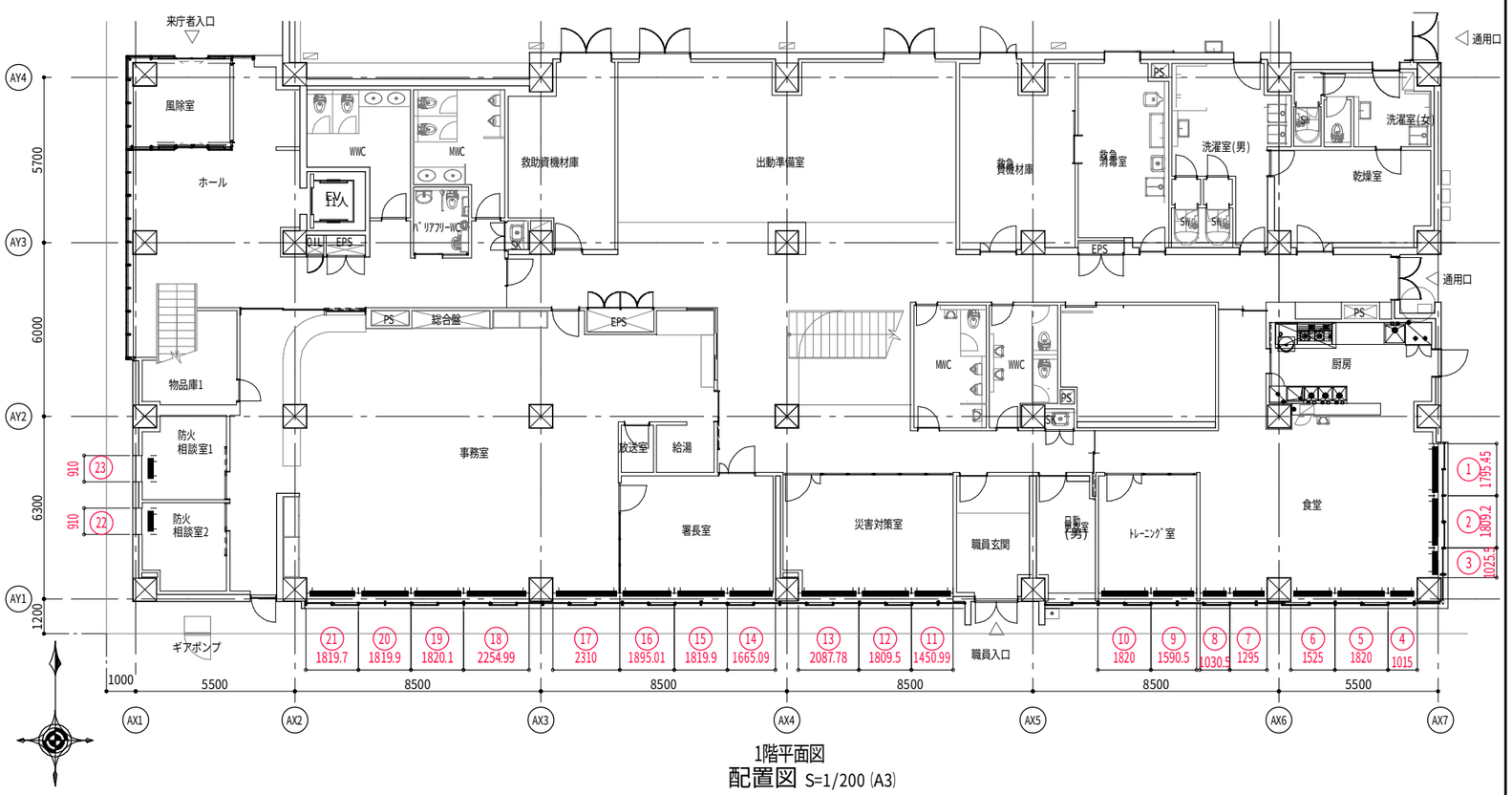

1階平面図

配置図 S=1/200 (A3)

凡例

**	手動よこ型ブラインド ユニコンモア25 (UMC-25) 同等品 スラット幅:25mm ループコード式
**	手動ロールスクリーン ソフィー 標準タイプ チェーン式 (RSC-O) 同等品 生地:プレト
**	手動カーテンレール 生地:サンゲツ ジャマイカⅡ

** 手動よこ型ブラインド ユニコンモア25 (UMC-25) 同等品

階	部屋	製品W	製品H	数量	備考
1F	食堂	1800	1700	3	
		1050		2	
		1000		1	
		1500		1	
		1300		1	
	トレーニング室	1600	1700	1	
		1800		1	
	災害対策室	1450	1700	1	
		1800		1	
		2100		1	
	署長室	1650	1700	1	
		1800		1	
		1900		1	
	事務室	2300	1700	1	
		2250		1	
		1800		3	
	防火相談室1,2	900	1700	2	
			合計	23	

** 手動ロールスクリーン ソフィー 標準タイプ チェーン式 (RSC-O) 同等品

階	部屋	製品W	製品H	数量	備考
2F	女性仮眠室	750	1510	4	
	男性仮眠室	750	1510	19	
		550		1	
			合計	24	

** 手動カーテンレール

階	部屋	製品W	製品H	数量	備考
2F	更衣室(女)	1650	2500	1	

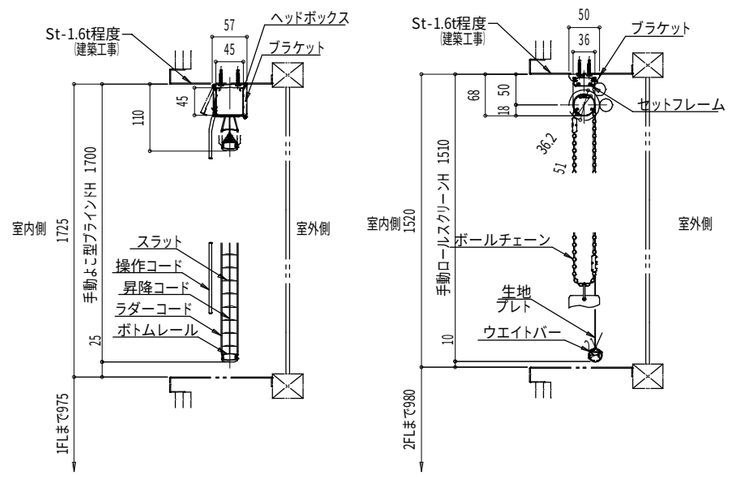

縦断面図 S=1/10 (A3)

一級建築士事務所 東京都登録第4539号
株式会社 楠山設計
東京都千代田区神田小川町三丁目20番地

意匠設計 一級建築士登録第 301497 号 高橋 徹

構造設計 構造設計一級建築士登録第 6676 号 仮屋薗 耕一
一級建築士登録第 271669 号 仮屋薗 耕一

設備設計 設備設計一級建築士登録第 1800 号 高橋 徹
一級建築士登録第 301497 号 高橋 徹

DATE

TITLE 坂東消防署庁舎建設工事

SUBTITLE 手動ブラインド詳細図

SCALE A1:S=1/100、5 A3:A1×1/2

DRAWN NO. 設計図 意匠 AA - 126

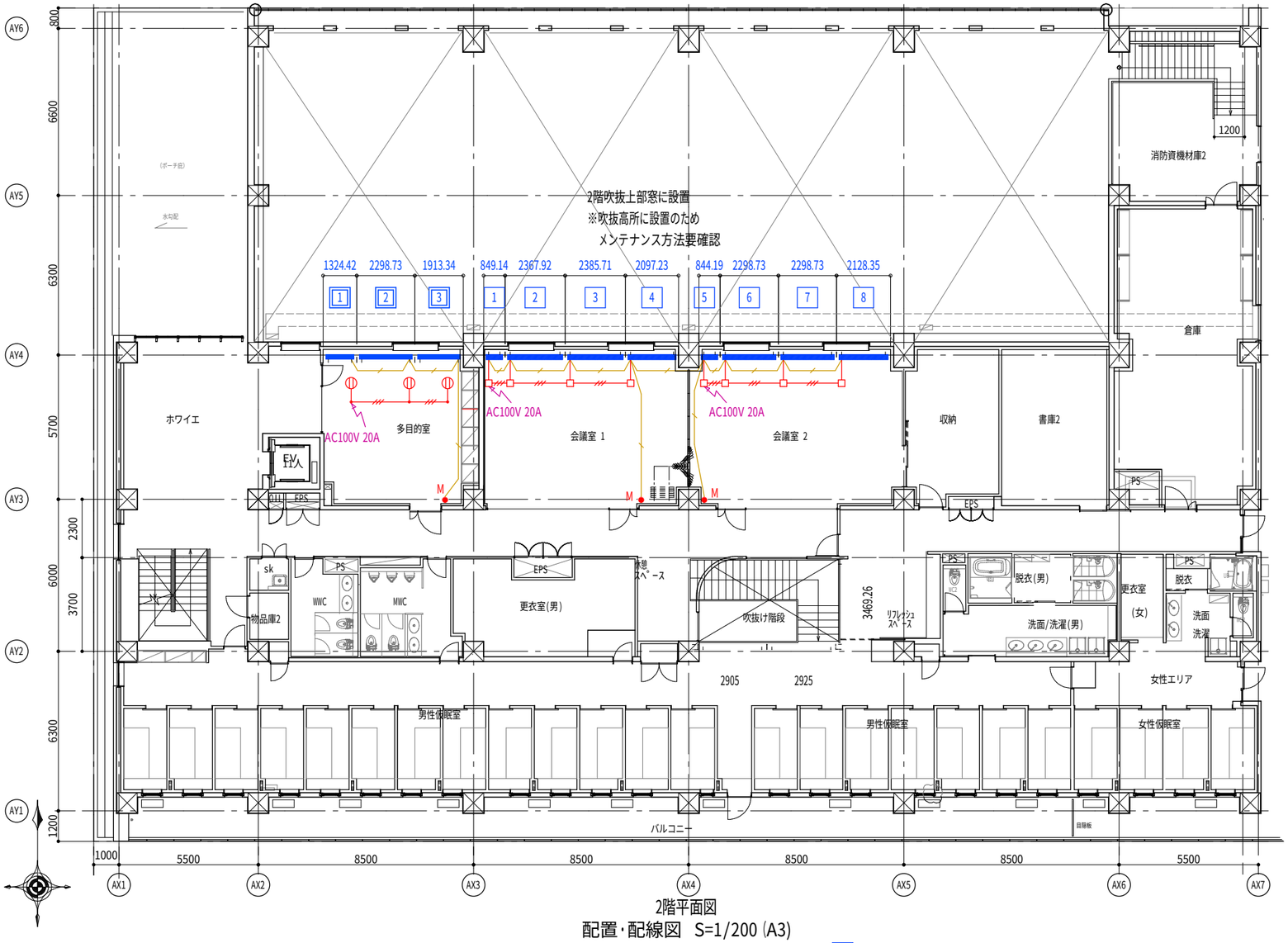

2階平面図
配置・配線図 S=1/200 (A3)

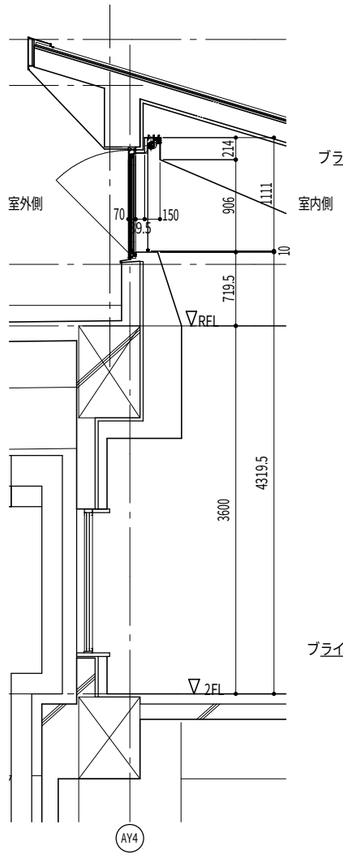

** **電動ロールスクリーンφ60、φ50

縦断面図 S=1/30

※吹抜高所に設置のため
メンテナンス方法要確認

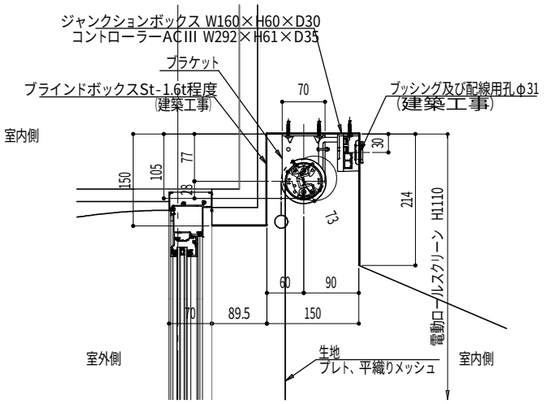

** 電動ロールスクリーン φ60

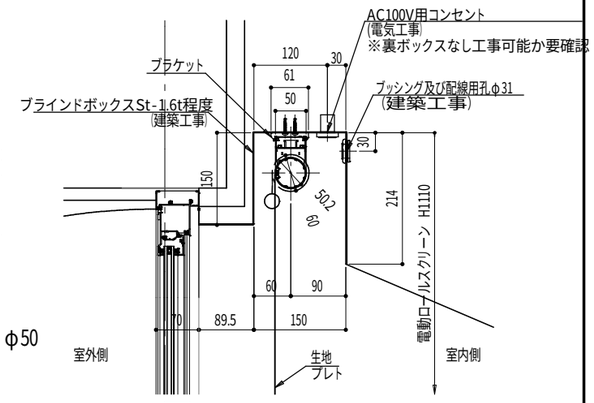

** 電動ロールスクリーン φ50

縦断面詳細図 S=1/10 (A3)

凡例

**	電動ロールスクリーン φ60 ソフィー テクノタイプ (MEMTRS-60) 同等品 AC100V 1.5A/台 生地:プレト,平織りメッシュ
**	電動ロールスクリーン φ50 ソフィー サイレント電動式 マルチIR仕様 (MSNRS-O) 同等品 AC100V 0.5A/台 生地:プレト
	電源線: VVF 1.6-3C (ジョイントボックス間)
	電源線: VCT 2-3C (ジョイントボックス～ブラインド間)
	通信線・スイッチ線: UTP-4P LANケーブル CAT5E (ブラインド～ブラインド間渡り) (ロールスクリーンφ60～スイッチ間) ※配線距離: 25m以内 (ロールスクリーンφ50～スイッチ間) ※配線距離: 10m以内
□	ジョイントボックス
	天井コンセント (AC100V用)
	電源供給 AC100V 20A (ブラインド専用回路とする)
M ●	スイッチ (個別、グループ、一斉) ※タイマーは最大8個 液晶マルチコントローラー

工事区分

	項 目	工事区分		
		建築	電気	ブラインド
1	ブラインドボックスの設置	○		
2	ブラインドボックス配線孔あけ	○		
3	スイッチ取付開口	○		
4	アウトレットボックスの設置		○	
5	電源(AC100V)の供給		○	
6	コンセントの設置		○	
7	電源線の配管(区画貫通含む)		○	
8	通信線の配管(区画貫通含む)		○	
9	電源線の配線			○
10	通信線の配線			○
11	ブラインドの設置・結線・調整			○
12	スイッチの設置・結線・調整			○

** 電動ロールスクリーン φ60 ソフィー テクノタイプ (MEMTRS-60) 同等品

階	部屋	製品W	製品H	数量	備考
2F	会議室 1	850	1110	1	生地
		2350		1	プレト
		2400		1	
		2100		1	
	会議室 2	850	1110	1	生地
		2300		2	プレト
		2150		1	
			合計	8	

** 電動ロールスクリーン φ50
ソフィー サイレント電動式 マルチIR仕様 (MSNRS-O) 同等品

階	部屋	製品W	製品H	数量	備考
2F	多目的室	1300	1110	1	生地
		2300		1	プレト
		1900		1	
			合計	3	

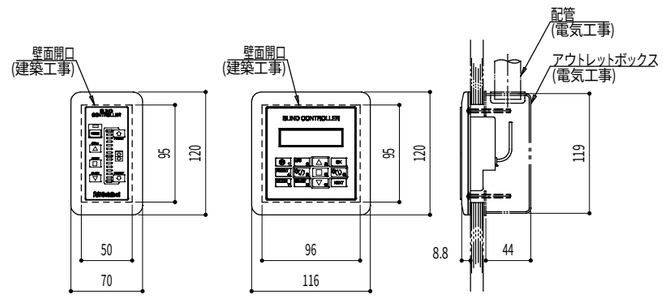

プレート色:ホワイト
グループコントローラー
ロールスクリーン用

プレート色:ホワイト
液晶マルチコントローラー

スイッチ図 S=1/6 (A3)

一級建築士事務所 東京都登録第4539号
株式会社 楠山設計
東京都千代田区神田小川町三丁目20番地

意匠設計 一級建築士登録第 301497 号 高橋 徹

構造設計 構造設計一級建築士登録第 6676 号 仮屋薗 耕一
一級建築士登録第 271669 号 仮屋薗 耕一

設備設計 設備設計一級建築士登録第 1800 号 高橋 徹
一級建築士登録第 301497 号 高橋 徹

DATE

TITLE 坂東消防署庁舎建設工事

SUBTITLE 電動ロールスクリーン詳細図

SCALE A1:S=1/100、5、3 A3:A1×1/2

DRAWN NO. 設計図 意匠 AA - 127

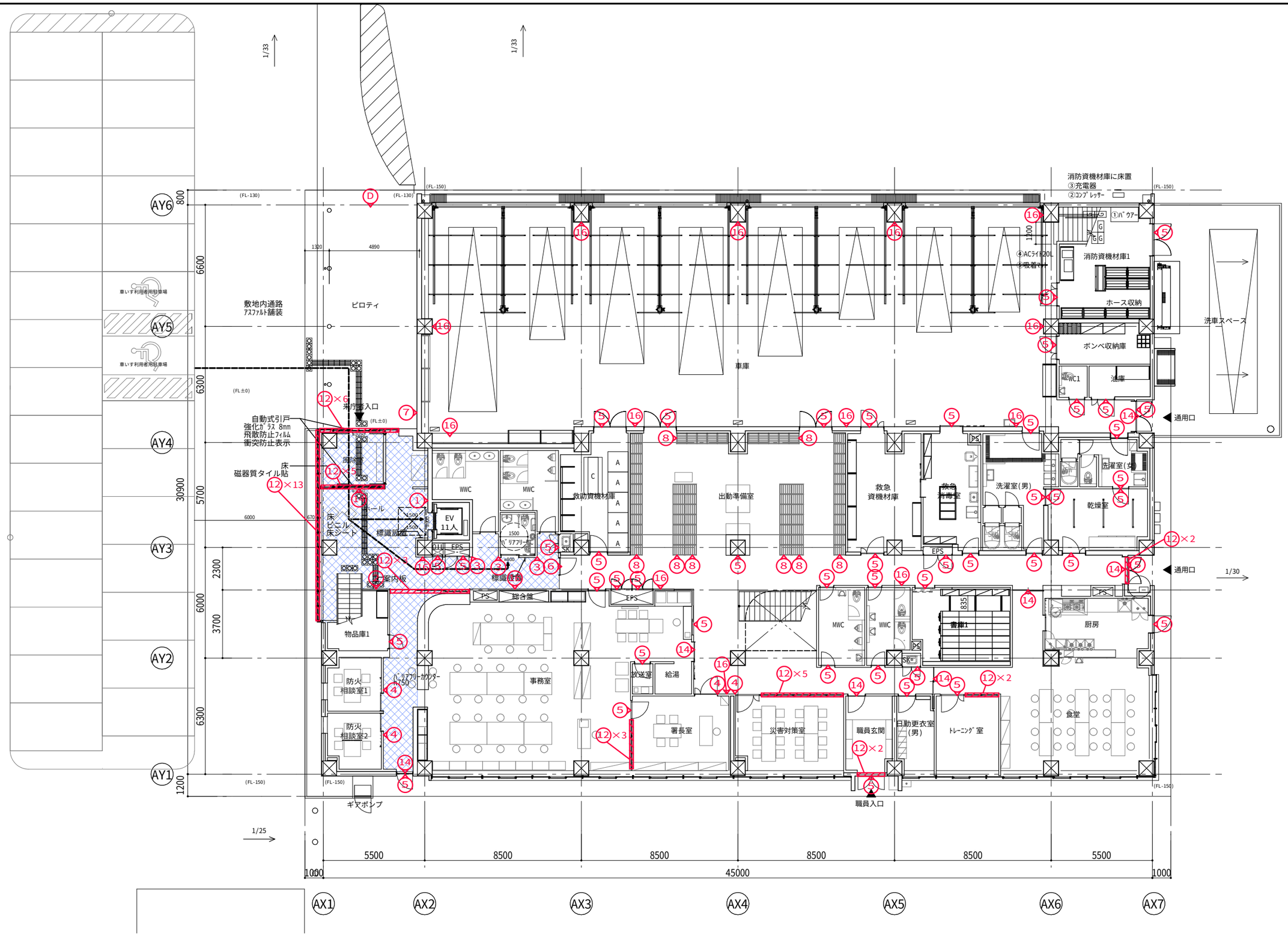

一級建築士事務所 東京都登録第4539号 株式会社 楠山設計 東京都千代田区神田小川町三丁目２０番地	意匠設計	一級建築士登録第 301497 号 高橋 徹	構造設計	構造設計一級建築士登録第 6676 号 仮屋薗 耕一 一級建築士登録第 271669 号 仮屋薗 耕一	設備設計	設備設計一級建築士登録第 1800 号 高橋 徹 一級建築士登録第 301497 号 高橋 徹	DATE	TITLE 坂東消防署庁舎建設工事 SUBTITLE 庁舎 1階サインキープラン	SCALE A1：1/100 A3：A1×1/2 DRAWN NO. 設計図 意匠 AA － 128

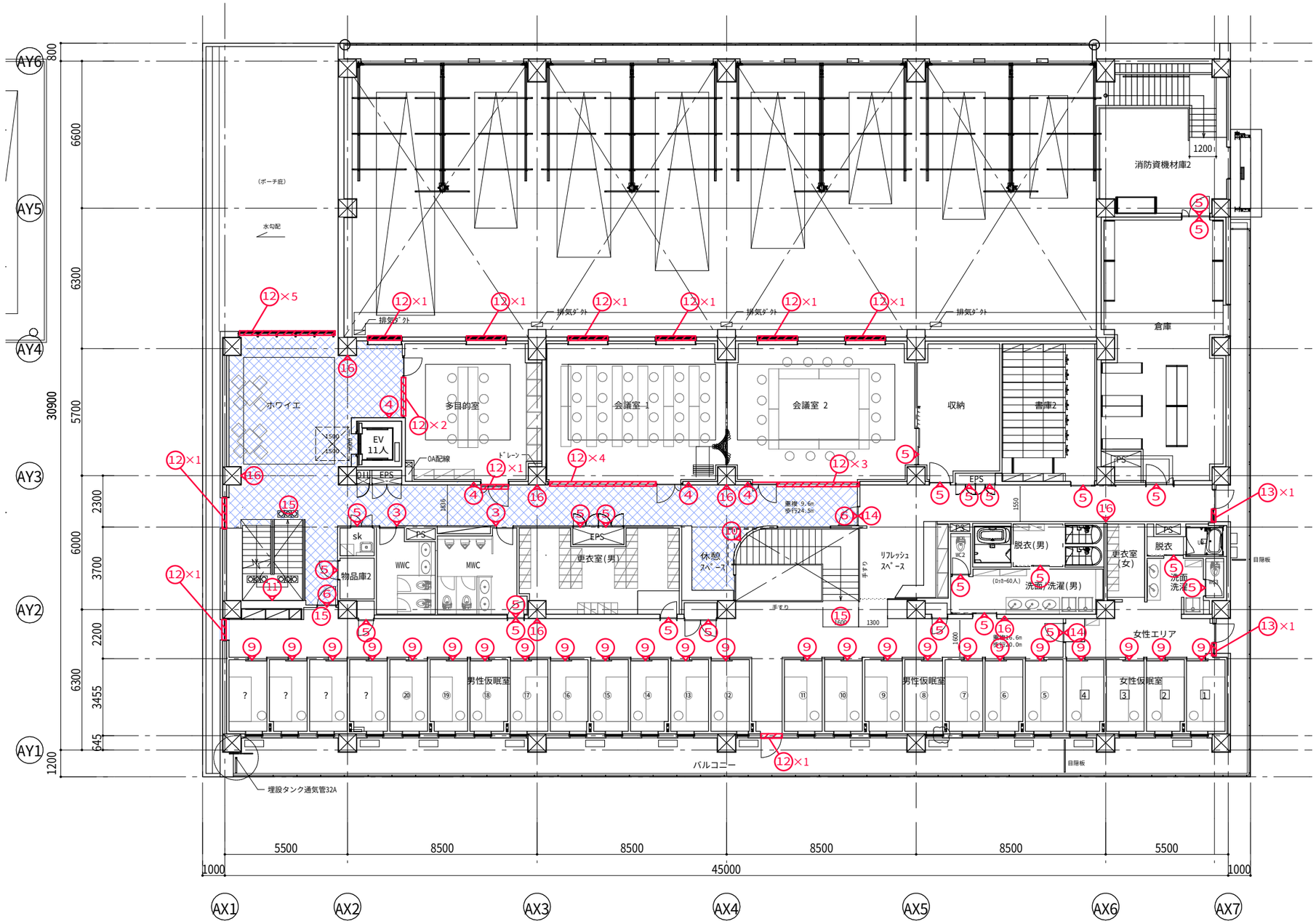

一級建築士事務所　東京都登録第4539号

株式会社 楠山設計

東京都千代田区神田小川町三丁目２０番地

意匠設計	構造設計	設備設計
一級建築士登録第 301497 号 高橋 徹	構造設計一級建築士登録第 6676 号 仮屋薗 耕一 一級建築士登録第 271669 号 仮屋薗 耕一	設備設計一級建築士登録第 1800 号 高橋 徹 一級建築士登録第 301497 号 高橋 徹

DATE

TITLE　坂東消防署庁舎建設工事

SUBTITLE　庁舎　2階サインキープラン

SCALE　A1：1/100　A3：A1×1/2

DRAWN NO.　設計図　意匠 AA － 129

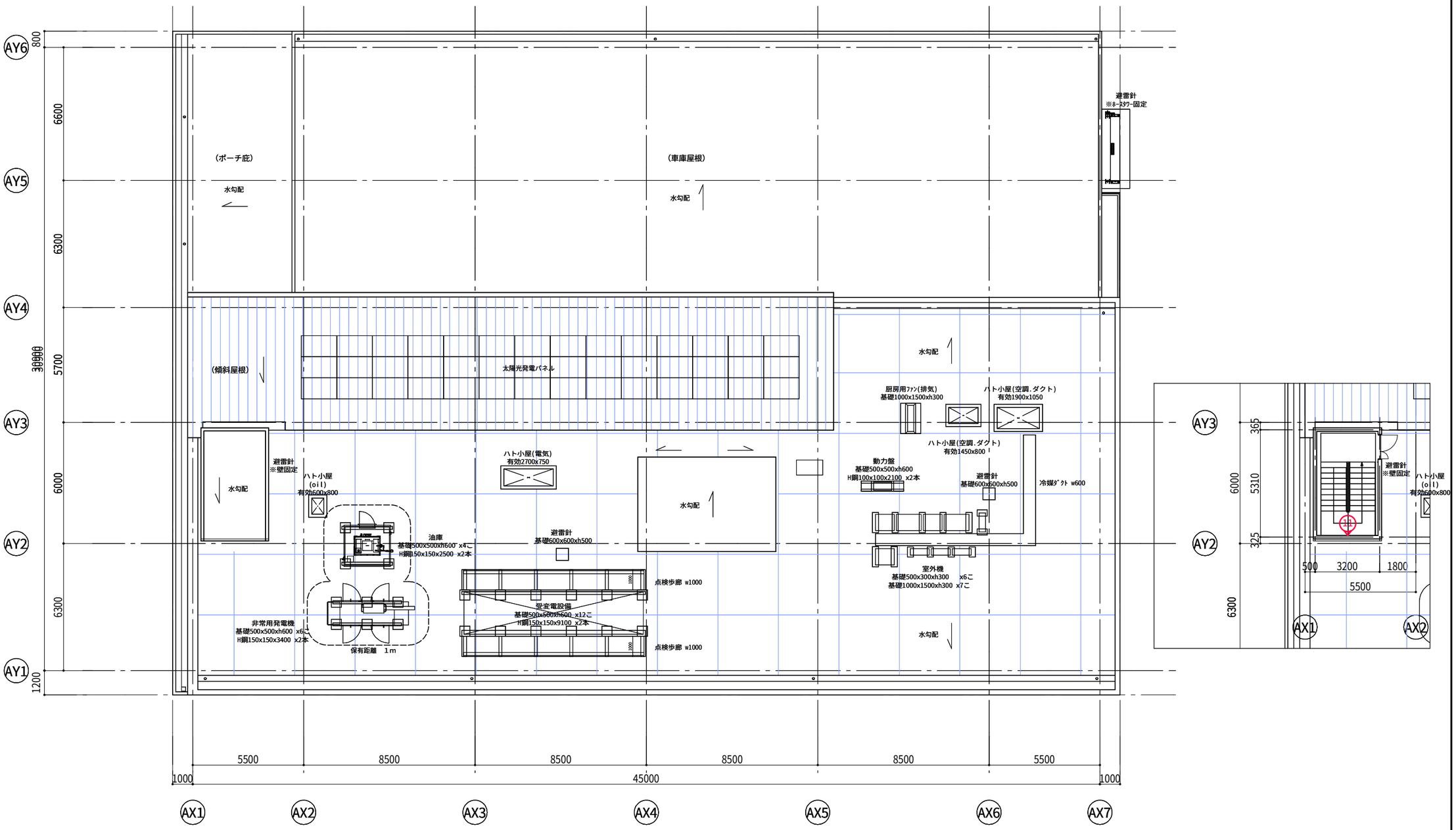

一級建築士事務所　東京都登録第4539号

株式会社 楠山設計

東京都千代田区神田小川町三丁目２０番地

意匠設計	一級建築士登録第 301497 号 高 橋 徹	構造設計	構造設計一級建築士登録第 6676 号 仮 屋 薗 耕 一 一級建築士登録第 271669 号 仮 屋 薗 耕 一	設備設計	設備設計一級建築士登録第 1800 号 高 橋 徹 一級建築士登録第 301497 号 高 橋 徹	DATE	

TITLE　坂東消防署庁舎建設工事

SUBTITLE　庁舎　R階サインキープラン

SCALE　A1：1/100　A3：A1×1/2

DRAWN NO.　設計図　意匠　AA － 130

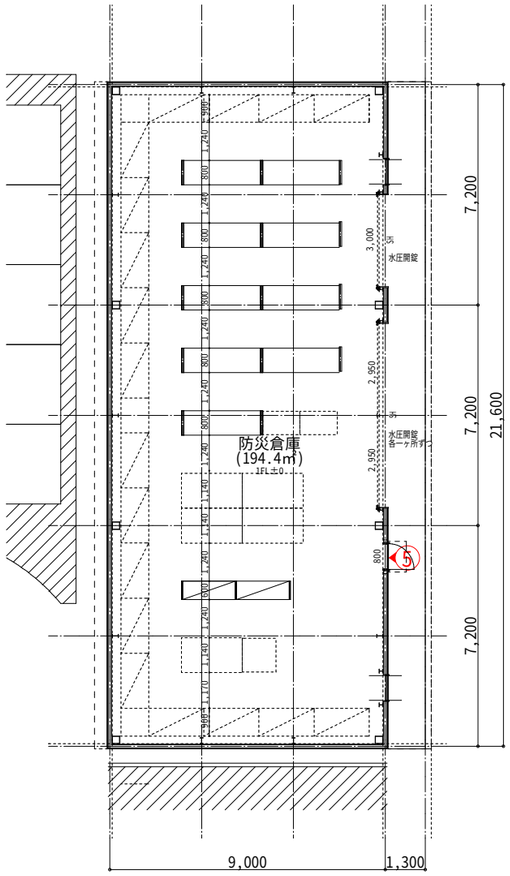

防災倉庫

一級建築士事務所　東京都登録第4539号
株式会社 楠山設計
東京都千代田区神田小川町三丁目２０番地

意匠設計
一級建築士登録第 301497 号
高橋 徹

構造設計
構造設計一級建築士登録第 6676 号
仮屋薗 耕一
一級建築士登録第 271669 号
仮屋薗 耕一

設備設計
設備設計一級建築士登録第 号
一級建築士登録第 301497 号
高橋 徹

DATE

TITLE
坂東消防署庁舎建設工事

SUBTITLE
防災倉庫サインキープラン

SCALE
A1：S=1/100
A3：A1×1/2

DRAWN NO.
設計図　意匠 AA － 131

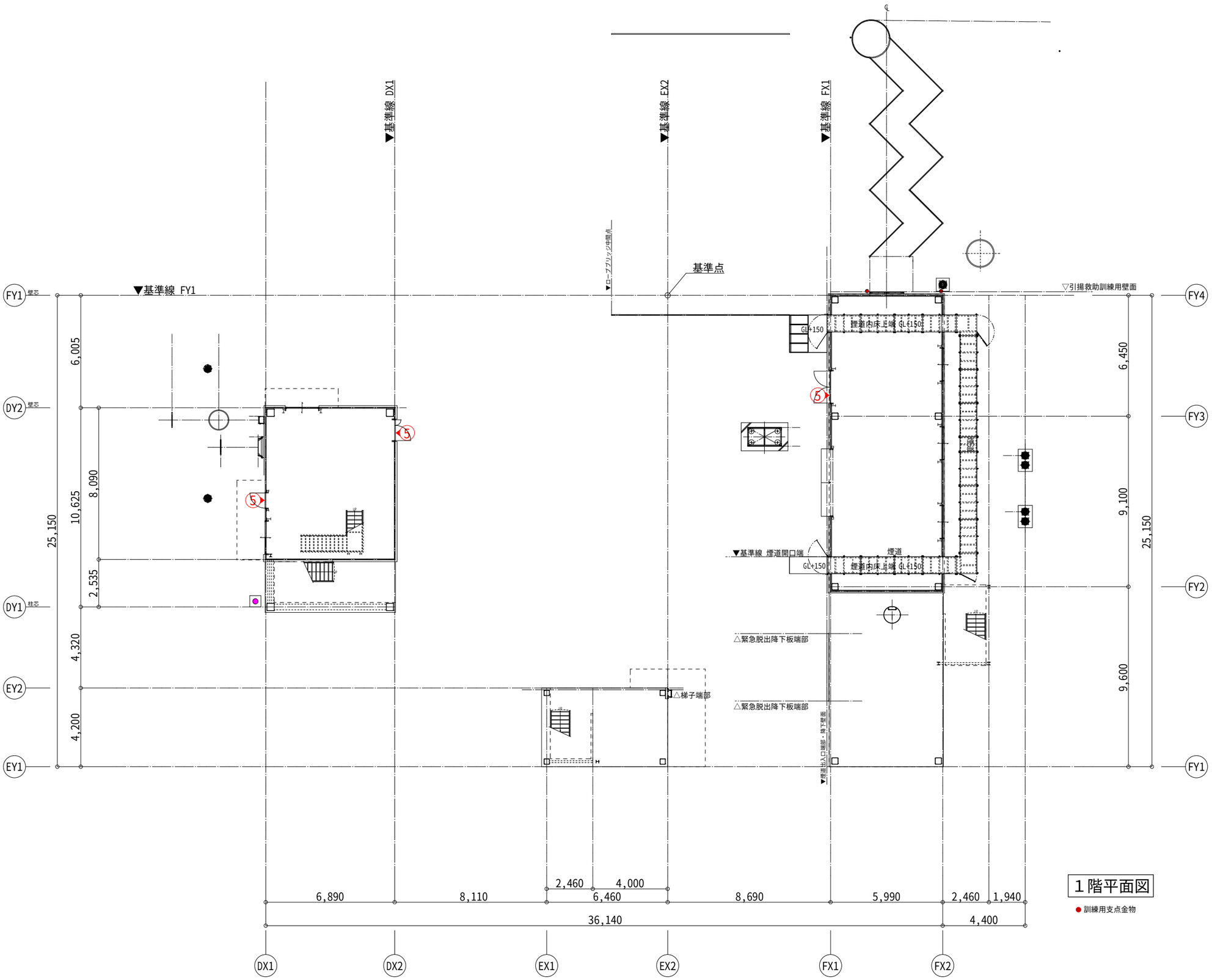

1階平面図

● 訓練用支点金物

一級建築士事務所 東京都登録第4539号 株式会社 楠山設計 東京都千代田区神田小川町三丁目２０番地	意匠設計	一級建築士登録第 301497 号 高橋 徹	構造設計	構造設計一級建築士登録第 6676 号 仮屋薗 耕一 一級建築士登録第 271669 号 仮屋薗 耕一	設備設計	設備設計一級建築士登録第 号 一級建築士登録第 301497 号 高橋 徹	DATE	TITLE 坂東消防署庁舎建設工事 SUBTITLE 訓練塔 1階サインキープラン SCALE A1：S=1/100 A3：A1×1/2 DRAWN NO. 設計図 意匠 AA－132

２階平面図

● 訓練用支点金物

一級建築士事務所　東京都登録第4539号 株式会社 楠山設計 東京都千代田区神田小川町三丁目２０番地	意匠設計	一級建築士登録第 301497 号 高橋 徹	構造設計	構造設計一級建築士登録第 6676 号 仮屋薗 耕一 一級建築士登録第 271669 号 仮屋薗 耕一	設備設計	設備設計一級建築士登録第 号 一級建築士登録第 301497 号 高橋 徹	DATE

TITLE 坂東消防署庁舎建設工事

SUBTITLE 訓練塔 2階サインキープラン

SCALE A1：S=1/100 A3：A1×1/2

DRAWN NO. 設計図 意匠 AA－133

EX1	自立型施設名称サイン	縮尺 1:10,1:20	数量 1

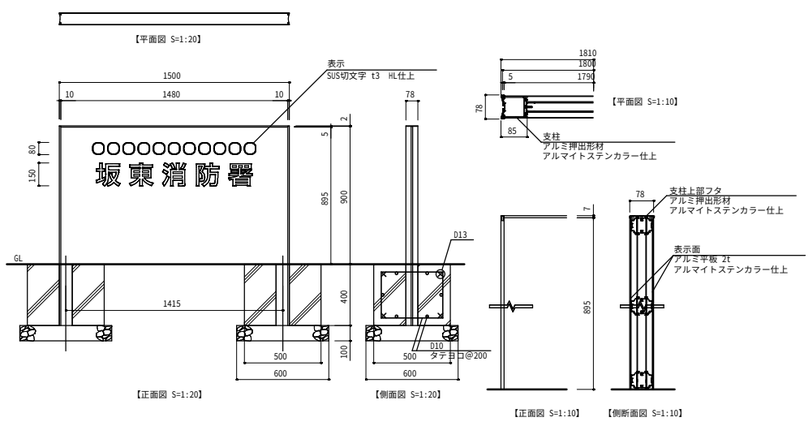

EX2	自立型駐車場サイン	縮尺 1:10,1:20	数量 1

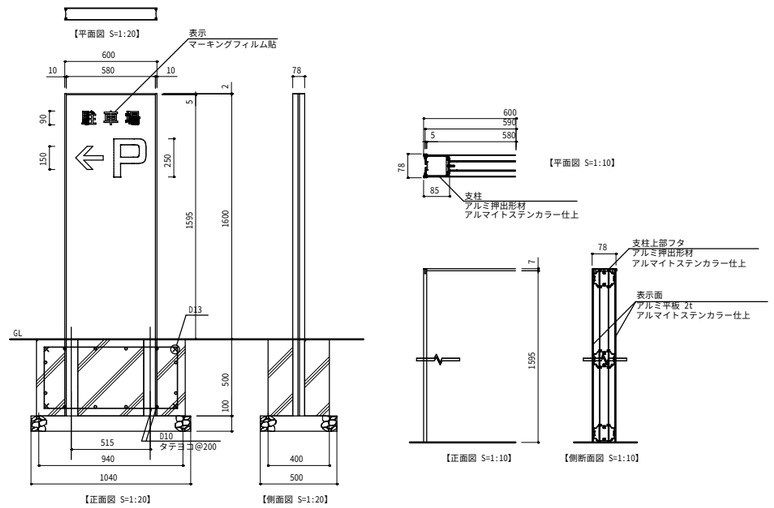

EX3	自立型出庫注意サイン	縮尺 1:10,1:20	数量 1

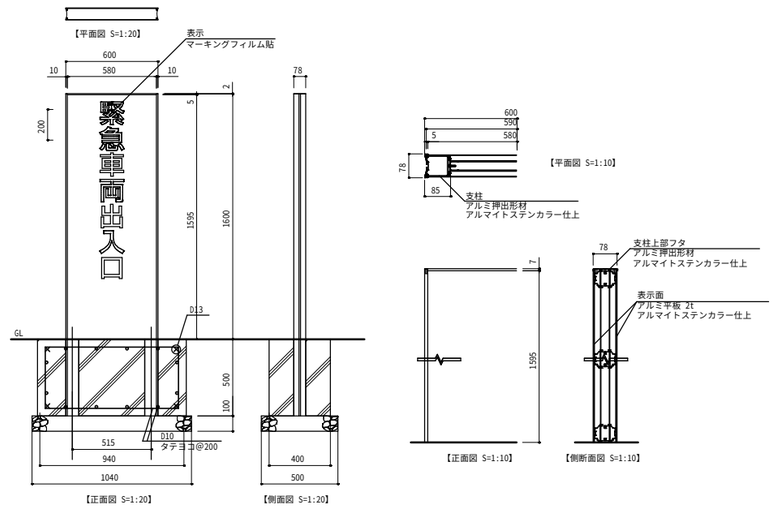

A	施設名称サイン	縮尺 1:2,1:8	数量 1

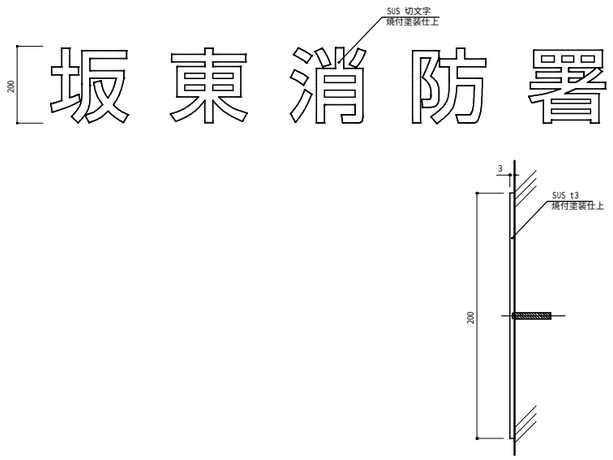

B	119サイン	縮尺 1:5,1:20	数量 1

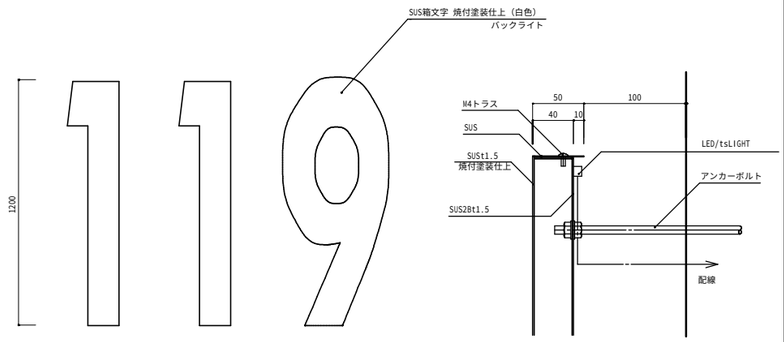

1	総合案内板	縮尺 1:3,1:10	数量 1

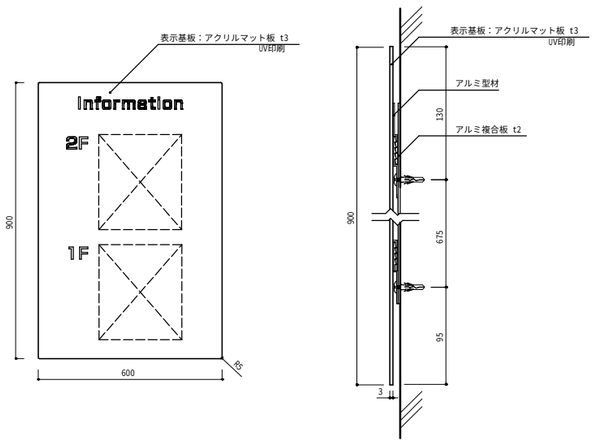

2	誘導サイン	縮尺 1:3,1:4	数量 1

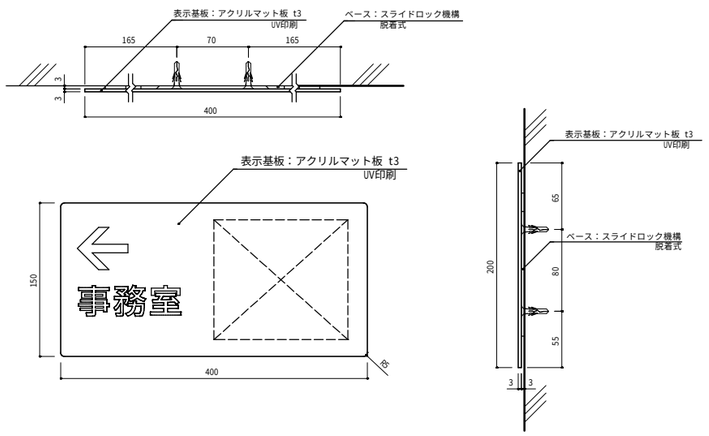

3	突出型室名サイン	縮尺 1:2,1:3	数量 5

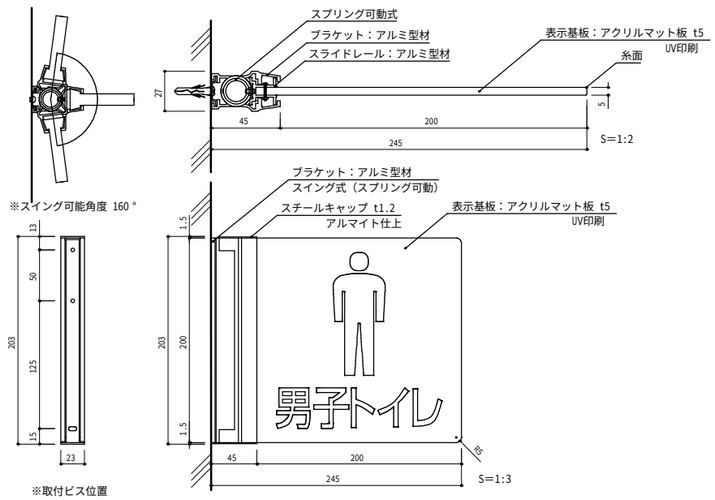

4	平付型室名サイン	縮尺 1:2,1:3	数量 8

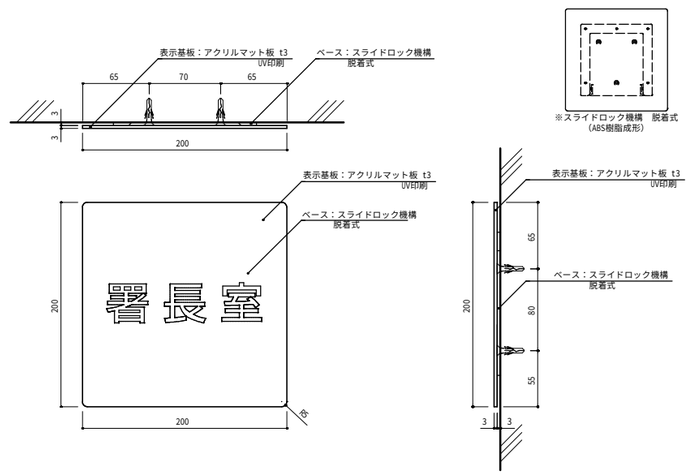

一級建築士事務所　東京都登録第4539号
株式会社 楠山設計
東京都千代田区神田小川町三丁目２０番地

意匠設計
一級建築士登録第 301497 号
高橋 徹

構造設計
構造設計一級建築士登録第 6676 号
仮屋薗 耕一
一級建築士登録第 271669 号
仮屋薗 耕一

設備設計
設備設計一級建築士登録第 1800 号
高橋 徹
一級建築士登録第 301497 号
高橋 徹

DATE

TITLE
坂東消防署庁舎建設工事

SUBTITLE
サイン詳細図-1

SCALE
A1：図示
A3：A1×1/2

DRAWN NO.
設計図 意匠 AA － 134

5	室名サイン	縮尺 1:1	数量 75

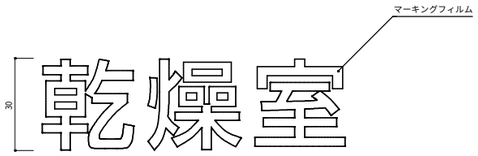

6	関係者以外立入禁止サイン	縮尺 1:3	数量 3

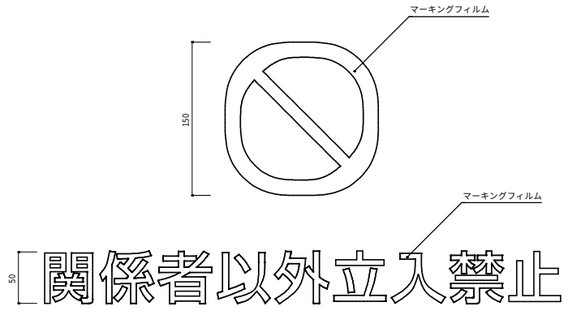

7	フロア案内板	縮尺 1:2,1:4	数量 1

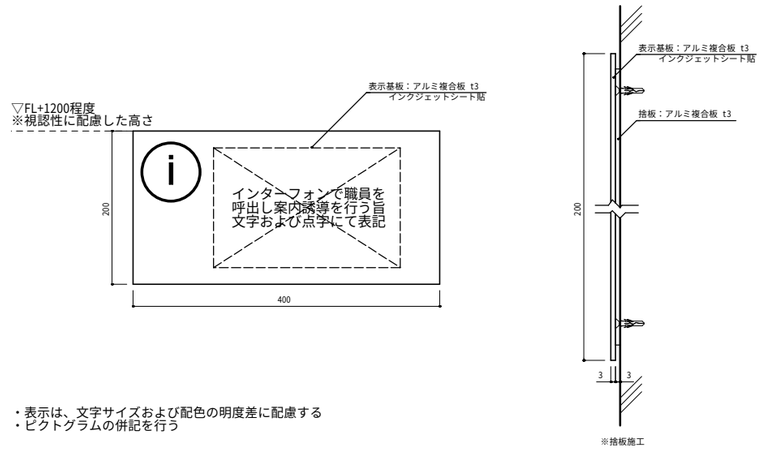

・表示は、文字サイズおよび配色の明度差に配慮する
・ピクトグラムの併記を行う

8	ロッカーサイン	縮尺 1:20	数量 8

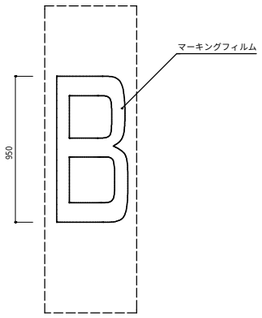

9	仮眠室サイン	縮尺 1:3	数量 24

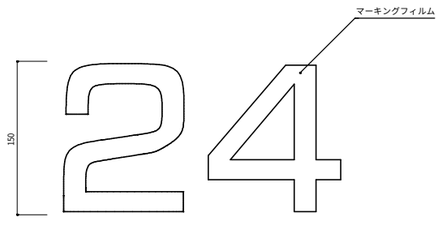

10	誘導表示	縮尺 1:5	数量 1

11	踊場サイン	縮尺 1:2,1:5	数量 2

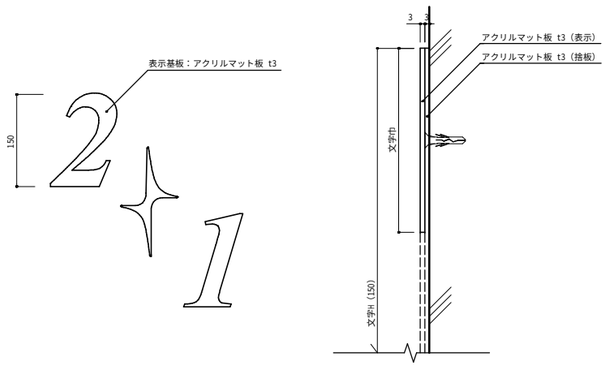

12	衝突防止（3枚1組）	縮尺 1:2,1:5	数量 195

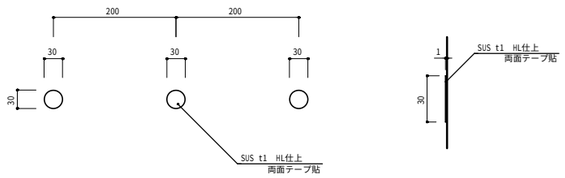

13	衝突防止（2枚1組）	縮尺 1:2,1:5	数量 4

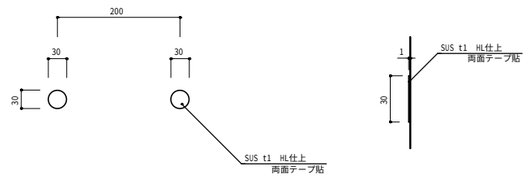

一級建築士事務所　東京都登録第4539号
株式会社 楠山設計
東京都千代田区神田小川町三丁目２０番地

意匠設計
一級建築士登録第 301497 号
高橋 徹

構造設計
構造設計一級建築士登録第 6676 号
仮屋薗 耕一
一級建築士登録第 271669 号
仮屋薗 耕一

設備設計
設備設計一級建築士登録第 1800 号
高橋 徹
一級建築士登録第 301497 号
高橋 徹

DATE

TITLE
坂東消防署庁舎建設工事

SUBTITLE
サイン詳細図-2

SCALE
A1：図示
A3：A1×1/2

DRAWN NO.
設計図　意匠 AA － 135

14	誘導標識（避難口 壁）	縮尺 1:2,1:3	数量 10

1階 ： 8
2階 ： 2

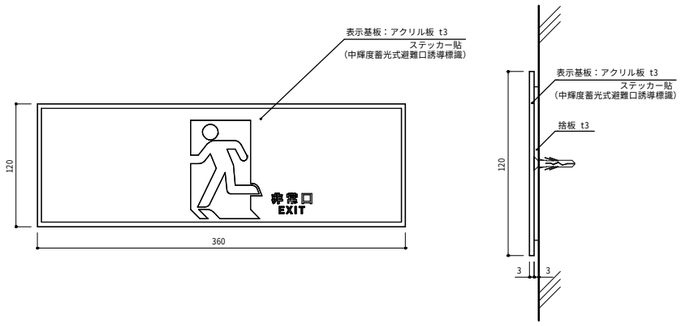

＊捨板施工

15	誘導標識（避難口 両面 天井）	縮尺 1:3	数量 3

2階 ： 3

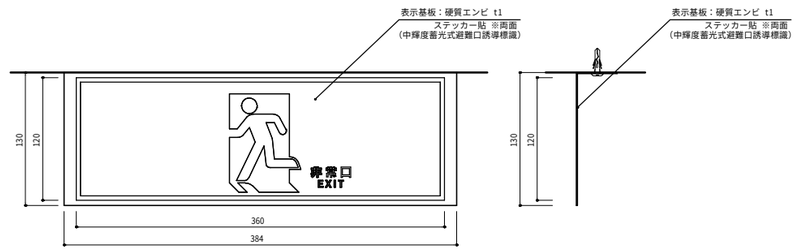

16	避難誘導（通路 壁）	縮尺 1:2,1:5	数量 22

1階 ： 15
2階 ： 7

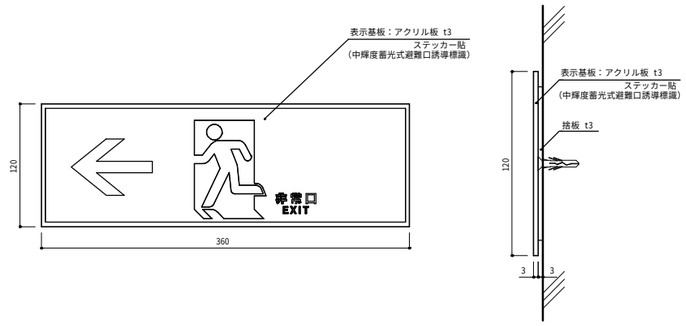

＊捨板施工

■サイン特記仕様

[１]使用材料
　ａ．木材　　：ＶＯＣ商品（ホルムアルデヒド基準Ｆ☆☆☆☆対応）
　ｂ．アルミ　　：ＪＩＳ－Ｈ４１００　Ａ－６０６３　Ｓ－Ｔ５（アルミ押出型材）
　ｃ．アクリル　：ＪＩＳ－Ｋ－６７１８－１（キャスト板），ＪＩＳ－Ｋ－６７１８－２（押出板）
　ｄ．ステンレス　：ＪＩＳ－Ｇ４３０５　ＳＵＳ３０４、ＨＬ仕上

[２]フォント
　ａ．書体については、丸ゴシックは「スーラＤＢ」、角ゴシックは「新ゴＭ」を基準とする。
　　※ただし、係員より特定の書体の指示があった場合にはこの限りではない。

[３]ピクトグラム
　ａ．図柄については、原稿を作成し係員の承認を受けること。

[４]ユニバーサルデザイン
　ａ．ピクトグラム表示や点字サインの導入を推奨する。
　ｂ．多様な色覚に対応した配色や明度差を理解しているＣＵＤ賛助会員による製作を推奨する。

[５]取付位置・方法
　ａ．取付位置については、視認性を考慮し係員と協議の上決定する。
　ｂ．取付方法については、取付位置の下地などを考慮し適切な方法で取り付けを行うこと。
　ｃ．障害者用サインについては、自治体福祉要綱に基づき、係員と協議の上決定する。

[６]その他
　ａ．室名札については、部屋の移動・名称変更に対応できるよう脱着式を基本とする。
　　又、室名札脱着の際には　スライドロック機構、専用吸盤などを利用し
　　商品の損傷等がなくスムーズに脱着できる仕様を推奨する。
　ｂ．サイン計画については、当施設の他工事と充分に調整協議をすること。

一級建築士事務所　東京都登録第４５３９号
株式会社 楠山設計
東京都千代田区神田小川町三丁目２０番地

意匠設計
一級建築士登録第 301497 号
高橋 徹

構造設計
構造設計一級建築士登録第 6676 号
仮屋薗 耕一
一級建築士登録第 271669 号
仮屋薗 耕一

設備設計
設備設計一級建築士登録第 1800 号
高橋 徹
一級建築士登録第 301497 号
高橋 徹

DATE

TITLE
坂東消防署庁舎建設工事

SUBTITLE
サイン詳細図-3

SCALE
A1：図示
A3：A1×1/2

DRAWN NO.
設計図　意匠 AA － 136

エレベーター仕様

基本仕様	号機名	NO.1
	型式	機械室レス標準型エレベーター
	用途	乗用兼車いす用
	定格積載質量/定員	750kg/11人乗
	定格速度	45m/min
	運転方式	乗合全自動方式（基準階復帰方式）
	制御方式	インバータ制御方式（マイコン制御、愛情アナウンス付）
	停止階	2箇所（1,2 階）
	かご寸法	間口1400mm　奥行1350mm　天井高さ2250mm
	出入口寸法	幅900mm　高さ2100mm
	戸型式	2枚戸中央開き
	電動機	AC 3.5kW
	動力用電源	AC 3φ 200V 50Hz
	照明用電源	AC 1φ 100V 50Hz
	連絡装置設置場所	同時通話式インターホン
	監視装置	リモートメンテナンスインターフェース付 （リモートメンテナンスを提供するためには、別途保守契約をしていただく必要があります）
管制運転	地震	有り（P波およびS波感知）（リスタート機能付）
	火災	有り（火報と連動した接点による自動式）
	停電	有り
	自家発	無し
乗場仕様	三方枠	1,2階　小枠 ステンレスヘアライン仕上
	乗場戸	1,2階　化粧鋼板
	幕板	1,2階　無し
	敷居	1,2階　硬質アルミ
	ホールランタン	1,2階　無し
	インジケーター	1,2階　縦型デジタル表示 カバー：ステンレスヘアライン仕上
	ホールボタン	1,2階　抗菌凸文字ボタン（φ45）（ＳＩＡＡ認証） インジケーターに組込
かご仕様	天井	スタンダード（メーカー標準）
	前側板	化粧鋼板
	側板	化粧鋼板
	戸	化粧鋼板
	出入口上部	化粧鋼板
	床	樹脂タイル（2T）
	幅木	化粧鋼板（アルミナムシルバー）
	敷居	硬質アルミ
	操作盤 ボタン	抗菌凸文字ボタン（φ33）（ＳＩＡＡ認証）
	操作盤 カバー	樹脂成型品（アルミナムシルバー）
	インジケーター	カラー液晶表示（背景色：白）操作盤に組込
	車いす用操作盤 ボタン	抗菌凸文字ボタン（φ33）（ＳＩＡＡ認証）
	車いす用操作盤 カバー	樹脂成型品（アルミナムシルバー）
	気くばり操作盤 ボタン	無し
	気くばり操作盤 カバー	無し
	鏡	ステンレス製（フルハイトミラー）
	ハンドレール	ステンレスパイプ：ステンレスヘアライン仕上
監視盤		無し
耐震クラス		A14
特記仕様	昇降機技術基準の解説 2016年版対応	
	車いす注意銘板付（横型）（1,2階）	
	点字注意銘板付（横型）	
	車いす仕様付	
	視覚障がい者仕様付	
	インターホン応答表示灯付	
	フェッシャプレート付	
	出入口口幅900mm	
	多光軸ドアセンサー付	
	乗り場側利用者検知機能付	
	空気清浄機能付（イオン発生機能同等品）	
	満員通過機能付	
	かご内デザインパネル付	
	車いす呼び戸開き時間延長	
	一般呼び戸開き時間延長	
	発音式ボタン（かご）	
	警報ブザーをかご上に取付	
	出発階復帰運転	
	非常ボタン連動　無電圧接点支給	
	煙感知器点検扉用ドアスイッチ付	
	ステンレス材一式：ＳＵＳ３０４	
	ふさぎ板（1,2階）	
	レールサイズアップ	
	ピット冠水退避運転（基本仕様）	

工事区分

号機名	NO.1				
項目	工事名	建築	電気	空衛	ELV
昇降路 1	昇降路の築造と誤差修正工事 1）壁または囲いは隙間なきものとする 2）昇降路の壁又は囲い及び出入口の戸は、任意の5cm2の面にこれと直角な方向の300Nの力が昇降路外から作用した場合において15mmを超える変形や塑性変形が発生しないこと 3）コンクリート厚さは150mm以上とする 4）コンクリート基準圧縮強度 21N/mm2以上とする	○			
昇降路 2	各階出入口床の敷居取り付け用かき込み または敷居受け持ち出し工事	○			
昇降路 3	各階出入口まわり壁の穴あけ工事 （出入口、ホールボタン、インジケータ、ホールモニターなど）	○			
昇降路 4	エレベーター据付後の出入口壁 および床その他建築仕上及び補修工事	○			
昇降路 5	三方枠、インジケータなどと壁間の防火区画処理	○			
昇降路 6	三方枠、インジケータなどと壁間のすきま塞ぎ工事 （ふさぎ板またはラス材）				○
昇降路 7	ピット内防水仕上工事（ピット仕上面の水平度は1/200以下）	○			
昇降路 8	並設されたエレベーターの最下階が異なる場合の ピット間仕切り工事（H=1800以上）	○			
昇降路 9	オーバーヘッド・ピット寸法が図面と異なる場合の はつり・埋め戻し工事	○			
昇降路 10	ピット点検用タラップまたは梯子の設置工事				○
昇降路 11	ピット点検用コンセント設置工事（1ヶ/台）		○		
昇降路 12	インターホンならびにその他の機器（放送（一般・非常）・ 自家発商用電源識別接点・火災時管制用接点・防犯カメラ等）用 配管、配線工事（配線サイズ、本数は電気設備欄による）		○		
昇降路 13	昇降路内の受電制御盤への動力電源、照明用電源および アース線の引き込みならびにつなぎ込み工事 （配線サイズ、本数は電気設備欄による）		○		
昇降路 14	監視盤がある場合の監視盤用配管配線工事 （監視盤配置場所より昇降路最下階の制御盤位置まで引き込み）		○		
昇降路 15	昇降路頂部の煙感知器の設置工事（昇降路外部から保守点検可能な構造） （点検扉は、厚さ1.5mm以上の鉄板製）		○		
昇降路 16	昇降路頂部の煙感知器点検扉ELV連動停止スイッチ取付				○
昇降路 17	リモートメンテナンス用として電話中継盤から 昇降路までの配管（最小直径25mm）、配線工事 （配線サイズ、本数は電気設備欄による）		○		
昇降路 18	昇降路出入口側内壁（敷居下および出入口上部）とかご前端が 125mm以上離れる場合のフェッシャプレート取付用下地設置工事	○			
昇降路 19	昇降路出入口側内壁（敷居下および出入口上部）とかご前端 が125mm以上離れる場合のフェッシャプレート設置工事				○
昇降路 20	昇降路内配管工事に伴う区画貫通部の耐火処理工事		○		
昇降路 21	昇降路頂部への吊りフックの設置工事	○			
昇降路 22	昇降路内への中間ビーム設置工事（コンクリート階）				○
昇降路 23	PC構造に於けるインサート埋め込み工事またはプレート設置工事	○			
昇降路 24	不停止階の昇降路救出口扉の設置工事（施行令129条の7の1による）	○			
昇降路 25	かごドレン武クーラー設置時のピット排水管工事	○			
昇降路 26	昇降路内温度が40℃超過の場合のガラリ設置工事	○			
昇降路 27	昇降路内温度が40℃超過の場合の換気扇設置工事		○		
昇降路 28	昇降路内温度が5℃未満40℃超過の場合の空調設備設置工事			○	
その他 1	エレベーター部品搬入経路の確保 （必要に応じてコンクリートの穴あけおよび埋め戻し工事）	○			
その他 2	エレベーター重量部品搬入の際の仮設揚重機の貸与	○			
その他 3	エレベーター据付工事員現場詰所および材料置場の確保	○			
その他 4	エレベーター据付工事用電力の供給（動力用および照明用電源）	○	○		
その他 5	エレベーター運転調整用電力の供給 （動力用および照明用電源ともに本設電源配管経路で引き込み）	○	○		
その他 6	医療機器、放送用機器、コンピューター機器などの 電源とエレベーター動力用電源およびアース線の系統分離工事		○		
その他 7	昇降路と居室が隣接する場合の居室側防音および防振工事	○			
その他 8	昇降路内建築工事仮設床（水平養生）用の 全網・デッキプレートなどの撤去工事	○			
その他 9	エレベーター着工前の各階出入り口開口部の塞ぎ材支給および施工	○			
その他 10	出入口が直接外気と接する乗場における雨水よけ工事 （庇、水切り等）	○			
その他 11	昇降路内仮設足場の設置および解体工事	○			
その他 12	エレベーター承認図と躯体が異なる場合の手直し	○			
その他 13	昇降路がガラスの場合の養生施工および塗装工事	○			
その他 14	ALC継目の補修、セパボルトの撤去	○			
その他 15	監視盤用電源の監視盤までの引き込み工事		○		

電気設備

号機名	NO.1			
動力用電源	AC 3φ 200V 50Hz 14mm2×1回路（CV）/台			
	線サイズ（mm2）	8	14	22
	最大引込距離（m）	79	137	211
	MCB容量	30A/台		
	トランス容量	4kVA/台		
	起動KVA	13kVA/台		
照明用電源	AC 1φ 100V 50Hz 5.5mm2×1回路/台			
アース線	2mm2（D種）/台			
インターホン用配管配線	FCPEV0.9-5P/台（300mまで）			
W0.75リモートメンテナンス用配管配線（電話線）	CPEV0.9-1P，配管サイズφ25/台（MDF～昇降路間）			
ピット点検用コンセント	AC100V 1.5kVA以上×1個/台 （最下階FL+200の出入口付近に設置）			
インターホン連動用の無電圧a接点支給及び配管配線	印加電圧DC48V　接点容量0.1A以下			
火災報知信号無電圧a接点支給及び配管配線	印加電圧DC24V　接点容量1A以上/台			
注意事項	上記の配管配線はエレベーター制御盤から各設備ならびに機器の設置場所まで引込み 上記の配管配線はエレベーターの着工前までに本設配線で引込み			

労基法適用（本設用）：　有（設置届・設置報告）・　無

耐震クラス：A１４

ガイドレール部分荷重（N）	かご側 PX	かご側 PY	ウェート側 PX	ウェート側 PY
NO.1	4400	2500	6750	3400

注）　上記荷重により柱及びはりのたわみは
5mm以下になるよう部材を設計下さい

地震時建物に掛る荷重

標準型エレベーターの荷役制限について

・軽台車などで荷物を運搬する場合には、250kg以下/回。

煙感知器施工例

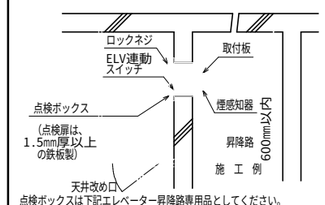

点検ボックスは下記エレベーター昇降路専用品としてください。

・ホーチキ　(KUS-1C)
・能美防災　(FXS J001A-HU)
・ニッタン　(NID-T-G)
・パナソニック（BV95351+BV95381H）
（点検扉を開いた場合はエレベーターは停止します。）

・煙感知器取付高さがかご天井高さ+1700mmを超える場合は当社技術員にご相談ください。
・エレベーター出入口側に煙感知器を設置する場合はかご出入口機器と干渉する恐れがあるので事前にご相談ください。

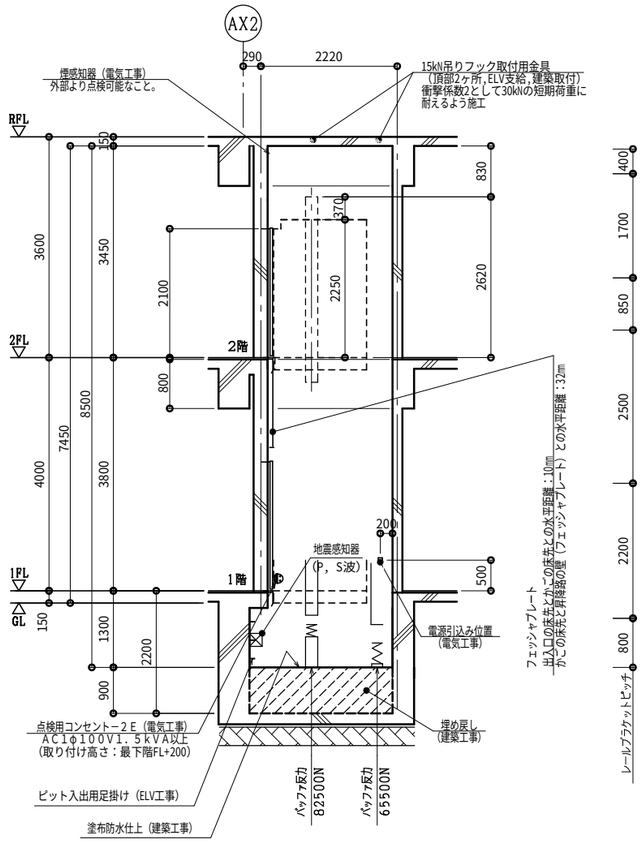

昇降路断面図（1：50）

一級建築士事務所　東京都登録第4539号
株式会社 楠山設計
東京都千代田区神田小川町三丁目２０番地

意匠設計　一級建築士登録第 301497 号　高橋 徹

構造設計　構造設計一級建築士登録第 6676 号　仮屋薗 耕一　一級建築士登録第 271669 号　仮屋薗 耕一

設備設計　設備設計一級建築士登録第 1800 号　高橋 徹　一級建築士登録第 301497 号　高橋 徹

DATE

TITLE　坂東消防署庁舎建設工事

SUBTITLE　エレベーター詳細図-1

SCALE　A1：S=1/250　A3：A1×1/2

DRAWN NO.　設計図　意匠　AA － 137

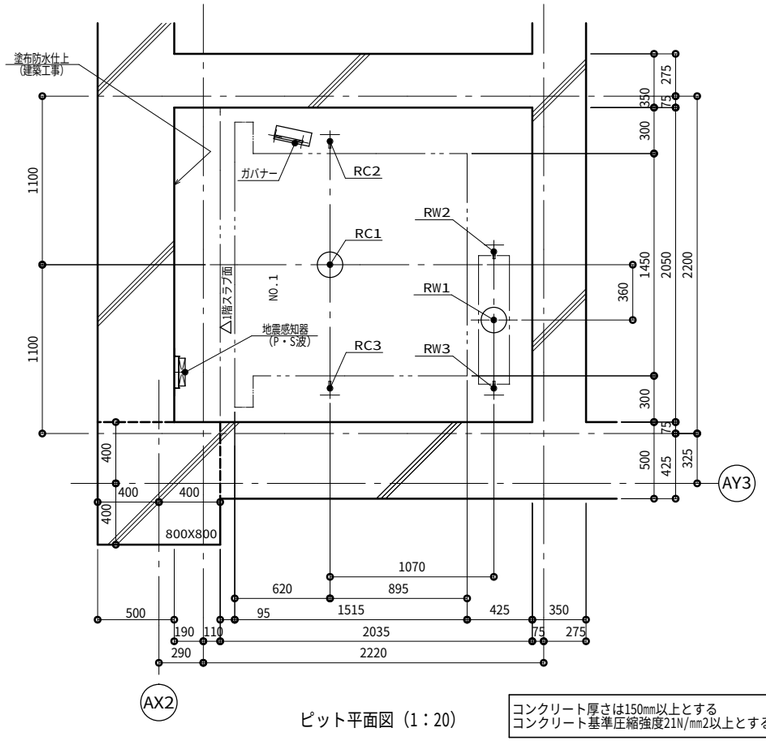

ピット平面図（1：20）

コンクリート厚さは150mm以上とする
コンクリート基準圧縮強度21N/mm2以上とする

ピット反力値（N）

	短期荷重		長期荷重			
号機名	RC1	RW1	RC2	RC3	RW2	RW3
NO.1	82500	65500	22000	22000	42500	15500

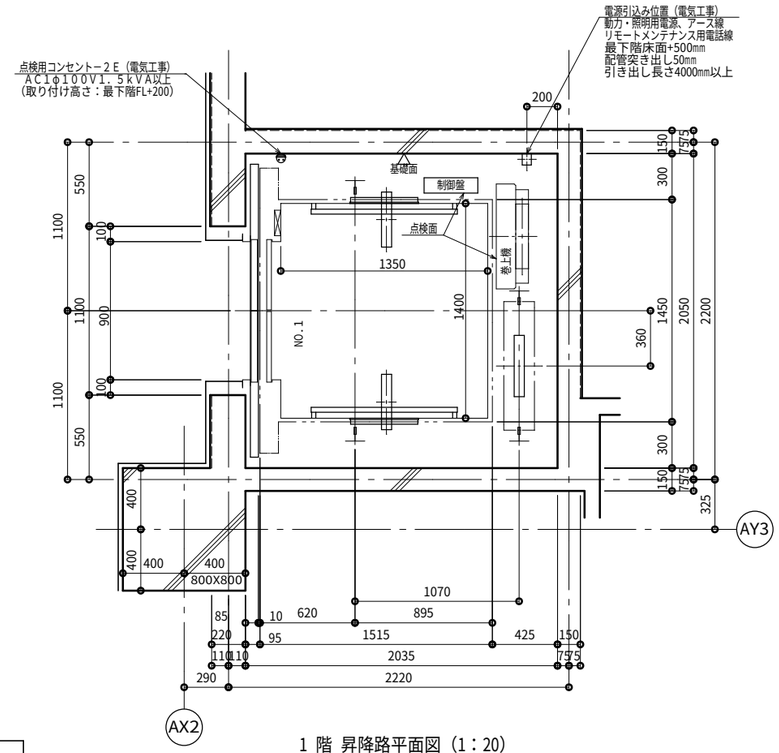

1 階 昇降路平面図（1：20）

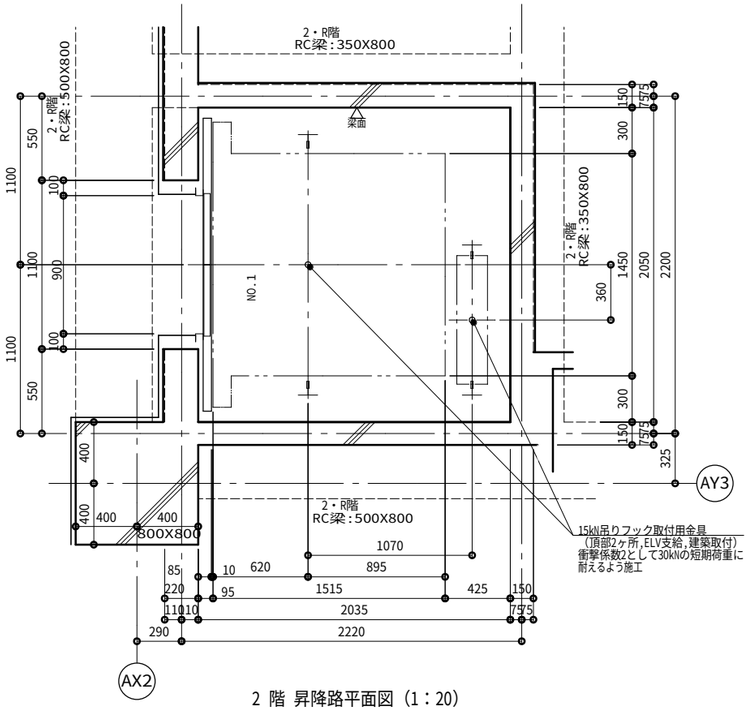

2 階 昇降路平面図（1：20）

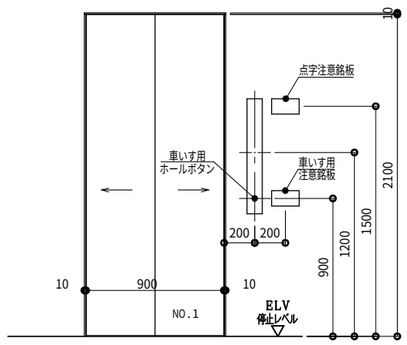

1,2 階 出入口正面及断面図（1：20）

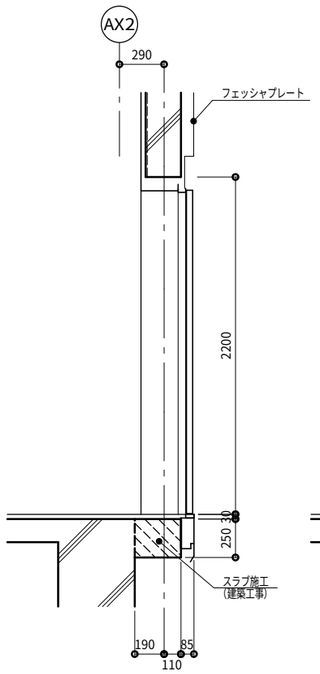

1 階

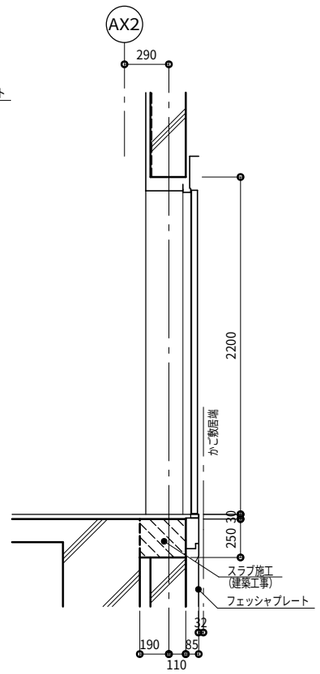

2 階

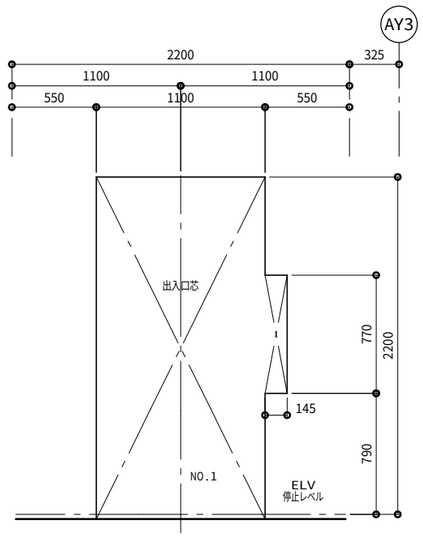

1,2 階 出入口穴明図（1：20）

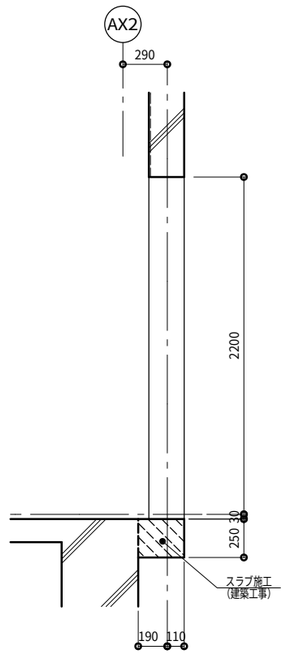

1 階

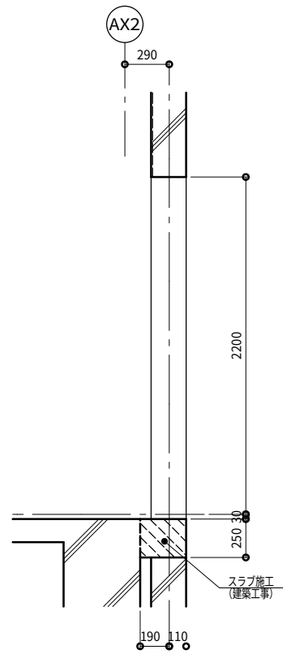

2 階

一級建築士事務所　東京都登録第4539号
株式会社 楠山設計
東京都千代田区神田小川町三丁目２０番地

意匠設計　一級建築士登録第 301497 号　高橋 徹

構造設計　構造設計一級建築士登録第 6676 号　仮屋薗 耕一
一級建築士登録第 271669 号　仮屋薗 耕一

設備設計　設備設計一級建築士登録第 1800 号　高橋 徹
一級建築士登録第 301497 号　高橋 徹

DATE

TITLE　坂東消防署庁舎建設工事

SUBTITLE　エレベーター詳細図-2

SCALE　A1：S=1/250　A3：A1×1/2

DRAWN NO.　設計図　意匠 AA － 138

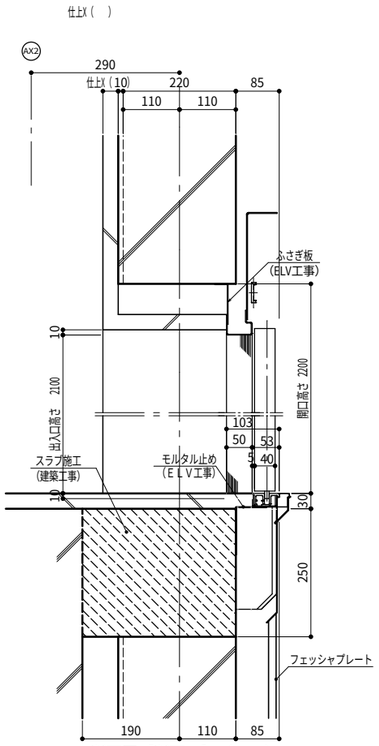

断面図［断面YY］（1：3）

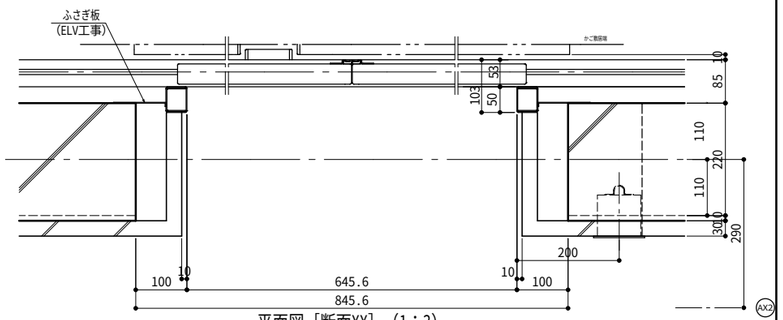

平面図［断面XX］（1：3）

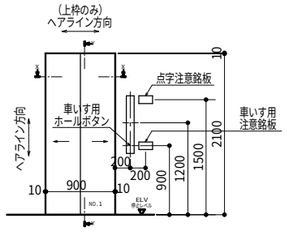

正面図（1：20）

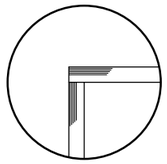

三方枠取合図（1：1）

2 階　仕 様	
三 方 枠	ステンレスヘアライン仕上
戸	化粧鋼板
敷　居	硬質アルミ

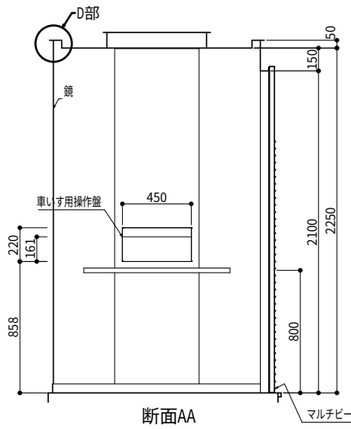

断面AA

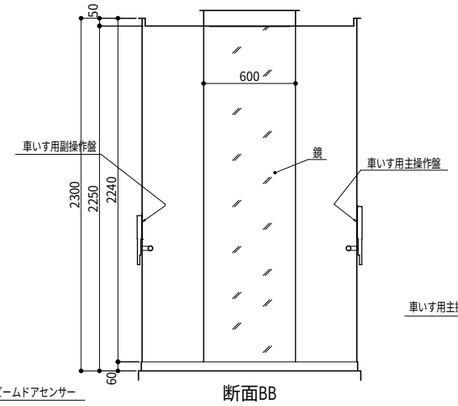

断面BB

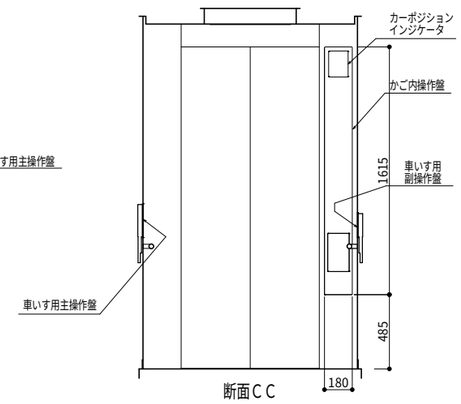

断面ＣＣ

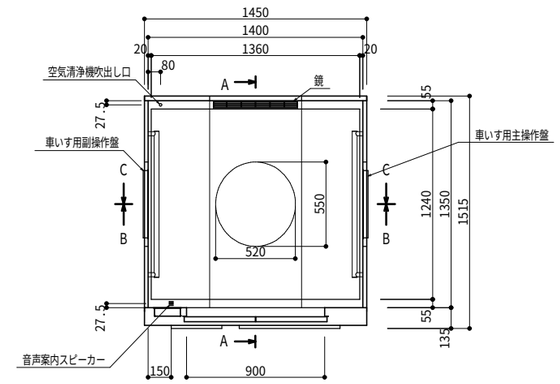

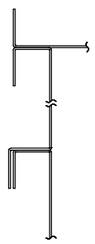

側板コーナー及び中間継目詳細（1：2）

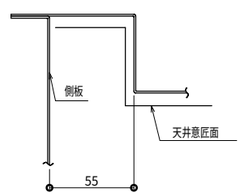

D部詳細（1：2）

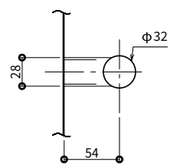

ハンドレール取付部詳細（1：3）

品 名	仕 様
前側板，出入口上部枠	化粧鋼板
幅　木	化粧鋼板（アルミナムシルバー）
側板，戸	化粧鋼板
天井	化粧鋼板
照　明	乳白色アクリルカバーLED照明（天井照明色：白色）
停電灯	LED
換　気	ファン
床	樹脂タイル（2T）
敷　居	硬質アルミ
鏡（フルハイトミラー）	ステンレス鏡面仕上（後側板中央）
ハンドレール	ステンレスパイプ（ヘアライン仕上）
光電装置	マルチビームドアセンサー付
天井換気ルーバー	ABS樹脂（グレー）
付属品	車いす仕様付，視覚障がい者仕様付，出入口幅900mm
	ケアフルセンサー付
	空気清浄機能付（イオン発生機能同等品）

A1（原寸）時=1：10,A3（縮小）時=1:20

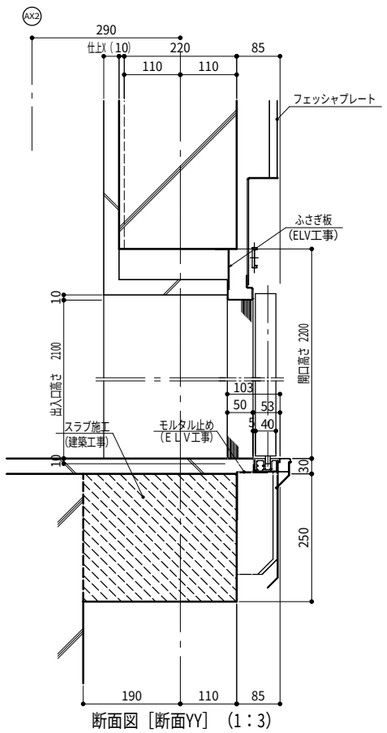

断面図［断面YY］（1：3）

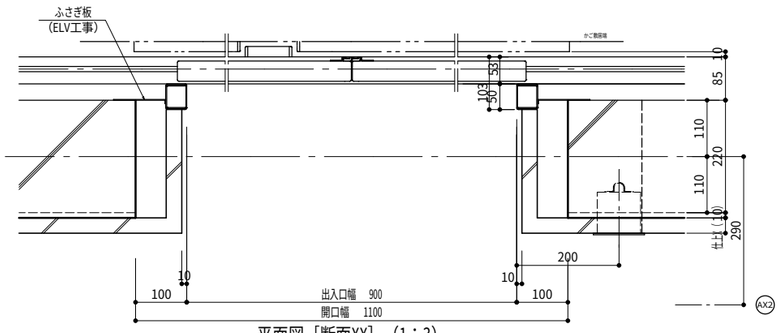

平面図［断面XX］（1：3）

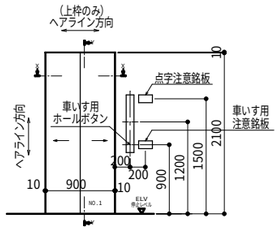

正面図（1：20）

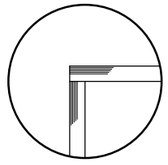

三方枠取合図（1：1）

1 階　仕 様	
三 方 枠	ステンレスヘアライン仕上
戸	化粧鋼板
敷　居	硬質アルミ

一級建築士事務所　東京都登録第４５３９号
株式会社　楠山設計
東京都千代田区神田小川町三丁目２０番地

意匠設計　一級建築士登録第 301497 号　高橋　徹

構造設計　構造設計一級建築士登録第 6676 号　仮屋薗　耕一
一級建築士登録第 271669 号　仮屋薗　耕一

設備設計　設備設計一級建築士登録第 1800 号　高橋　徹
一級建築士登録第 301497 号　高橋　徹

DATE

TITLE　坂東消防署庁舎建設工事

SUBTITLE　エレベーター詳細図-3

SCALE　A1：S=1/250　A3：A1×1/2

DRAWN NO.　設計図　意匠　AA － 139

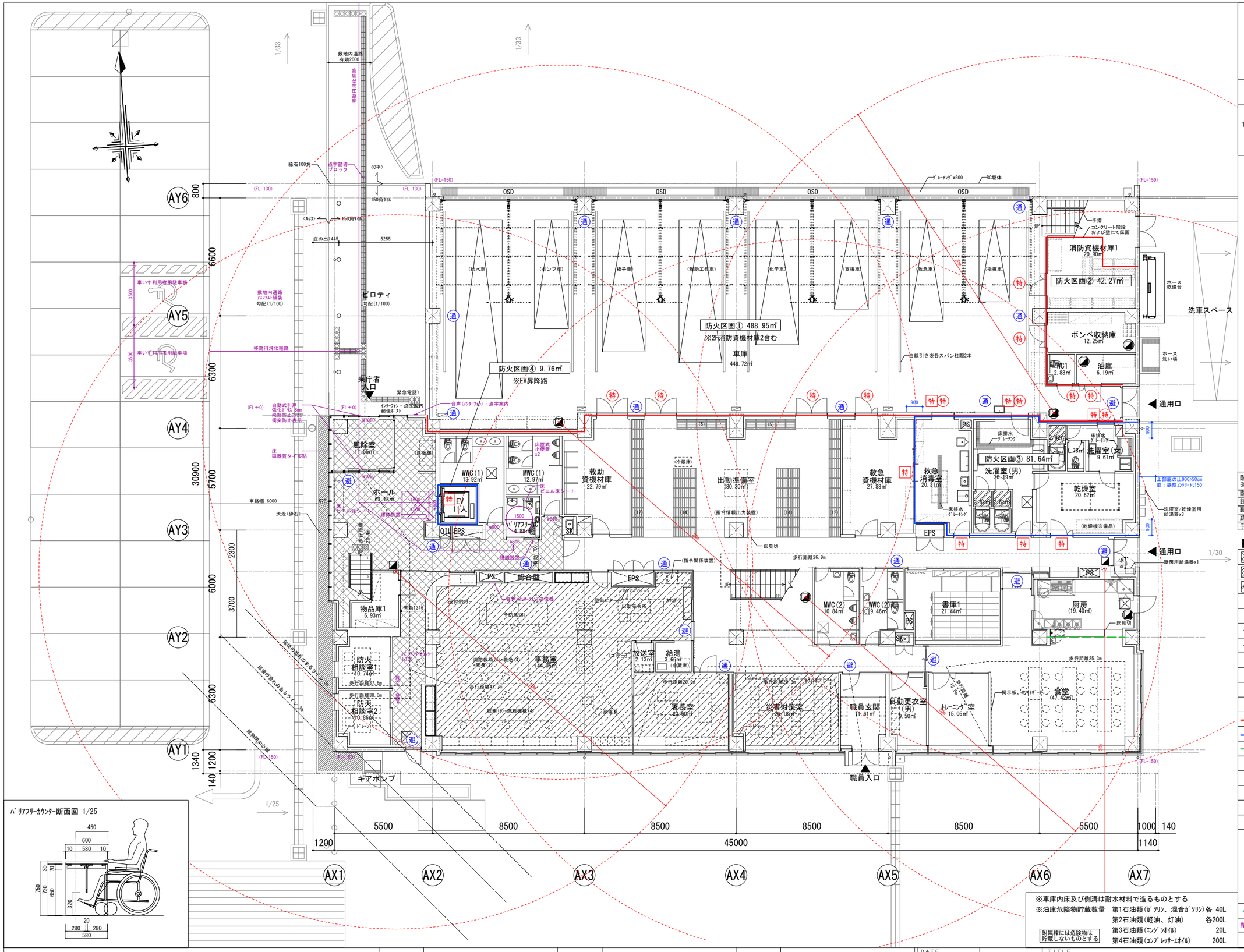

1階	防火区画①= (車庫)448.72+(消防資機材庫2)40.23 =488.95㎡　※室別面積表参照 防火区画②= (消防資機材庫1)20.94+(ﾎﾞﾝﾍﾞ収納庫)12.25 = (油庫)6.19+(WC1)2.88 =42.26㎡　※室別面積表参照 防火区画③= a+b+c =7.0x0.4+1.7375x5.7345+10.7625x6.4 =81.64㎡
2階	防火区画⑤= a+b=4.2925x6.43+5.81x11.985 =97.23㎡
1・2階	防火区画④= (EV昇降路)x2層=4.88x2 =9.76㎡　※室別面積表参照 防火区画⑥=延べ床面積-(①+②+③+④+⑤) =2,208.90㎡-720.64㎡ =1,488.26㎡ ≦ 1,500㎡　・・・OK

防火区画③求積図

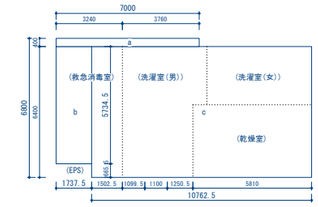

防火区画⑤求積図

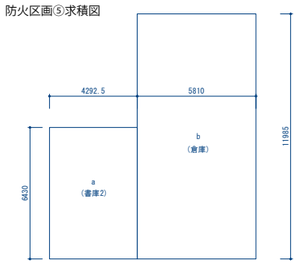

階段 1 ※ホール（鉄骨造）		階段 2 ※中央吹抜（鉄骨造）		階段 3 ※車庫内（RC造）	
階段幅	1220mm	階段幅	1650mm	階段幅	1235mm
踏面	270mm	踏面	280mm	踏面	260mm
蹴上	180mm	蹴上	182mm	蹴上	191mm
踊り場	1241mm	踊り場	1650mm	踊り場	1235mm
手摺	有	手摺	有	手摺	無

■凡例

	来庁者エリア
	0Aフロア範囲を示す※2階についてはスラブを下げる
	ユニットフロア範囲を示す(FL+100)
OSD	オーバースライディングドア
	縦引RD：鋳鉄製 既製品
	~~横引RD：鋳鉄製 既製品~~
	~~中継RD：鋳鉄製 既製品~~
	竪樋 φ114アルミ製
	消火器ボックスを示す
	消火器置き型を示す
	点字誘導ブロック
	異種用途区画(112条18項)　1時間耐火構造の壁・床
	面積区画(112条1項)　1時間耐火構造の壁・床
	垂れ壁※天井から50cm以上(国交告225号)
特	特定防火設備（建告1369号・2564号）
特	特定防火設備（建告1369号・2563号）
防	防火設備(法2号9号ロに規定する防火設備 建告1360号)
通	通路誘導標識
避	避難口誘導標識

【バリアフリー】
・特記無き限り床レベルはFL±0とする
・案内表示　エレベーターおよびバリアフリートイレの位置を示す案内設備の設置
・バリアフリートイレ内には、手摺(固定・可動ﾀｲﾌﾟ)およびオストメイトを設置する
・便房には非常呼出しボタンをFL+60cm以下の位置に設置する
・敷地内通路等、ﾊﾞﾘｱﾌﾘｰWCの床仕上げは滑りにくいものとする
・敷地内通路等には段差はないものとする
・中央（AX4-AX5間）にある階段は職員の利用に限るものとする

	移動円滑化経路
W ※※※	出入口有効寸法
	主要標識・案内板

ﾊﾞﾘｱﾌﾘｰｶｳﾝﾀｰ断面図 1/25

※車庫内床及び側溝は耐水材料で造るものとする

※油庫危険物貯蔵数量　第1石油類(ｶﾞｿﾘﾝ、混合ｶﾞｿﾘﾝ)各 40L
第2石油類(軽油、灯油)　各200L
第3石油類(ｴﾝｼﾞﾝｵｲﾙ)　20L
第4石油類(ｺﾝﾌﾟﾚｯｻｰｴｷｲﾙ)　200L

附属棟には危険物は貯蔵しないものとする

一級建築士事務所　東京都登録第4539号
株式会社 楠山設計
東京都千代田区神田小川町三丁目２０番地

意匠設計　一級建築士登録第 301497 号　高橋 徹

構造設計　構造設計一級建築士登録第 6676 号　仮屋薗 耕一
一級建築士登録第 271669 号　仮屋薗 耕一

設備設計　設備設計一級建築士登録第　号
一級建築士登録第 301497 号　高橋 徹

DATE

TITLE　坂東消防署庁舎建設工事

SUBTITLE　法チェック図　1階

SCALE　A1：S=1/100　A3：A1×1/2

DRAWN NO.　設計図　意匠　AA－202

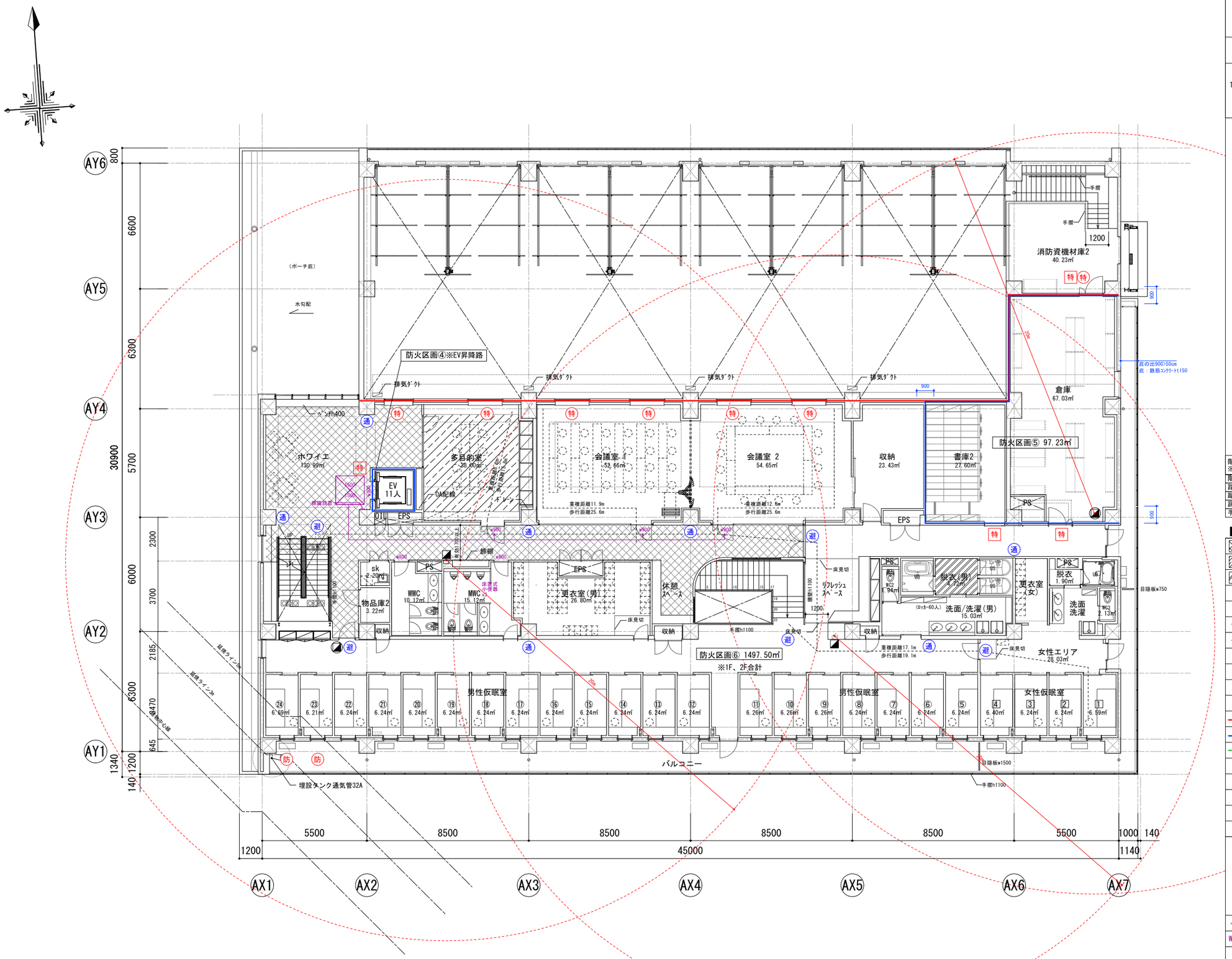

1階	防火区画①= (車庫)448.72+(消防資機材庫2)40.23 =488.95㎡　※室別面積表参照 防火区画②= (消防資機材庫1)20.94+(ﾎﾞﾝﾍﾞ収納庫)12.25 = (油庫)6.19+(WC1)2.88 =42.26㎡　※室別面積表参照 防火区画③= a+b+c =7.0x0.4+1.7375x5.7345+10.7625x6.4 =81.64㎡
2階	防火区画⑤= a+b=4.2925x6.43+5.81x11.985 =97.23㎡
1・2階	防火区画④= (EV昇降路)x2層=4.88x2 =9.76㎡　※室別面積表参照 防火区画⑥=延べ床面積-(①+②+③+④+⑤) =2,208.90㎡-720.64㎡ =1,488.26㎡ ≦ 1,500㎡　・・・OK

防火区画③求積図

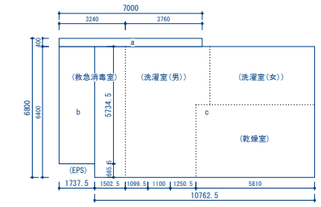

防火区画⑤求積図

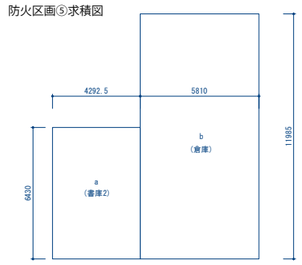

階段 1 ※ホール（鉄骨造）		階段 2 ※中央吹抜（鉄骨造）		階段 3 ※車庫内（RC造）	
階段幅	1220mm	階段幅	1650mm	階段幅	1235mm
踏面	270mm	踏面	280mm	踏面	260mm
蹴上	180mm	蹴上	182mm	蹴上	191mm
踊り場	1241mm	踊り場	1650mm	踊り場	1235mm
手摺	有	手摺	有	手摺	無

■凡例

	来庁者エリア
	OAフロア範囲を示す※2階についてはスラブを下げる
	ユニットフロア範囲を示す(FL+100)
OSD	オーバースライディングドア
	縦引ＲＤ：鋳鉄製 既製品
	横引ＲＤ：鋳鉄製 既製品
	中継ＲＤ：鋳鉄製 既製品
	竪樋 φ114アルミ製
	消火器ボックスを示す
	消火器置き型を示す
	点字誘導ブロック
	異種用途区画(112条18項)　1時間耐火構造の壁・床
	面積区画(112条1項)　1時間耐火構造の壁・床
	垂れ壁※天井から50cm以上(国交告225号)
特	特定防火設備（建告1369号・2564号）
特	特定防火設備（建告1369号・2563号）
防	防火設備(法2号9号ロに規定する防火設備 建告1360号)
通	通路誘導標識
避	避難口誘導標識

【バリアフリー】
・特記無き限り床レベルはFL±0とする
・案内表示　エレベーターおよびバリアフリートイレの位置を示す案内設備の設置
・バリアフリートイレ内には、手摺(固定・可動ﾀｲﾌﾟ)およびオストメイトを設置する
・便房には非常呼出しボタンをFL+60cm以下の位置に設置する
・敷地内通路等、ﾊﾞﾘｱﾌﾘｰWCの床仕上げは滑りにくいものとする
・敷地内通路等には段差はないものとする
・中央（AX4-AX5間）にある階段は職員の利用に限るものとする

	移動円滑化経路
W ※※※	出入口有効寸法
	主要標識・案内板

一級建築士事務所　東京都登録第4539号
株式会社 楠山設計
東京都千代田区神田小川町三丁目２０番地

意匠設計
一級建築士登録第 301497 号
高 橋 徹

構造設計
構造設計一級建築士登録第 6676 号
仮 屋 薗 耕 一
一級建築士登録第 271669 号
仮 屋 薗 耕 一

設備設計
設備設計一級建築士登録第 号
一級建築士登録第 301497 号
高 橋 徹

DATE

TITLE
坂東消防署庁舎建設工事

SUBTITLE
法チェック図　2階

SCALE
A1：S=1/100
A3：A1×1/2

DRAWN NO.
設計図　意匠　AA－203

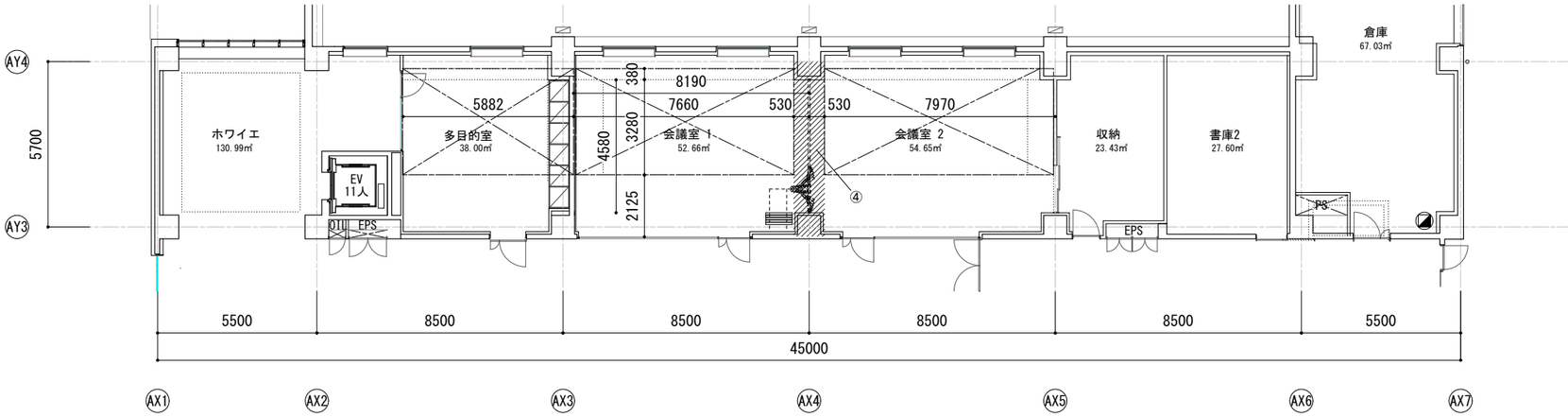

平面

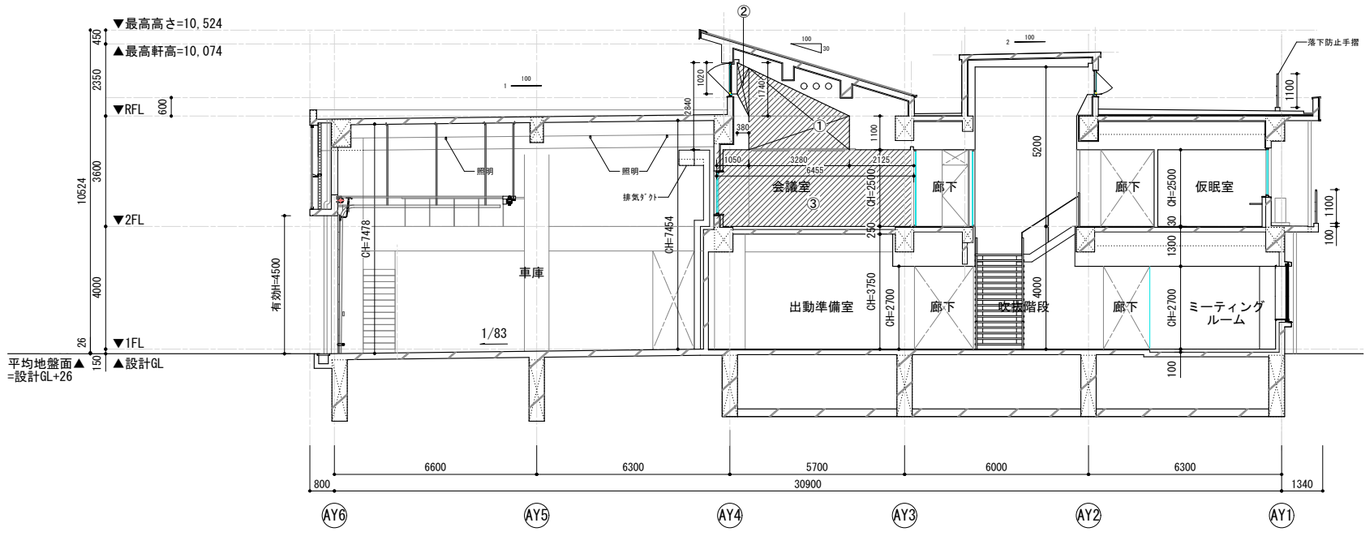

断面

室　名	番号	室面積	計(㎡)	室容量	計(㎡)	室容量 ／ 室面積
多目的室		5.8820 × 6.4300 ＝ 37.82126	38.01	① (2.84 ＋ 2.84) × 3.28 × 1/2 × 5.88 ＝ 37.99	136.00	136.00 ／ 638.01 ＝ 3.57
		0.0655 × 2.8350 ＝ 0.18569		② (1.74 ＋ 1.02) × 0.38 × 1/2 × 5.88 ＝ 3.08		
				③ (2.50) × 6.455 × × 5.88 ＝ 94.92		
会議室１		8.1900 × 6.4300 ＝ 52.66170	52.66	① (2.84 ＋ 1,10) × 3.28 × 1/2 × 7.66 ＝ 49.50	191.75	191.75 ／ 52.66 ＝ 3.64
				② (1.74 ＋ 1.02) × 0.38 × 1/2 × 7.66 ＝ 4.02		
				③ (2.50) × 6.455 × × 8.19 ＝ 132.17		
				④ (2.50) × 4.580 × × 0.53 ＝ 6.07		
会議室２		8.5000 × 6.4300 ＝ 54.65500	54.66	① (2.84 ＋ 1,10) × 3.28 × 1/2 × 7.97 ＝ 51.49	198.90	198.90 ／ 54.66 ＝ 3.63
				② (1.74 ＋ 1.02) × 0.38 × 1/2 × 7.97 ＝ 4.17		
				③ (2.50) × 6.455 × × 8.50 ＝ 137.17		
				④ (2.50) × 4.580 × × 0.53 ＝ 6.07		

一級建築士事務所　東京都登録第4539号
株式会社 楠山設計
東京都千代田区神田小川町三丁目２０番地

意匠設計
一級建築士登録第 301497 号
高 橋 徹

構造設計
構造設計一級建築士登録第 6676 号
仮 屋 薗 耕 一
一級建築士登録第 271669 号
仮 屋 薗 耕 一

設備設計
設備設計一級建築士登録第 号
一級建築士登録第 301497 号
高 橋 徹

DATE

TITLE
坂東消防署庁舎建設工事

SUBTITLE
平均天井高さ

SCALE
A1：S=1/100
A3：A1×1/2

DRAWN NO.
設計図　意匠　AA － 204

◇庁舎棟 採光・換気・排煙計算表

□1階

採光計算表

室名	面積	必要面積 (S≧1/20)	建具記号	建具別計算 有効W	有効H	数量	小計	有効面積 1 (a)	判定 (1)
事務室	144.05	**7.21**	AW-1	0.860	1.685	10	14.491	**14.49**	OK
防火相談室1	10.86	**0.55**	AW-8	0.770	1.660	1	1.278	**1.27**	OK
防火相談室2	10.74	**0.54**	AW-8	0.770	1.660	1	1.278	**1.27**	OK
署長室	23.60	**1.18**	AW-1	0.860	1.685	6	8.694	**8.69**	OK
災害対策室	26.18	**1.31**	AW-1	0.860	1.685	5	7.245	**7.24**	OK
トレーニング室	15.05	**0.76**	AW-2	0.860	1.685	3	4.347	**4.34**	OK
食堂	47.42	**2.38**	AW-2	0.860	1.685	11	15.940	**15.94**	OK

換気計算表

室名	面積	必要面積 (S≧1/20)	建具記号	建具別計算 有効W	有効H	数量	小計	有効面積	判定
事務室	144.05	**7.21**	AW-1	0.860	1.685	5	7.245	**7.24**	OK
防火相談室1	10.86	**0.55**	AW-8	0.770	1.660	1	1.278	**1.27**	OK
防火相談室2	10.74	**0.54**	AW-8	0.770	1.660	1	1.278	**1.27**	OK
署長室	23.60	**1.18**	AW-1	0.860	1.685	2	2.898	**2.89**	OK
災害対策室	26.18	**1.31**	AW-1	0.860	1.685	2	2.898	**2.89**	OK
トレーニング室	15.05	**0.76**	AW-2	0.860	1.685	1	1.449	**1.44**	OK
食堂	47.42	**2.38**	AW-2	0.860	1.685	4	5.796	**5.79**	OK

排煙計算表

室名	面積	必要面積 (S≧1/50)	建具記号	建具別計算 有効W	有効H	数量	小計	有効面積	判定
事務室	144.05	**2.89**	AW-1	0.860	0.785	5	3.375	**3.37**	OK
防火相談室1	10.86	**0.22**	AW-8	0.770	0.760	1	0.585	**0.58**	OK
防火相談室2	10.74	**0.22**	AW-8	0.770	0.760	1	0.585	**0.58**	OK
署長室	23.60	**0.48**	AW-1	0.860	0.785	2	1.350	**1.35**	OK
災害対策室	26.18	**0.53**	AW-1	0.860	0.785	2	1.350	**1.35**	OK
トレーニング室	15.05	**0.31**	AW-2	0.860	0.785	1	0.675	**0.67**	OK
食堂	47.42	**0.95**	AW-2	0.860	0.785	4	2.700	**2.70**	OK
車庫 消防資器材庫2	488.95	**9.78**	OD-1	7.300	2.250	4	65.700	**65.70**	OK

□2階

採光計算表

室名	面積	必要面積 (S≧1/20)	建具記号	建具別計算 有効W	有効H	数量	小計	有効面積 1 (a)	判定 (1)
多目的室	38.00	**1.9**	AW-3c	1.081	1.000	5	5.407	**5.40**	OK
会議室1	52.66	**2.64**	AW-3b	1.064	1.000	7	7.448	**7.44**	OK
会議室2	54.65	**2.74**	AW-3a	1.152	1.000	7	8.064	**8.06**	OK
女性仮眠室1	6.59	**0.33**	AW-6	0.600	1.460	1	0.876	**0.87**	OK
女性仮眠室2-3	6.24	**0.32**	AW-6	0.600	1.460	1	0.876	**0.87**	OK
女性仮眠室4	6.40	**0.32**	AW-6	0.600	1.460	1	0.876	**0.87**	OK
男性仮眠室5-8	6.24	**0.32**	AW-6	0.600	1.460	1	0.876	**0.87**	OK
男性仮眠室9-11	6.26	**0.32**	AW-6	0.600	1.460	1	0.876	**0.87**	OK
男性仮眠室12	6.24	**0.32**	AW-7	0.450	1.460	1	0.657	**0.65**	OK
男性仮眠室13-22	6.24	**0.32**	AW-6	0.600	1.460	1	0.876	**0.87**	OK
男性仮眠室23	6.21	**0.32**	AW-6-2	0.600	1.460	1	0.876	**0.87**	OK
男性仮眠室24	6.69	**0.34**	AW-6-2	0.600	1.460	1	0.876	**0.87**	OK

換気計算表

室名	面積	必要面積 (S≧1/20)	建具記号	建具別計算 有効W	有効H	数量	小計	有効面積	判定
多目的室	38.00	**1.90**	AW-3c	1.081	1.000	3	3.243	**3.24**	OK
会議室1	52.66	**2.64**	AW-3b	1.064	1.000	3	3.192	**3.19**	OK
会議室2	54.65	**2.74**	AW-3a	1.152	1.000	3	3.456	**3.45**	OK
女性仮眠室1	6.59	**0.33**	AW-6	0.600	1.460	1	0.876	**0.87**	OK
女性仮眠室2-3	6.24	**0.32**	AW-6	0.600	1.460	1	0.876	**0.87**	OK
女性仮眠室4	6.40	**0.32**	AW-6	0.600	1.460	1	0.876	**0.87**	OK
男性仮眠室5-8	6.24	**0.32**	AW-6	0.600	1.460	1	0.876	**0.87**	OK
男性仮眠室9-11	6.26	**0.32**	AW-6	0.600	1.460	1	0.876	**0.87**	OK
男性仮眠室12	6.24	**0.32**	AW-7	0.450	1.460	1	0.657	**0.65**	OK
男性仮眠室13-22	6.24	**0.32**	AW-6	0.600	1.460	1	0.876	**0.87**	OK
男性仮眠室23	6.21	**0.32**	AW-6-2	0.600	1.460	1	0.876	**0.87**	OK
男性仮眠室24	6.69	**0.34**	AW-6-2	0.600	1.460	1	0.876	**0.87**	OK

排煙計算表

室名	面積	必要面積 (S≧1/50)	建具記号	建具別計算 有効W	有効H	数量	小計	有効面積	判定
多目的室	38.00	**0.76**	AW-3c	0.900	0.600	3	1.620	**1.62**	OK
会議室1	52.66	**1.06**	AW-3b	0.900	0.600	3	1.620	**1.62**	OK
会議室2	54.65	**1.10**	AW-3a	0.900	0.600	3	1.620	**1.62**	OK
女性仮眠室1	6.59	**0.14**	AW-6	0.600	0.460	1	0.276	**0.27**	OK
女性仮眠室2-3	6.24	**0.13**	AW-6	0.600	0.460	1	0.276	**0.27**	OK
女性仮眠室4	6.40	**0.13**	AW-6	0.600	0.460	1	0.276	**0.27**	OK
男性仮眠室5-8	6.24	**0.13**	AW-6	0.600	0.460	1	0.276	**0.27**	OK
男性仮眠室9-11	6.26	**0.13**	AW-6	0.600	0.460	1	0.276	**0.27**	OK
男性仮眠室12	6.24	**0.13**	AW-7	0.450	0.460	1	0.207	**0.20**	OK
男性仮眠室13-22	6.24	**0.13**	AW-6	0.600	0.460	1	0.276	**0.27**	OK
男性仮眠室23	6.21	**0.13**	AW-6-2	0.600	0.460	1	0.276	**0.27**	OK
男性仮眠室24	6.69	**0.14**	AW-6-2	0.600	0.460	1	0.276	**0.27**	OK

◇庁舎棟 無窓階判定表

□消防法による無窓階判定 【1階】

必要面積	1330.5 × 1/30 = 44.35				
建具記号		ガラス仕様	建具別計算 有効W	有効H	数量	小計
●	AW-1	FL5+A6+FL4	0.860	1.685	25	36.227
●	AW-2	FL5+A6+FL4	0.860	1.685	21	30.431
					合計	66.658
					有効窓面積	66.65
					判定	有窓階

● ：消防法上有効な大型開口部(W750×H1200以上)
引違い窓有効寸法：W/2-100とする

飛散防止フィルム：ポリエスチレンテレフタート(PET製) 100μm以下

□消防法による無窓階判定 【2階】

必要面積	850.75 × 1/30 = 28.35				
建具記号		ガラス仕様	建具別計算 有効W	有効H	数量	小計
●	ACW-2	FL5+A6+FL4	0.796	2.245	5	8.935
	AW-6	FL5+A6+FL4	0.600	1.460	21	18.396
●	AW-5	FL5+A6+FL4	0.770	2.360	1	1.817
					合計	29.148
					有効窓面積	29.14
					判定	有窓階

● ：消防法上有効な大型開口部(W750×H1200以上)
引違い窓有効寸法：W/2-100とする

飛散防止フィルム：ポリエスチレンテレフタート(PET製) 100μm以下

◇訓練棟 採光・換気・排煙計算表

□1階

採光計算表

室名	面積	必要面積 (S≧1/20)	建具記号	建具別計算 有効W	有効H	数量	小計	有効面積 1 (a)	判定 (1)
模擬火災訓練	55.74	**2.79**	AW-ka1	1.700	2.000	1	3.400	**5.44**	OK
			AW-ka2	1.700	1.200	1	2.040		

換気計算表

室名	面積	必要面積 (S≧1/20)	建具記号	建具別計算 有効W	有効H	数量	小計	有効面積	判定
模擬火災訓練	55.74	**2.79**	AW-ka1	0.850	2.000	1	1.700	**4.92**	OK
			AW-ka2	0.850	1.200	1	1.020		
			SD-ka1	1.100	2.000	1	2.200		

排煙計算表

室名	面積	必要面積 (S≧1/50)	建具記号	建具別計算 有効W	有効H	数量	小計	有効面積	判定
模擬火災訓練	55.74	**1.12**	-						NG

・排煙告示二-(4)を適用

□2階

採光計算表

室名	面積	必要面積 (S≧1/20)	建具記号	建具別計算 有効W	有効H	数量	小計	有効面積 1 (a)	判定 (1)
濃煙検索訓練	52.16	**2.61**	AW-ka1	1.700	2.000	1	3.400	**5.44**	OK
			AW-ka3	1.700	1.200	1	2.040		

換気計算表

室名	面積	必要面積 (S≧1/20)	建具記号	建具別計算 有効W	有効H	数量	小計	有効面積	判定
濃煙検索訓練	52.16	**2.61**	AW-ka1	0.850	2.000	1	1.700	**4.42**	OK
			AW-ka3	0.850	1.200	1	1.020		
			SD-ka2	0.850	2.000	1	1.700		

排煙計算表

室名	面積	必要面積 (S≧1/50)	建具記号	建具別計算 有効W	有効H	数量	小計	有効面積	判定
濃煙検索訓練	52.16	**1.05**	-						NG

・排煙告示二-(4)を適用

・24時間換気に関しては、
平成15年告示273号第四第二号により

$(55.74㎡+52.16㎡)\times\frac{15}{10000}=0.16㎡$ ＜ $0.85\times1.2=1.02㎡$

・居室使用時、
[AW-ka4]の遮光パネルを常時開放

一級建築士事務所 東京都登録第4539号
株式会社 楠山設計
東京都千代田区神田小川町三丁目20番地

意匠設計 一級建築士登録第 301497 号 高橋 徹

構造設計 構造設計一級建築士登録第 6676 号 仮屋薗 耕一
一級建築士登録第 271669 号 仮屋薗 耕一

設備設計 設備設計一級建築士登録第 号
一級建築士登録第 301497 号 高橋 徹

DATE

TITLE 坂東消防署庁舎建設工事

SUBTITLE 採光・換気・排煙・無窓計算

SCALE A1：- A3：-

DRAWN NO. 設計図 意匠 AA － 205

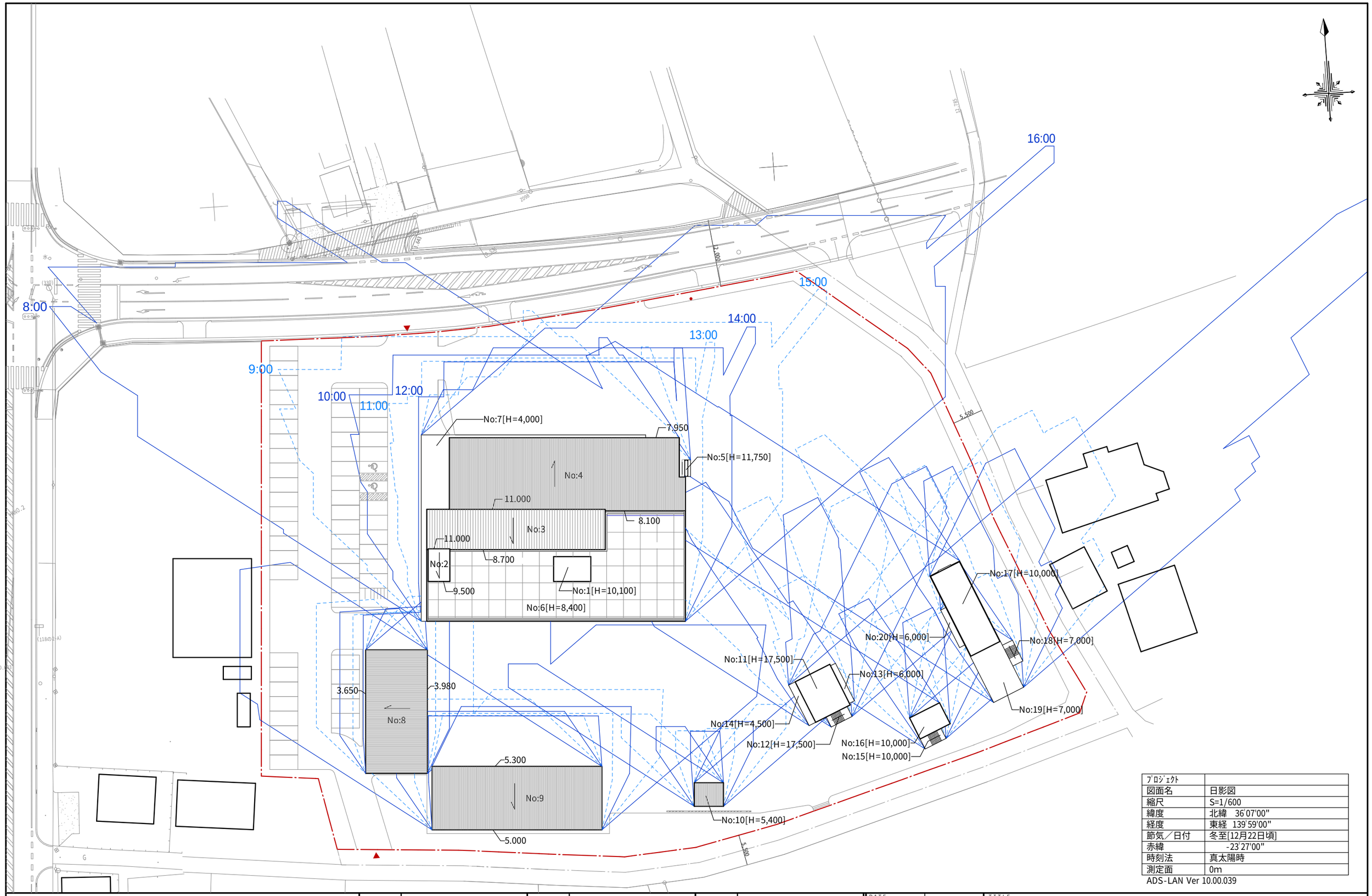

ﾌﾟﾛｼﾞｪｸﾄ	
図面名	日影図
縮尺	S=1/600
緯度	北緯 36°07'00"
経度	東経 139°59'00"
節気／日付	冬至[12月22日頃]
赤緯	-23°27'00"
時刻法	真太陽時
測定面	0m

ADS-LAN Ver 10.00.039

一級建築士事務所　東京都登録第4539号
株式会社 楠山設計
東京都千代田区神田小川町三丁目２０番地

意匠設計
一級建築士登録第 301497 号
高橋 徹

構造設計
構造設計一級建築士登録第 6676 号
仮屋薗 耕一
一級建築士登録第 271669 号
仮屋薗 耕一

設備設計
設備設計一級建築士登録第 1800 号
高橋 徹
一級建築士登録第 301497 号
高橋 徹

DATE

TITLE
坂東消防署庁舎建設工事

SUBTITLE
日影図

SCALE
A1：S=1/300
A3：A1×1/2

DRAWN NO.
設計図　意匠 AA － 206